format38

PROTAGONIST
DAS LICHT

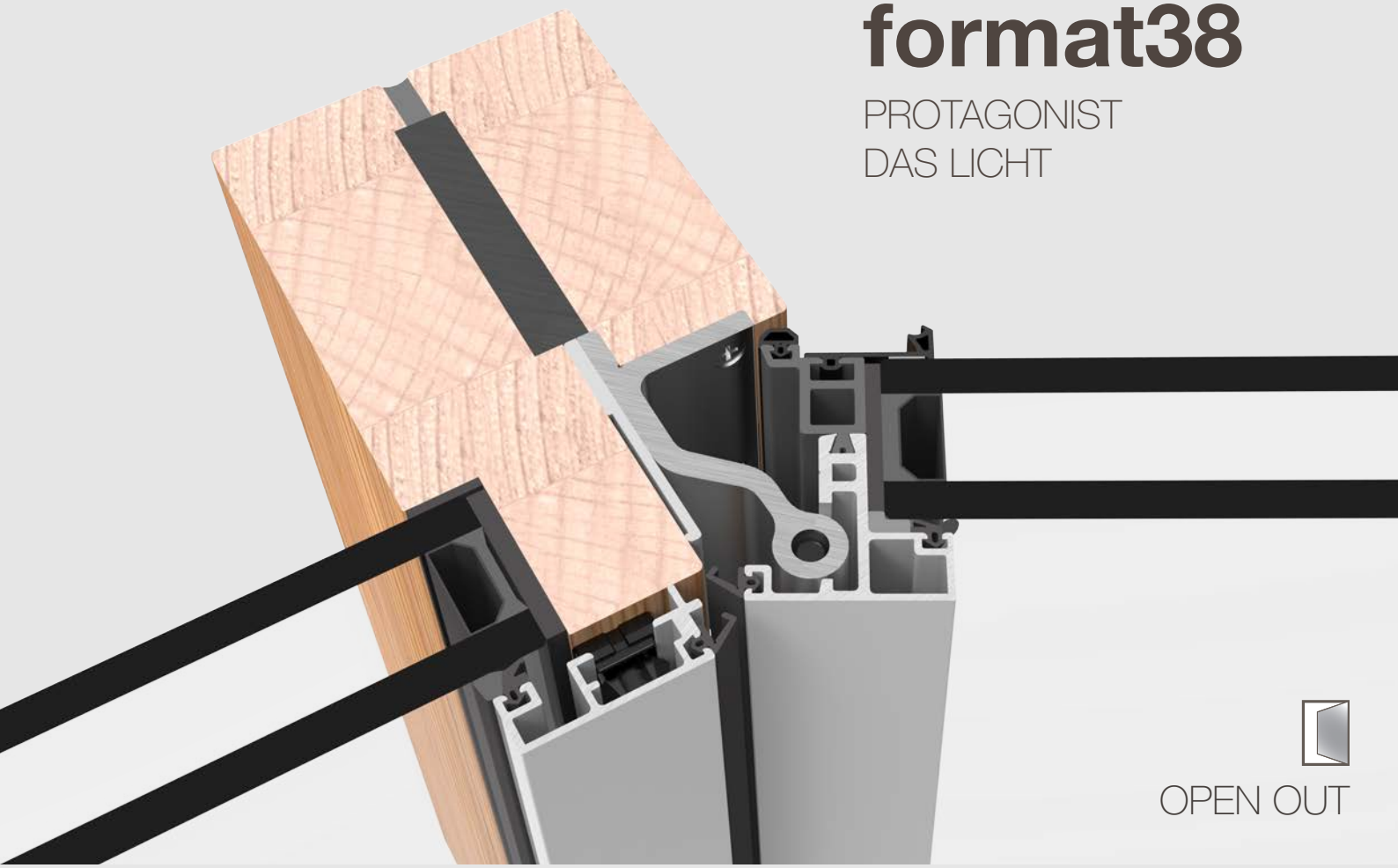

OPEN OUT

Das „jemals“ slankste holz-alu system!

PATENTED

DE ed. 07/2019

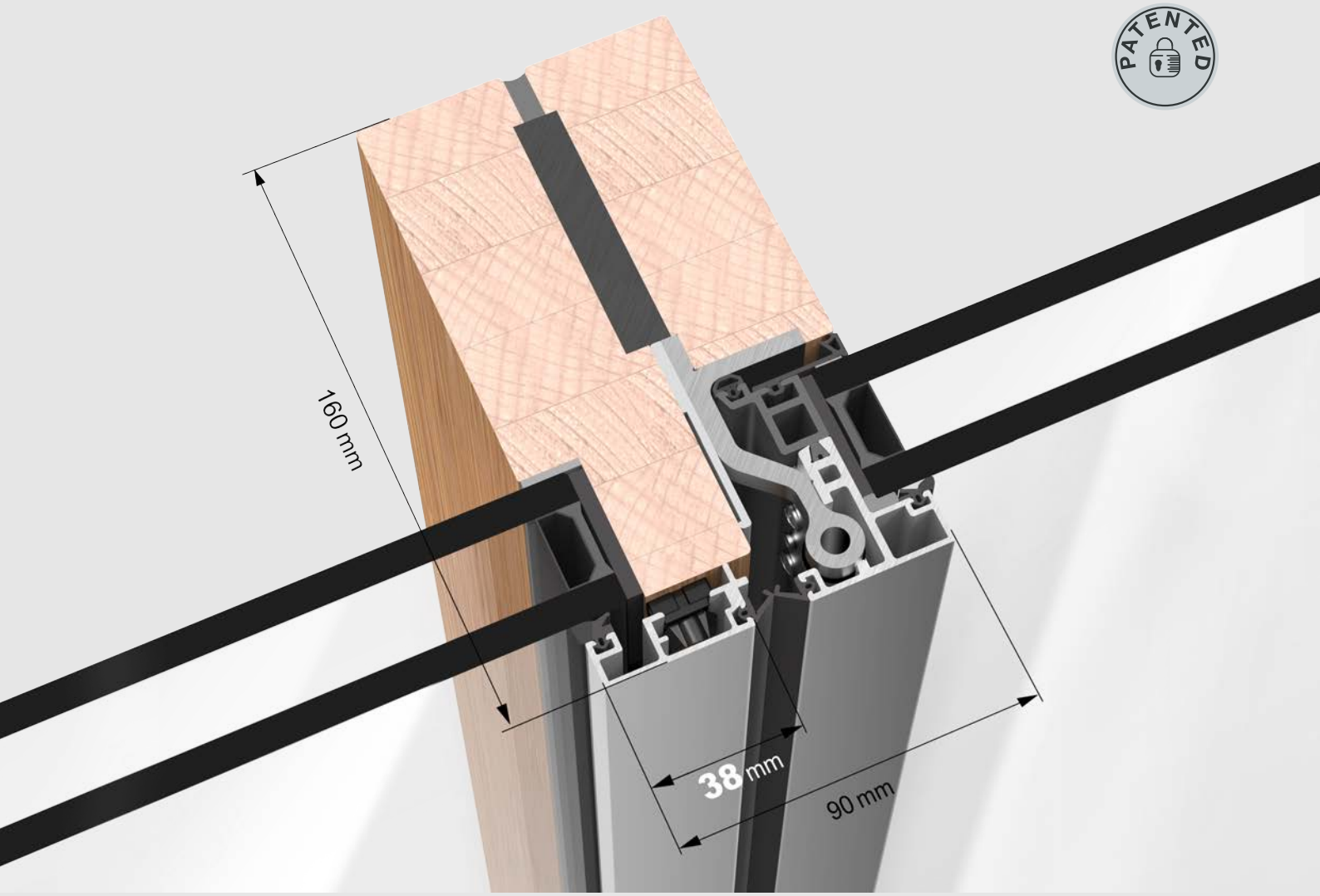

uni_one **format38** ist eine Revolution im Bereich der Fensterrahmen.
Minimale Alu-Holzprofile können endlich eine hohe thermische und akustische Performance erreichen. Der schmale Umfangrahmen uni_one **format38** sorgt für maximale Helligkeit in den Wohnräumen. Zwischen festen und zu öffnenden Einheiten ist visuell kein Unterschied wahrnehmbar, was die Fassadengestaltung unabhängig von der Bestückung mit Glas, Isolierplatten, Jalousien, in voller Freiheit ermöglicht.

Vervollständigt die Integration von Rahmen der verschiedenen Dimensionen.

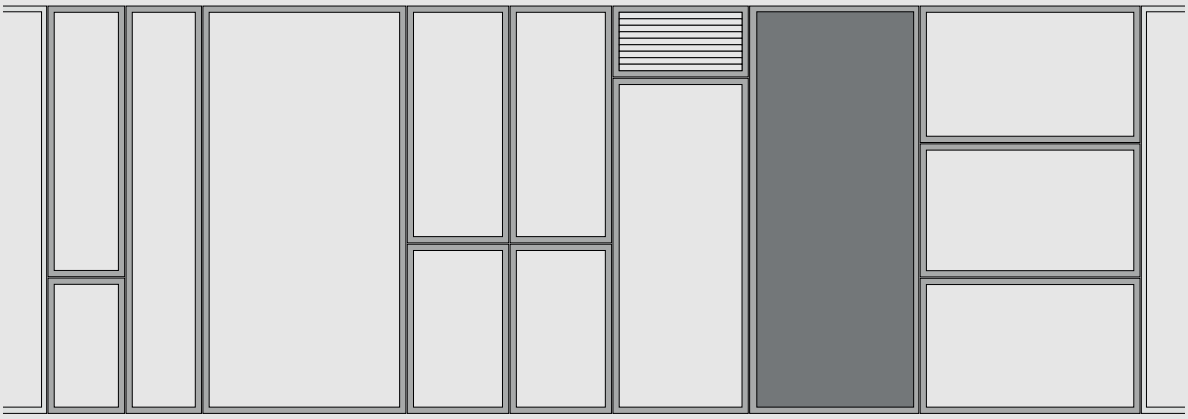

Verfügbare Typen und prinzipielle Eigenschaft

side hung

Flügelgewicht
bis 90 kg

top hung

Flügelgewicht
bis 90 kg

festverglasungen

bis 3500mm
Hoch

eingangstüren

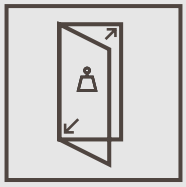

eingangstüren
Flügelgewicht bis 120 kg

niedrige Schwelle

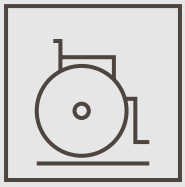

ein sicheres Produkt
für Ihr zu Hause

glasstärke 31-47mm

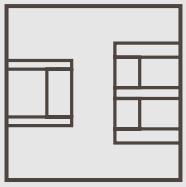

Uw-Werte
1,3-0,82 W/(m²K)

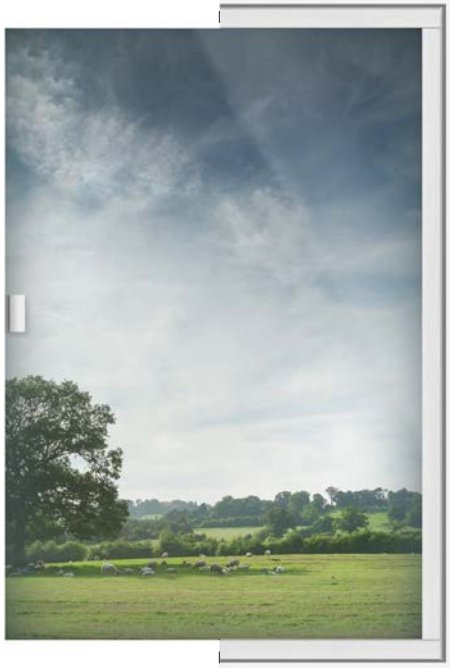

RAHMEN NICHT SICHBAR
Die 40 mm vom Holzrahmen sind komplett verdeckt in der Mauer (Gipskartonplatte).

ALLES UNISCHTBAR
Scharniere, Griffe... der Rahmen des Fensters. Pure Vision.

Uniform S.p.A. dankt
VRRT & **Kristofer Adelaide Architecture**

format38

PROTAGONIST
DAS LICHT

200-113/02

UNIFORM S.p.A.
via dell'Agricoltura, 36
37046 Minerbe - Verona, Italy

tel +39 0442 669669
fax +39 0442 641690

www.uniform.it
uniform@uniform.it

Entdecke mehr unter:
www.sistema-uni-one.it