COLOMBO DESIGN

DKZERO
MINIMAL SOLUTION

magis**40**
HS-magis**40**

FS40
FS41
FS42
FS43

Produced with:
uni_one TECHNOLOGY

DEU ed. 09/2022

Die Details sind nicht für jedermann

magis**40**

DK Zero FS40

Für das exklusive Programm magis40 von uni_one technology, in Zusammenarbeit mit "Colombo Design", legt einen Griff mit hervorragender Technik und Ästhetik entwickelt: der Griff magis40 DK Zero.

Ein innovatives Produkt, was sich durch einen besonderen Stil auszeichnet, bei dem das Design des Fensters durch die schlanke Rosette an Ästhetik gewinnt. Das Öffnen erfolgt durch eine einfache Bewegung, welche die Funktions- und Gebrauchseigenschaften positiv unterstreicht.

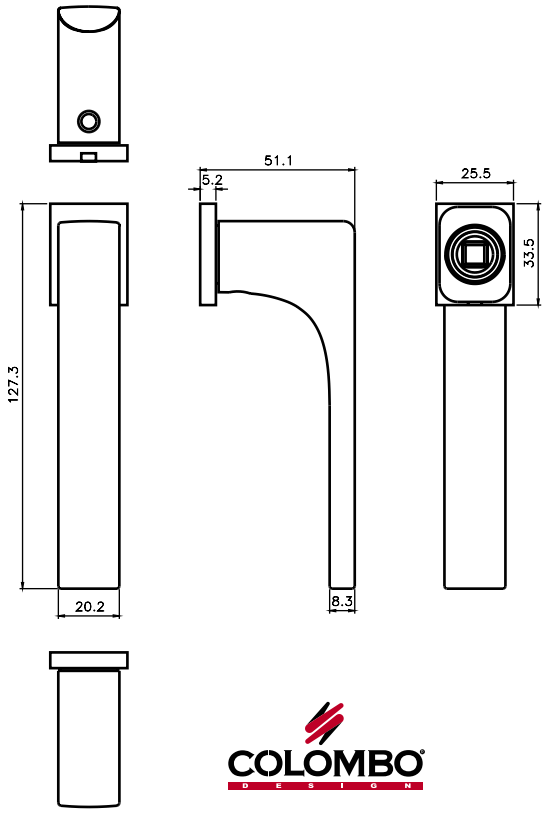

www.colombodesign.it

www.sistema-uni-one.it/magis40

Produced with: uni_one TECHNOLOGY

Die Details
sind nicht
für jedermann

magis**40**

DK Zero FS41

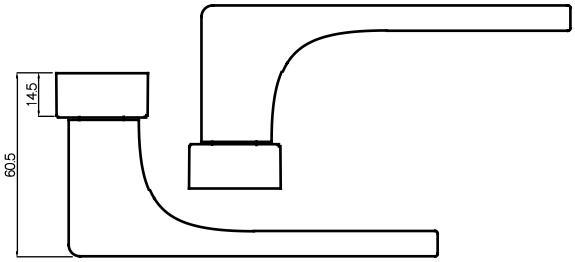

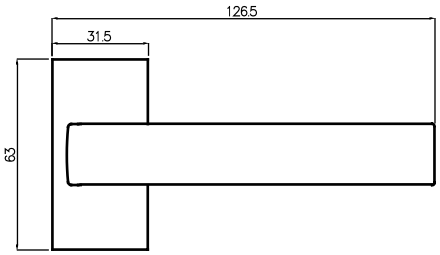

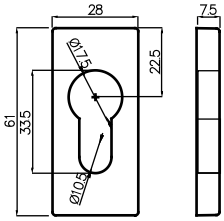

Für das exklusive Programm magis40 von uni_one technology, in Zusammenarbeit mit "Colombo Design", legt einen Griff mit hervorragender Technik und Ästhetik entwickelt: der Griff magis40 DK Zero.

Ein innovatives Produkt, was sich durch einen besonderen Stil auszeichnet, bei dem das Design des Fensters durch die schlanke Rosette an Ästhetik gewinnt. Das Öffnen erfolgt durch eine einfache Bewegung, welche die Funktions- und Gebrauchseigenschaften positiv unterstreicht.

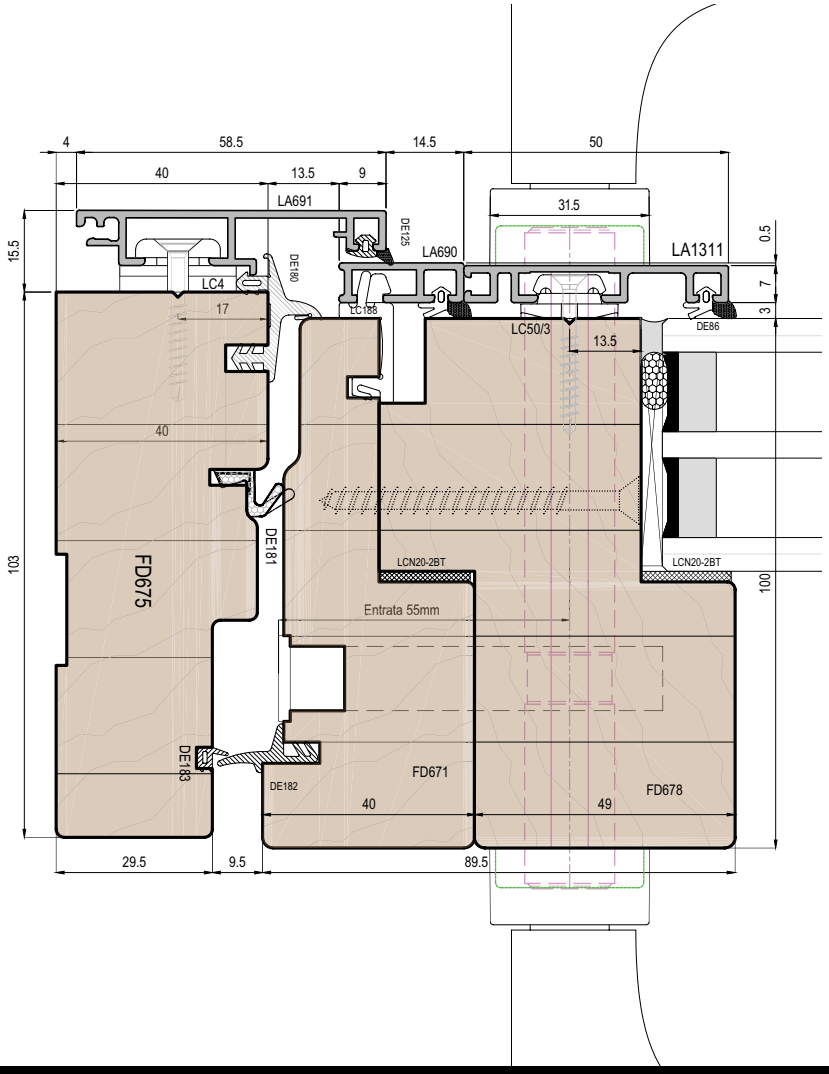

SCHLÜSSEL UND
ZYLINDER
ENTHALTEN

ISEO cod art:
82F6940859

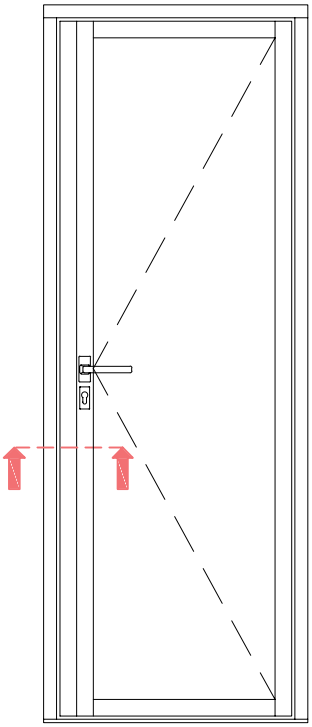

Die Details
sind nicht
für jedermann

HS-magis**40**

DK Zero FS42

Für das Programm magis40 by uni_one technology wurde der Griff für das Hebe-Schiebe von "Colombo Design" gewählt, ein für Uniform realisiertes Exklusivmodell mit eingebautem, kleinen Schiebegriff, der sich dem geringen Profil des Fensters perfekt anpasst. Der Griff für das Hebe-Schiebe wird in Kombination mit dem Griff für das Fenster magis40 DK Zero mit den sechs erhältlichen Finishs angeboten.

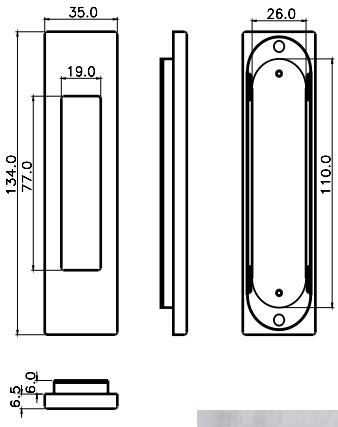

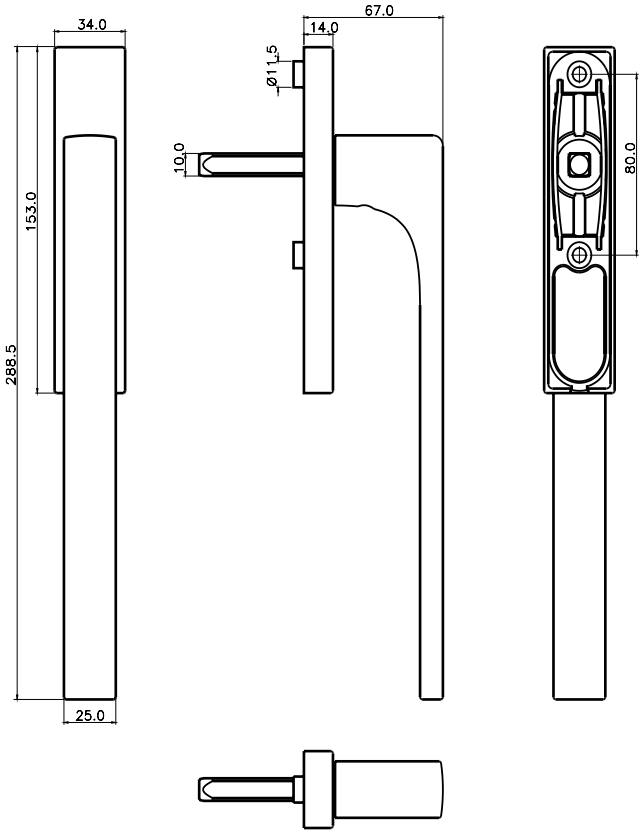

COLOMBO DESIGN

Die Details
sind nicht
für jedermann

HS-magis**40**

DK Zero FS43

Für das Programm magis40 by uni_one technology wurde der Doppelgriff für das Hebe-Schiebe von "Colombo Design", inklusive Schloss mit durchgehendem Zylinder gewählt, der sich dem geringen Profil des Fensters perfekt anpasst.
Der Doppelgriff für das Hebe-Schiebe wird in Kombination mit dem Griff für das Fenster magis40 DK Zero angeboten.

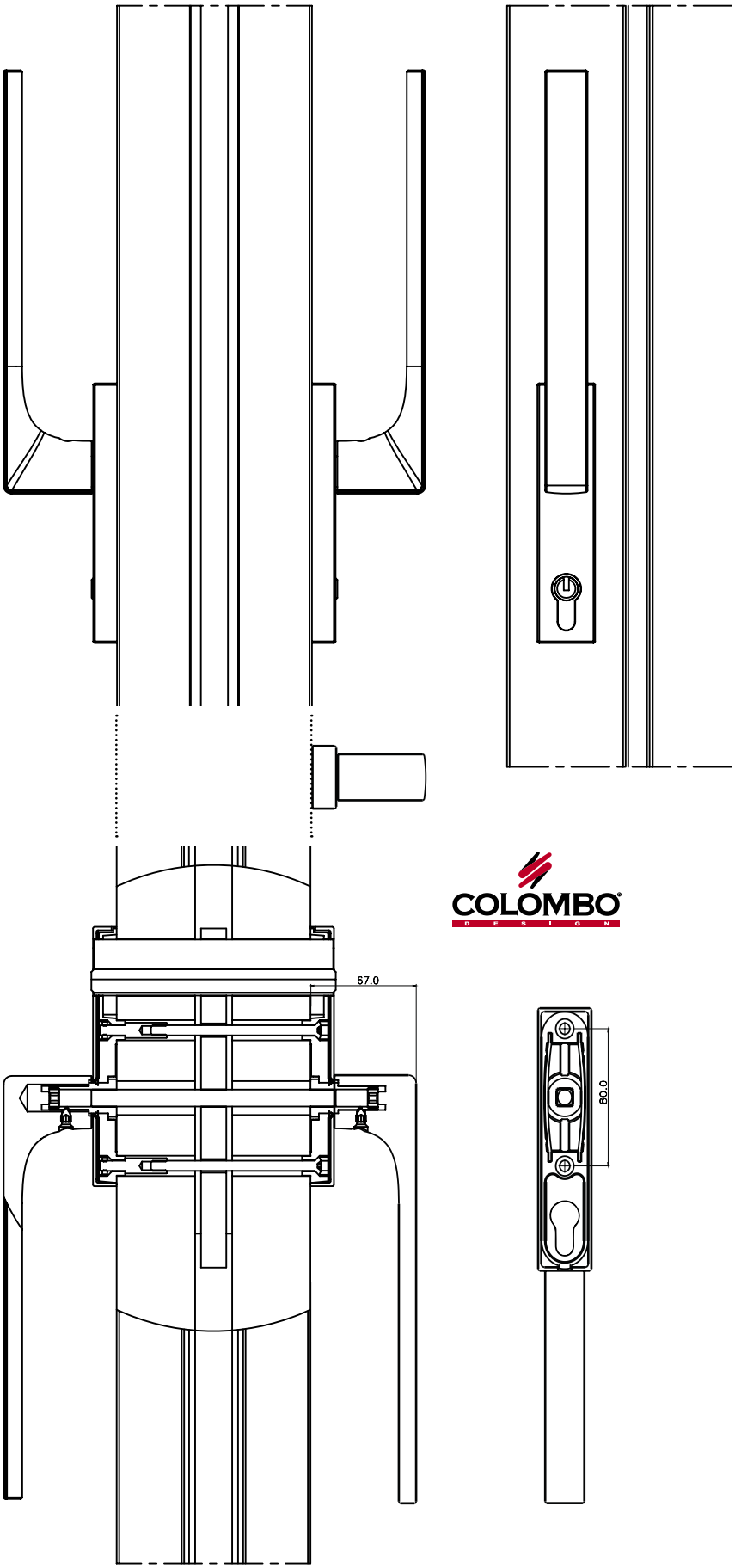

SCHLÜSSEL UND
ZYLINDER
ENTHALTEN

ISEO cod art:
82F6950809

COLOMBO DESIGN

Finish der Griffe

Die Griffe für die Modelle mit Flügel und zum Hebe-Schiebe magis40 DK Zero sind mit den folgenden Finishs erhältlich:

cromat

FS40-CM
GRIFF FÜR FLÜGELTÜR DK

FS41-CM
DURCHGEHENDER GRIFF INT/EXT

FS42-CM
GROSSER GRIFF HS + EINLASSMUSCHEL

FS43-CM
DOPPELTER GRIFF HS INT+EXT MIT SCHLOSS MIT DURCHGEHENDEM ZYLINDER

10

biancomat

FS40-BI
GRIFF FÜR FLÜGELTÜR DK

FS41-BI
DURCHGEHENDER GRIFF INT/EXT

FS42-BI
GROSSER GRIFF HS + EINLASSMUSCHEL

FS43-BI
DOPPELTER GRIFF HS INT+EXT MIT SCHLOSS MIT DURCHGEHENDEM ZYLINDER

10

oroplus

FS40-OL
GRIFF FÜR FLÜGELTÜR DK

FS42-OL
GROSSER GRIFF HS + EINLASSMUSCHEL

10

cromo

FS40-CR
GRIFF FÜR FLÜGELTÜR DK

FS41-CR
DURCHGEHENDER GRIFF INT/EXT

FS42-CR
GROSSER GRIFF HS + EINLASSMUSCHEL

10

grafitemat

FS40-GM
GRIFF FÜR FLÜGELTÜR DK

FS41-GM
DURCHGEHENDER GRIFF INT/EXT

FS42-GM
GROSSER GRIFF HS + EINLASSMUSCHEL

30

neromat

FS40-NM
GRIFF FÜR FLÜGELTÜR DK

FS41-NM
DURCHGEHENDER GRIFF INT/EXT

FS42-NM
GROSSER GRIFF HS + EINLASSMUSCHEL

FS43-NM
DOPPELTER GRIFF HS INT+EXT MIT SCHLOSS MIT DURCHGEHENDEM ZYLINDER

10

200-215/02 gusella-adv.com

magis40

Produced with:
uni_one TECHNOLOGY

www.sistema-uni-one.it

uniform
thewindowmotive™

via dell'Agricoltura, 36
37046 Minerbe - Verona, Italy
tel +39 0442 669669
uniform@uniform.it
www.uniform.it