COLOMBO DESIGN

DKZERO
MINIMAL SOLUTION

magis**40**
HS-magis**40**

FS40
FS41
FS42
FS43

Produced with:
uni_one TECHNOLOGY

FRA ed. 09/2022

les détails,
sont pour les personnes
les plus exigeantes

magis**40**

DK Zero FS40

Pour le programme exclusif magis40 by uni_one technology, en partenariat avec "Colombo Design", a été sélectionnée une poignée à haute performance technique et esthétique: la poignée magis40 DK Zero.

Un produit innovant, avec un allure distinctive, ou' l'absence presque totale d'encombrement de la rosace valorise ultérieurement le design de la fenêtre, actionnée par un micro-mouvement qui maintient les caractéristiques fonctionnelles d'utilisation inchangées.

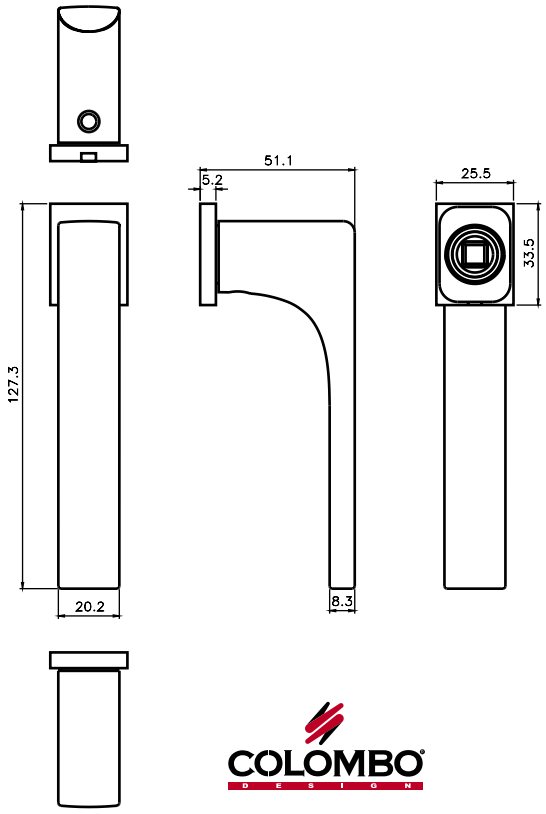

www.colombodesign.it

www.sistema-uni-one.it/magis40

Produced with: uni_one TECHNOLOGY

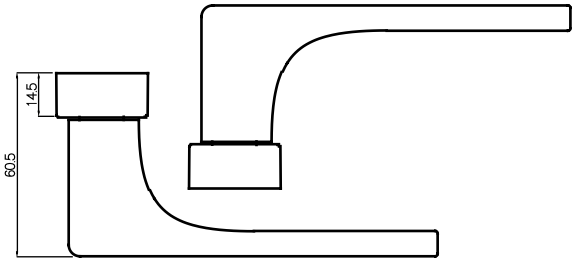

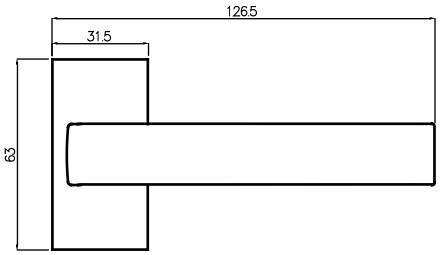

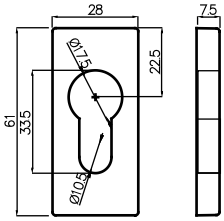

COLOMBO DESIGN

les détails,
sont pour les personnes
les plus exigeantes

magis**40**

DK Zero FS41

Pour le programme exclusif magis40 by uni_one technology, en partenariat avec "Colombo Design", a été sélectionnée une poignée à haute performance technique et esthétique: la poignée magis40 DK Zero.

Un produit innovant, avec un allure distinctive, ou' l'absence presque totale d'encombrement de la rosace valorise ultérieurement le design de la fenêtre, actionnée par un micro-mouvement qui maintient les caractéristiques fonctionnelles d'utilisation inchangées.

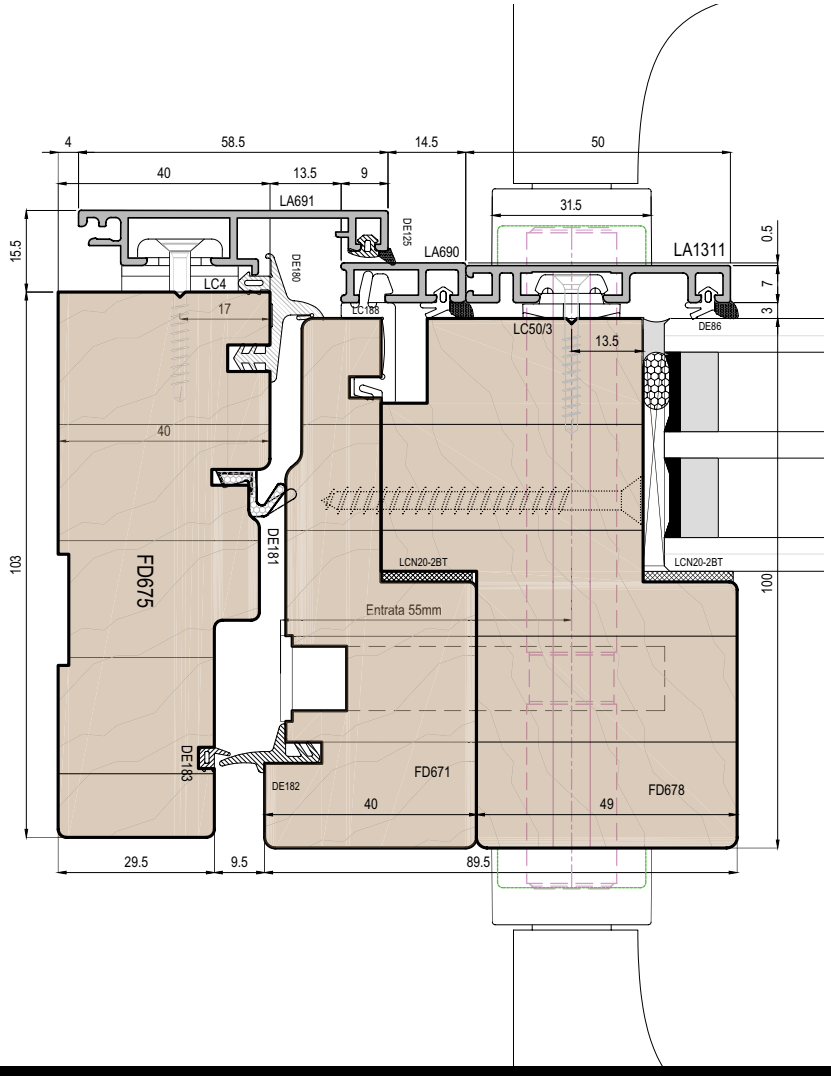

CLÉS ET
CYLINDRE
INCLUS

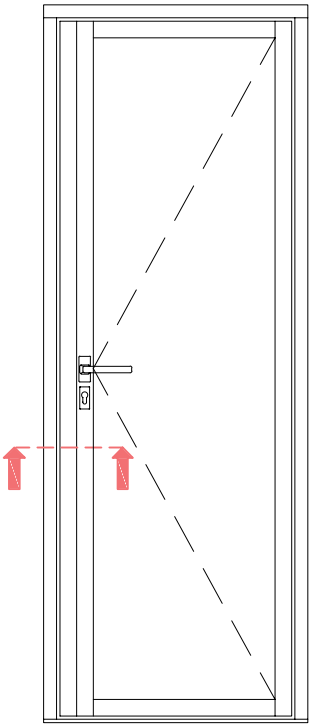

les détails,
sont pour les personnes
les plus exigeantes

HS-magis**40**

DK Zero FS42

Pour le programme magis40 by uni_one technology, c'est la poignée pour menuiserie levant-coulissant "Colombo Design" qui a été sélectionnée, un modèle exclusivement réalisé pour Uniform avec un carré d'entraînement encastrable qui s'adapte parfaitement à l'épaisseur réduite du profil de la menuiserie. La poignée pour levant-coulissant est proposée en combinaison avec la poignée de fenêtre magis40 DK Zero dans les six finitions disponibles.

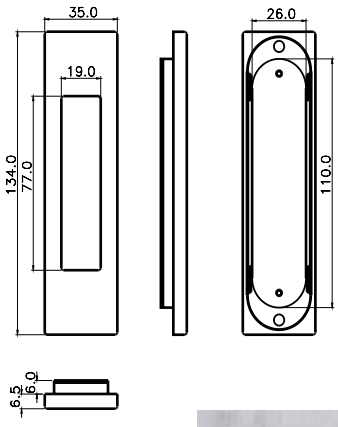

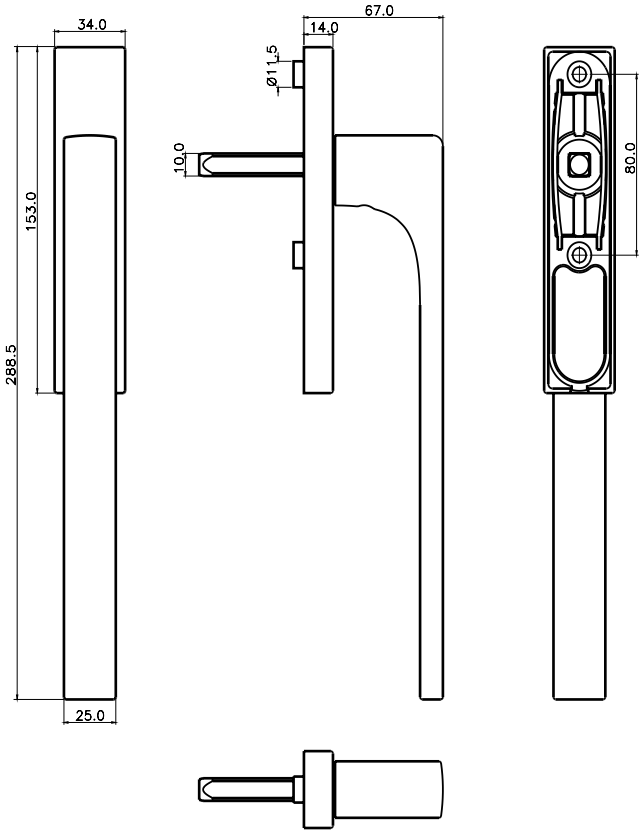

COLOMBO DESIGN

www.colombodesign.it

www.sistema-uni-one.it/magis40

Produced with: uni_one TECHNOLOGY

les détails,
sont pour les personnes
les plus exigeantes

HS-magis**40**

DK Zero FS43

Pour le programme magis40 by uni_one technology, la double poignée pour levant-coulissant "Colombo Design" avec serrure cylindre passant incluse a été sélectionnée, qui s'adapte parfaitement à l'épaisseur réduite du profil de la menuiserie. La double poignée pour levant-coulissant est proposée en combinaison avec la poignée pour fenêtre magis40 DK Zero.

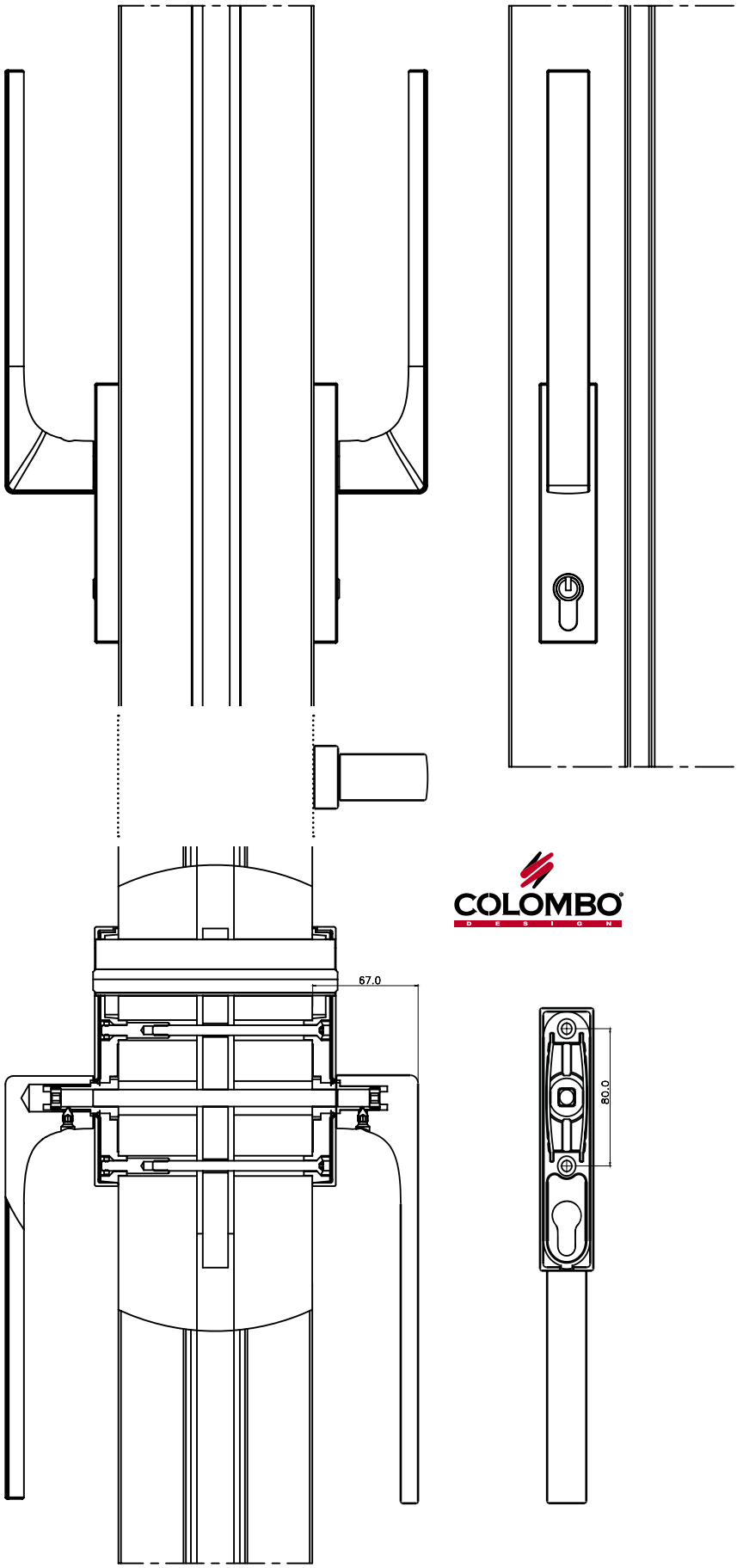

CLÉS ET
CYLINDRE
INCLUS

ISEO cod art:
82F6950809

COLOMBO DESIGN

Finitions des poignées

Les poignées pour les modèles ouvrants à battant et levant-coulissant magis40 DK Zero, sont disponibles dans les finitions suivantes:

cromat

FS40-CM
POIGNÉE BATTANT DK

FS41-CM
POIGNÉE PASSANTE INT/EXT

FS42-CM
POIGNÉE HS + COQUILLE

FS43-CM
DOUBLE POIGNÉE HS INT+EXT
AVEC SERRURE CYLINDRE PASSANT

biancomat

FS40-BI
POIGNÉE BATTANT DK

FS41-BI
POIGNÉE PASSANTE INT/EXT

FS42-BI
POIGNÉE HS + COQUILLE

FS43-BI
DOUBLE POIGNÉE HS INT+EXT
AVEC SERRURE CYLINDRE PASSANT

oroplus

FS40-OL
POIGNÉE BATTANT DK

FS42-OL
POIGNÉE HS + COQUILLE

cromo

FS40-CR
POIGNÉE BATTANT DK

FS41-CR
POIGNÉE PASSANTE INT/EXT

FS42-CR
POIGNÉE HS + COQUILLE

grafitemat

FS40-GM
POIGNÉE BATTANT DK

FS41-GM
POIGNÉE PASSANTE INT/EXT

FS42-GM
POIGNÉE HS + COQUILLE

neromat

FS40-NM
POIGNÉE BATTANT DK

FS41-NM
POIGNÉE PASSANTE INT/EXT

FS42-NM
POIGNÉE HS + COQUILLE

FS43-NM
DOUBLE POIGNÉE HS INT+EXT
AVEC SERRURE CYLINDRE PASSANT

200-217/04 gusella-adv.com

magis40

Produced with:
uni_one TECHNOLOGY

www.sistema-uni-one.it

uniform
thewindowmotive™

via dell'Agricoltura, 36
37046 Minerbe - Verona, Italy
tel +39 0442 669669
uniform@uniform.it
www.uniform.it