# magis40

Crea,
diseña,
produce.

ESP ed. 09/2021

Produced with:
uni_one
TECHNOLOGY

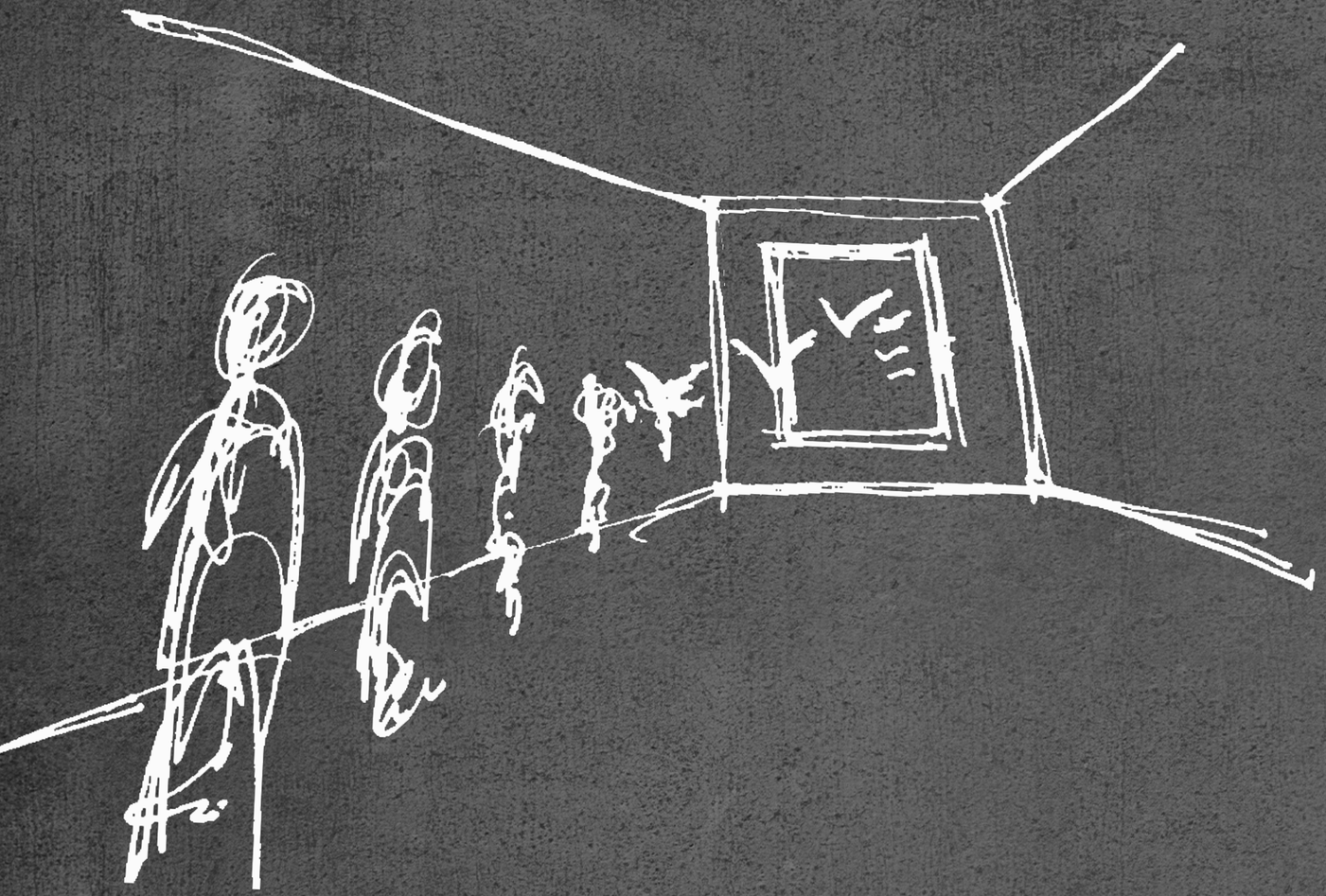

# simposio
## magis40

*El gran Arquitecto Hundertwasser, en el manifiesto «**La Dictature des fenêtres et le droit de fenêtre**», escribió que las casas no están hechas de muros, sino de ventanas. «Les uns prétendent que les maisons se composent de murs. Moi, je dis que les maisons se composent de fenêtres».*

*Cuando vi por primera vez el objeto creado por Uniform, inmediatamente recordé la frase de Hundertwasser.*

*Por primera vez, tras 30 años de diseños, observación y estudio de ventanas y sus exposiciones en diferentes salas de exposición, no vi una ventana, sino una pared para diseñar, donde poder moverme libremente para crear, sin ese elemento molesto que siempre ha comprometido un buen diseño de decoración.*

*magis40 nos permite realizar un diseño democrático de la verticalización de la pared, algo que hasta ahora el diseño de interiores no ha hecho posible, obligando a realizar "obturaciones" con ventanas arrogantes y prepotentes.*

*magis40 ha derribado el muro de la arrogancia de los cerramientos, ha puesto a disposición la libertad de diseñar más allá de la luz y para la luz, canalizando la luz y haciéndola protagonista en la decoración.*

*magis40 permite que el diseñador juegue con el «está y no está», decidiendo si hacer que la ventana se convierta en la protagonista o sea solo un extra.*

*La gran capacidad de contaminación matérica de magis40 y sus altas prestaciones técnicas son una combinación exitosa y única en su género.*

*Giorgio Massimiliano Marchesi*
*Art Director*

pasión e innovación tecnológica

# grupo uniform

Somos una empresa que produce sistemas, desarrollamos productos y ofrecemos soluciones acordes con las necesidades y tendencias del mercado. Nos retamos a desarrollar una ventana con solo 40mm de perfil de hoja visto y con una solución de marco oculto enrasado a la pared.

SAFETY SYSTEM CERTIFICATION
DNV·GL
OHSAS 18001

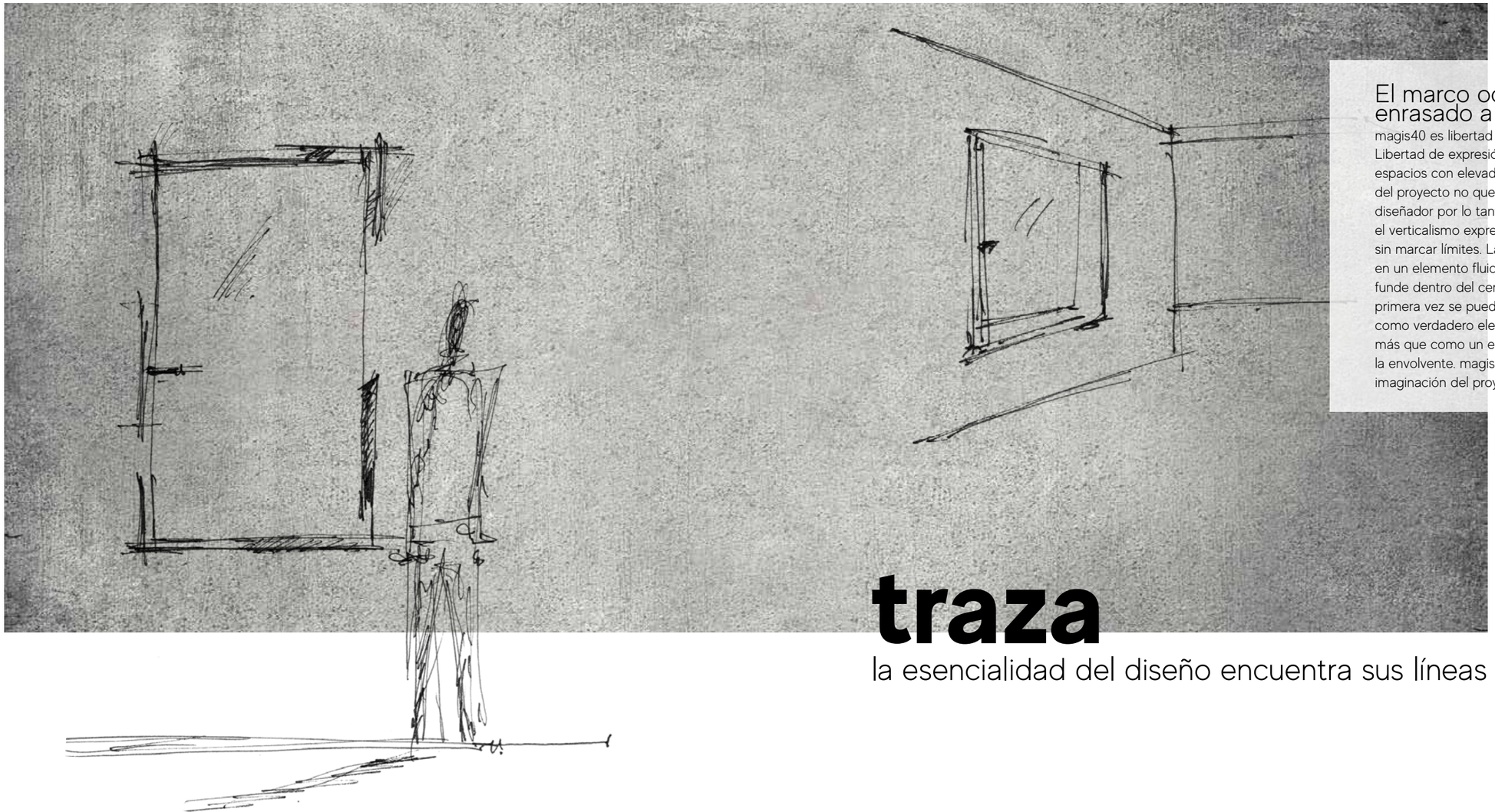

## El marco oculto enrasado a la pared

magis40 es libertad de proyectar. Libertad de expresión, de crear nuevos espacios con elevado confort. El ambiente del proyecto no queda contaminado y el diseñador por lo tanto es libre de ensalzar el verticalismo expresándose creativamente sin marcar límites. La ventana se convierte en un elemento fluido, discreto, que se funde dentro del cerramiento opaco. Por primera vez se puede elegir una ventana como verdadero elemento de diseño más que como un elemento técnico de la envolvente. magis40 deja espacio a la imaginación del proyectista.

# traza

la esencialidad del diseño encuentra sus líneas

# síntesis

una carpintería extremadamente delgada

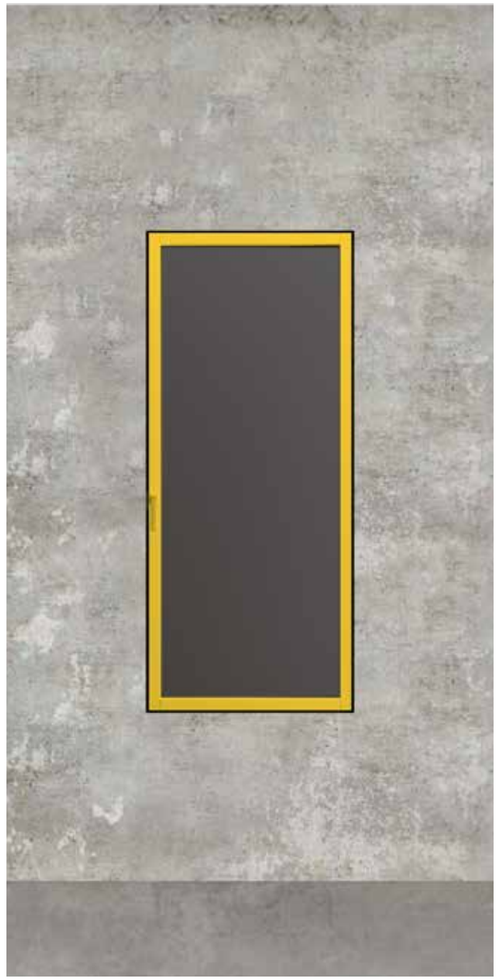

uni_one TECHNOLOGY

## Minimalista

Con magis40 tienes a disposición un diseño extremo, fino y elegante.
La síntesis es el corazón de esta línea.
Simplicidad y funcionalidad se renuevan y evolucionan a través de una búsqueda de formas limpias y minimalistas junto al racionalismo de materias primas naturales.
Mayor superficie acristalada, sección reducida de la perfilería de madera:
la luz es la protagonista.

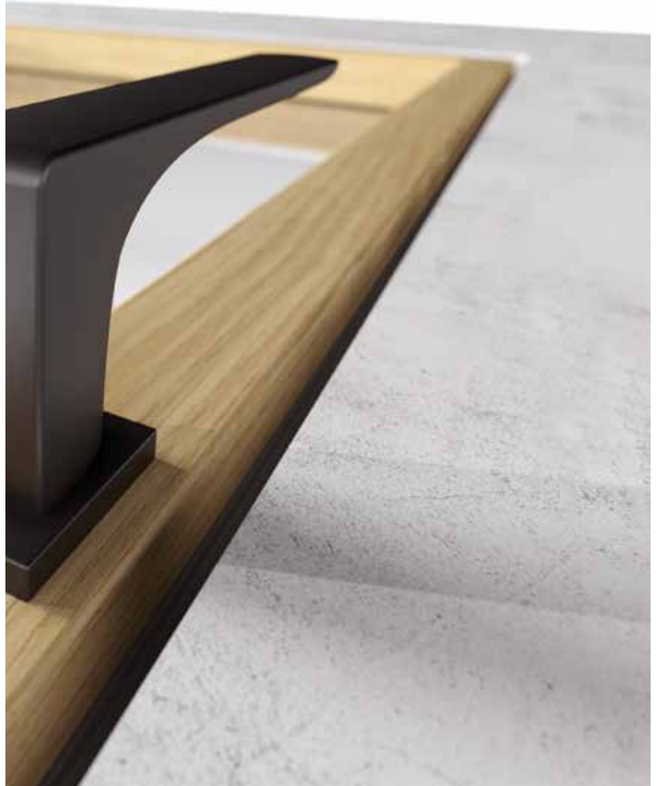

# outfit

## aspecto personalizado y original

Con magis40 el concepto de outfit entra en el mundo de la ventana. magis40 es un concepto, un estímulo a la creatividad del diseñador y productor de carpintería. Un sabio mix que deja amplia libertad de reinterpretar la ventana, de vivirla y vestirla con accesorios y complementos en línea con nuestro propio estilo. Nosotros hemos imaginado nuestro aspecto en cada mínimo detalle, tú también puedes crear tu proprio outfit preferido.

una elección ponderada

# naturaleza

## Sostenible

Dentro de magis40 late un corazón de madera laminada, porque la naturaleza para nosotros siempre es tendencia.
La barra de madera laminada permite el máximo aprovechamiento del árbol, sin ningún derroche. Además el empleo de técnicas ecológicas de reforestación programadas otorga a la ventana magis40 un sello indiscutible de sostenibilidad.
Para los perfiles uni_one se utiliza solo madera procedente de bosques certificados FSC®.
Madera: sostenible y tecnológica.

## Madera - Aluminio

magis40 presenta en su interior la madera como excelencia de la naturaleza y por el exterior un escudo de aluminio para proteger la madera y evitar cualquier necesidad de mantenimiento. Una gama de ventanas que mantiene sus funciones, prestaciones y estética inalteradas en el tiempo.

uni_one TECHNOLOGY

el binomio perfecto

# armonía

uni_one TECHNOLOGY

VISTA EXTERNA

VISTA INTERNA

## Excelentes resultados al aire/agua/viento

Los requisitos prestacionales alcanzados marcan una meta importante para carpinterías minimalistas.
La ventana magis40 se presta a albergar distintas tipologías y grosores de vidrio y conseguir una colocación en obra certificada.

un desafío tecnológico sin precedentes

# prestaciones

uni_one TECHNOLOGY

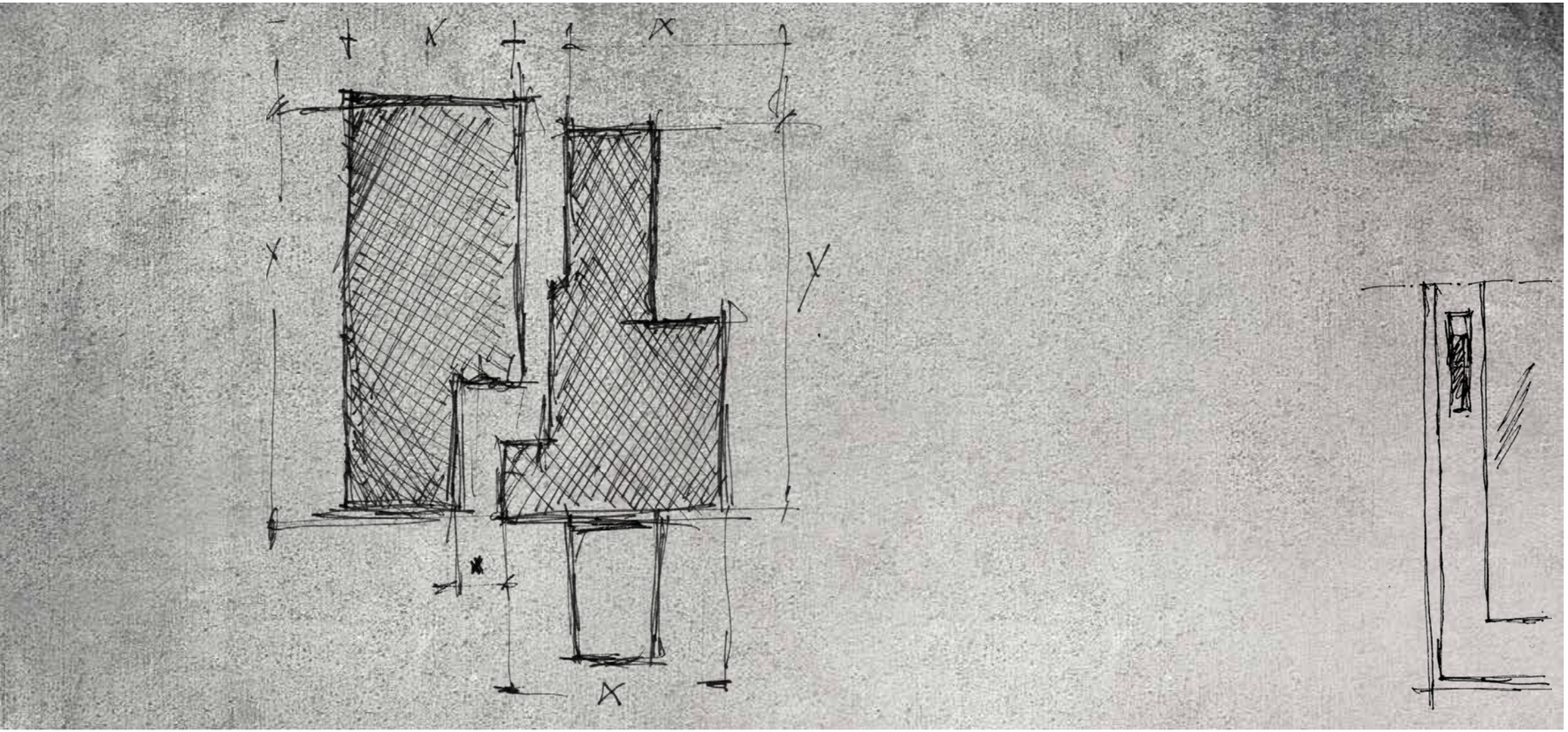

una gama de perfiles internacionales

# soluciones

El programa magis40 es muy versátil y está disponible en múltiples tipologías de abertura: open-in / correderas-elevables / open-out

**OPEN IN**

**CORREDERAS ELEVABLES**

**OPEN OUT**

modelo open-in, extremo en sus dimensiones

# magis**40**

La ultimísima versión dentro del sistema uni_one, exprime todas las características de la tecnología revolucionaria en una ventana que marcará tendencia. El exclusivo sistema de anclaje oculto de los vidrios fijos y la ausencia de solape interior en las hojas, ambas soluciones patentadas, evidencia la elevada aportación tecnológica del sistema para ventanas magis40.

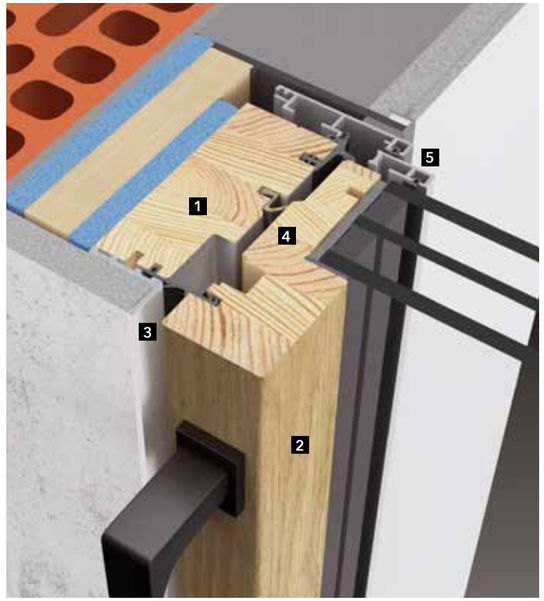


1 madera laminada
2 acabado madera en rechapado de roble
3 marco interior oculto enrasado con la pared
4 perfil hoja sin solape
5 forro exterior de aluminio



uni_one
magis**40**

**OPEN IN**

**DOBLE VIDRIO** Uw=**1,1** W/m²K

**TRIPLE VIDRIO** Uw=**0,71** W/m²K

| | |
|---|---|
| **Material** | Madera-Aluminio |
| **Aislamiento térmico** | Uw= 1,1 W/m²K |
| **Acristalamiento** | Doble vidrio espesor 33mm |
| **Aislamiento térmico** | Uw= 0,71 W/m²K |
| **Acristalamiento** | Triple vidrio espesor 48mm |
| **Aislamiento térmico** | Uw= 0,99 W/m²K |
| **Acristalamiento** | Triple vidrio espesor 48mm |
| **Aislamiento acústico** | Rw hasta 43 dB |
| **Herraje de seguridad** | Hasta RC2 |

| **Dimensiones en mm.** | |
|---|---|
| Espesor hoja | 110,5 x 40mm |
| Espesor marco | 118,5 x 40mm |
| Sección visible hoja + marco | 79mm |
| Sección visible del nudo central 2 hojas | 89,5mm |

| | |
|---|---|
| **Permeabilidad al Aire** | CLASE 4 |
| **Estanqueidad al Agua** | CLASE E1350 |
| **Resistencia a la carga del Viento** | CLASE C5 |

Los valores de aislamiento térmico se calculan según la norma UNI EN 10077/1-2018, UNI EN 10077/2-2018, UNI EN 10456-2008, UNI EN 673-2011, en referencia a una ventana de 1 hoja ANxAL (1500x1500mm, ψg= 0,04 W/mK)

El rendimiento de aire-agua-viento se ha certificado haciendo referencia a una ventana de 2 hojas de ANxAL (1500x1500mm)

Los valores de aislamiento acústico se han certificado haciendo referencia a una ventana de 2 hojas de ANxAL (1300x1500mm)

**magis40 - vidrio 48mm**
**MADERA BLANDA (SOFT WOOD)**
**Uf=0,96 W/m²K**

| **Ug** W/m²K | | **Uw** W/m²K |
|---|---|---|
| 0,5 | -» | 0,71 |
| 0,6 | -» | 0,78 |
| 0,7 | -» | 0,86 |
| 0,8 | -» | 0,94 |
| 0,9 | -» | 1,0 |
| 1,0 | -» | 1,1 |
| 1,1 | -» | 1,2 |

detalles técnicos

# magis**40**

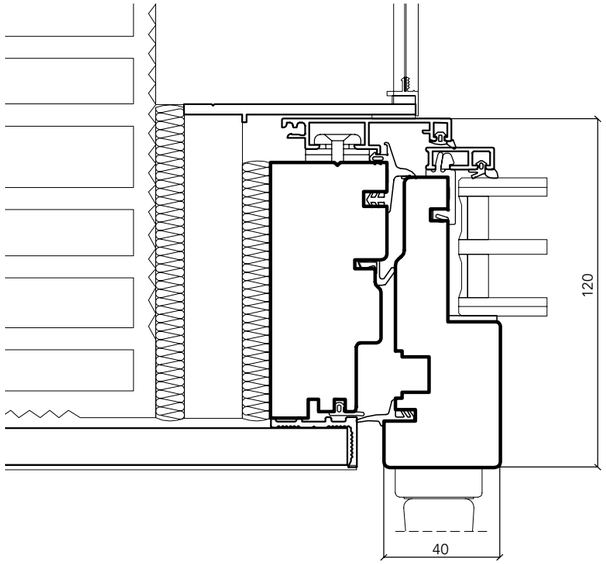


## medidas máximas/mínimas

las medidas máximas y mínimas son indicativas y varían en función del vidrio y herraje empleados

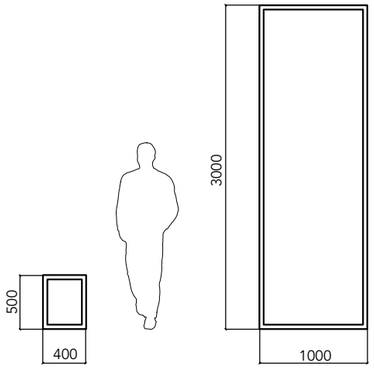


## tipologías

algunos ejemplos de posibles configuraciones

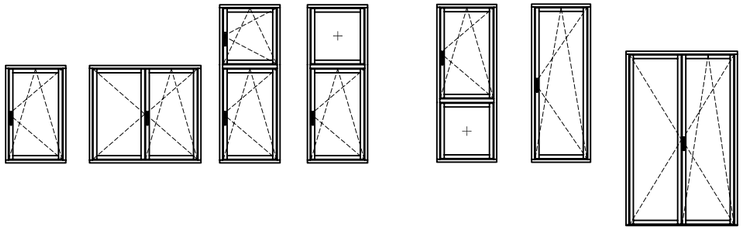

*"Congratulations !*

*You are the first manufacturer to achieve phA-efficiency class for the warm, temperate climate zone"*

*Technical Dept.*
*Passive House institute*

LA VENTANA MAGIS40, DEL SISTEMA UNI_ONE by UNIFORM, ES LA PRIMERA VENTANA, EN OBTENER LA CLASE DE EFICIENCIA phA EN CLIMA CÁLIDO-TEMPLADO

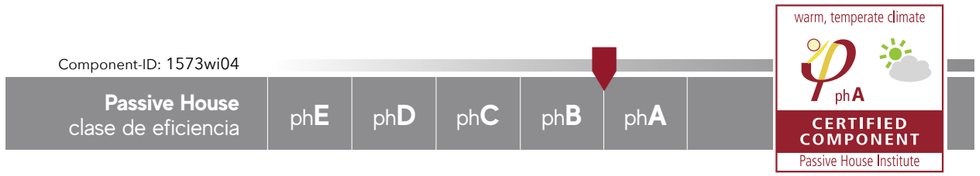


excelente confort habitacional

# ventana pasiva

modelo corredera elevable, elegancia tecnológica en movimiento

# HS-magis**40**

Único entre sus géneros, HS-magis40 es la corredera elevable que completa la línea minimalista de magis40. Al igual que su homónimo practicable, HS-magis40 Kit Uniform, permite realizar una hoja con tan solo 40mm de sección vista y con una solución de marco oculto enrasado a la pared interior.

PATENTED

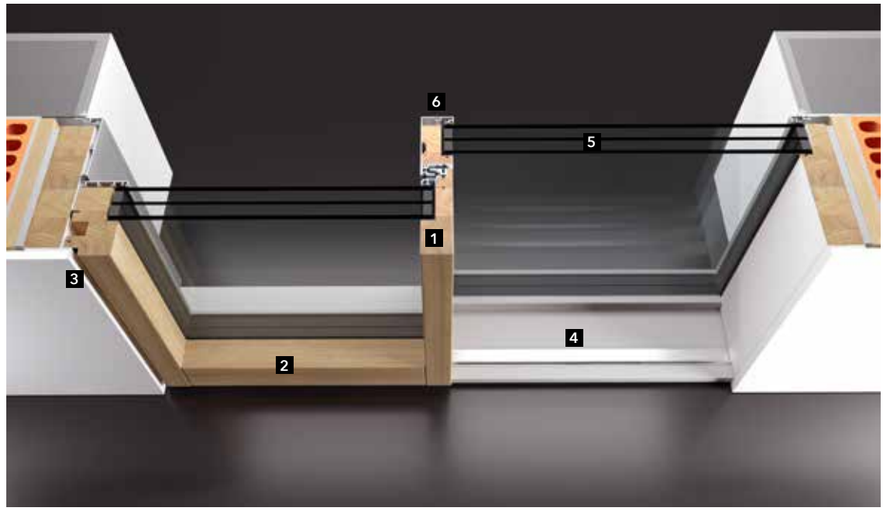


1 madera laminada
2 acabado madera en rechapado de roble
3 marco interior oculto enrasado con la pared
4 umbral inferior en fibra de vidrio
5 vidrio fijo montado en el marco oculto
6 forro exterior de aluminio



uni_one
HS-magis**40**

## CORREDERAS ELEVABLES

**DOBLE VIDRIO** Uw=**1,3** W/m²K

**TRIPLE VIDRIO** Uw=**0,85** W/m²K

| | |
|---|---|
| **Material** | Madera-Aluminio |

| | | | |
|---|---|---|---|
| **Aislamiento térmico** | Uw= 1,3 W/m²K | | Uw= 0,85 W/m²K |
| **Acristalamiento** | Doble vidrio espesor 32mm | | Triple vidrio espesor 52mm |

| | |
|---|---|
| **Aislamiento acústico** | Rw 38 dB |
| **Herraje de seguridad** | Hasta RC2 |

| | |
|---|---|
| **Permeabilidad al Aire** | CLASE 4 |
| **Estanqueidad al Agua** | CLASE 9A |
| **Resistencia a la carga del Viento** | CLASE C4/B5 |
| **Resistencia a la carga del Viento para alturas >=2,4m** | CLASE C1/B2 |

Los valores de aislamiento térmico se calculan según la norma
UNI EN 10077/1-2018, UNI EN 10077/2-2018,
UNI EN 10456-2008, UNI EN 673-2011,
en referencia a una una corredera elevable
Esquema A - ANxAL (2800x2400mm, ψg= 0,04 W/mK)

El rendimiento de aire-agua-viento se ha certificado
haciendo referencia a una corredera elevable
Esquema A - ANxAL (2800x2400mm)

Resistencia a la carga del viento para alturas >2,4m certificada
haciendo referencia a una corredera elevable
Esquema A - ANxAL (4000x3200mm)

Aislamiento acústico certificado
haciendo referencia a una corredera elevable
Esquema A - ANxAL (3560x2960mm)
doble vidrio con Rw= 44 (-2;-7) dB

### HS-MAGIS40 - vidrio 32mm MADERA BLANDA (SOFT WOOD)

| **Ug** W/m²K | | **Uw** W/m²K |
|---|---|---|
| 1,0 | -» | 1,3 |
| 1,1 | -» | 1,4 |
| 1,2 | -» | 1,5 |
| 1,3 | -» | 1,6 |
| 1,4 | -» | 1,7 |
| 1,5 | -» | 1,8 |
| 1,6 | -» | 1,8 |

### HS-MAGIS40 - vidrio 52mm MADERA BLANDA (SOFT WOOD)

| **Ug** W/m²K | | **Uw** W/m²K |
|---|---|---|
| 0,5 | -» | 0,85 |
| 0,6 | -» | 0,95 |
| 0,7 | -» | 1,0 |
| 0,8 | -» | 1,1 |
| 0,9 | -» | 1,2 |
| 1,0 | -» | 1,3 |
| 1,1 | -» | 1,4 |

detalles técnicos

# HS-magis**40**

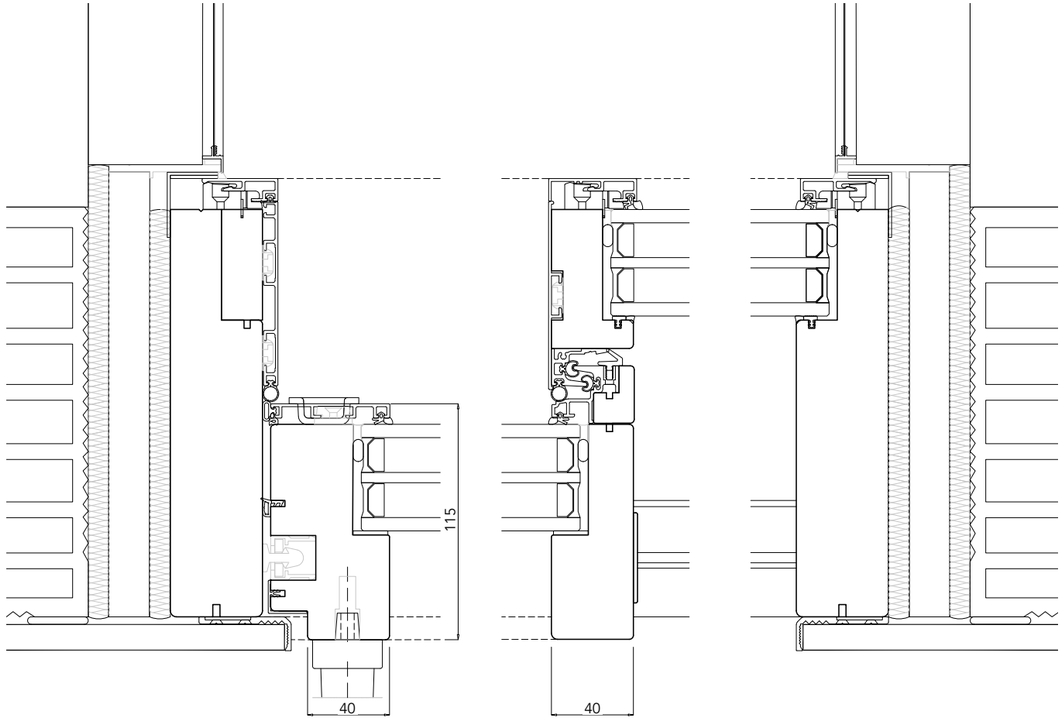


## medidas máximas/mínimas de las hojas correderas

las medidas máximas y mínimas son indicativas y varían en función del vidrio y herraje empleados

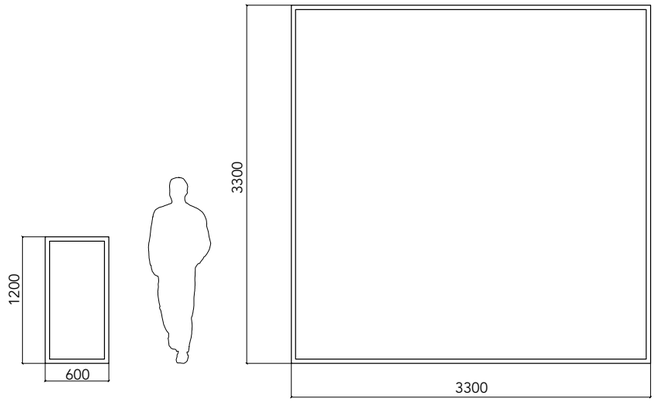


## tipologías

algunos ejemplos de posibles configuraciones

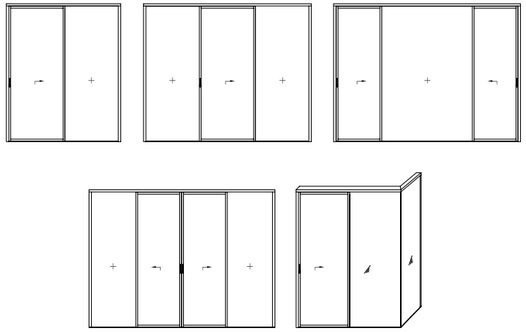

absoluta protagonista la luz

# format**38**

format38 introduce el concepto de solape total entre marco y hoja para reducir la sección visible tanto de la madera interior como del aluminio exterior que se reduce a tan solo 38mm.
El resultado conseguido es un 30% más de aportación de luz mejorando así el confort y la calidad de vida dentro de los edificios.

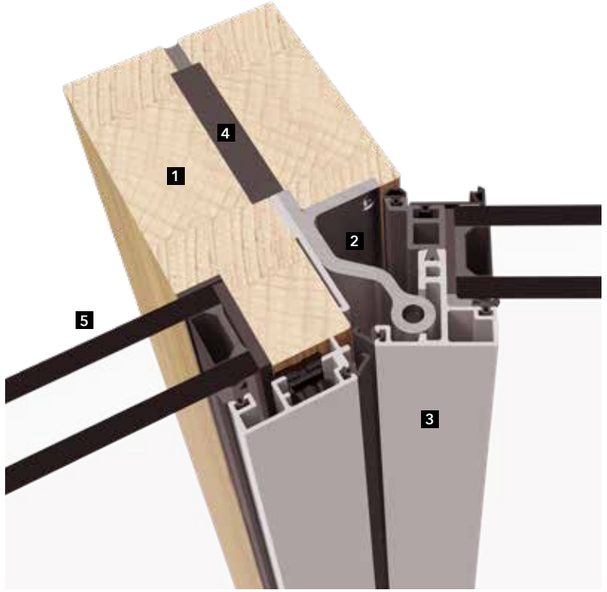


1 madera laminada
2 herraje oculto dentro del perfil de hoja
3 forro exterior de aluminio
4 refuerzo en acero
5 doble y triple vidrio



uni_one
format**38**

**OPEN OUT**

| | |
|---|---|
| **DOBLE VIDRIO** | Uw=**1,3** W/m²K |
| **TRIPLE VIDRIO** | Uw=**0,85** W/m²K |

| | |
|---|---|
| **Material** | Madera-Aluminio |
| **Aislamiento térmico** | Uw= 1,3 W/m²K |
| **Acristalamiento** | Doble vidrio espesor 31-37mm |
| **Aislamiento térmico** | Uw= 0,85 W/m²K |
| **Acristalamiento** | Triple vidrio espesor 41,5-47mm |
| **Aislamiento acústico** | Rw hasta 42 dB |
| **Herraje de seguridad** | RC2N |

| **Dimensiones en mm.** | |
|---|---|
| Dimensiones totales | 40 x 161mm |
| Sección visible | 40mm |

| | |
|---|---|
| **Permeabilidad al Aire** | CLASE 4 |
| **Estanqueidad al Agua** | CLASE E1200 |
| **Resistencia a la carga del Viento** | CLASE C4 |

Los valores de aislamiento térmico se calculan según la norma UNI EN 10077/1-2018, UNI EN 10077/2-2018, UNI EN 10456-2008, UNI EN 673-2011, en referencia a una ventana de 1 hoja ANxAL (1200x1400mm, ψg= 0,04 W/mK)

El rendimiento de aire-agua-viento se ha certificado haciendo referencia a una ventana de 1 hoja de ANxAL (1000x2440mm)

Los valores de aislamiento acústico se han certificado haciendo referencia a una ventana de 1 hoja de ANxAL (1200x1400mm)

**format38 - vidrio 41,5-47mm**
**MADERA BLANDA (SOFT WOOD)**

| **Ug** W/m²K | | **Uw** W/m²K |
|---|---|---|
| 0,5 | -» | 0,85 |
| 0,6 | -» | 0,91 |
| 0,7 | -» | 1,0 |
| 0,8 | -» | 1,1 |
| 0,9 | -» | 1,2 |
| 1,0 | -» | 1,3 |
| 1,1 | -» | 1,4 |

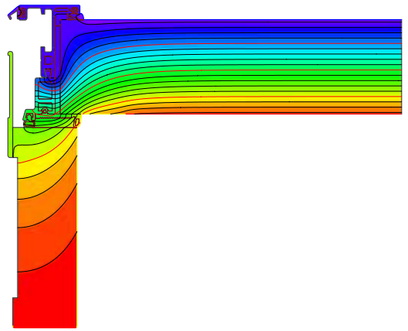

detalles técnicos

# format**38**

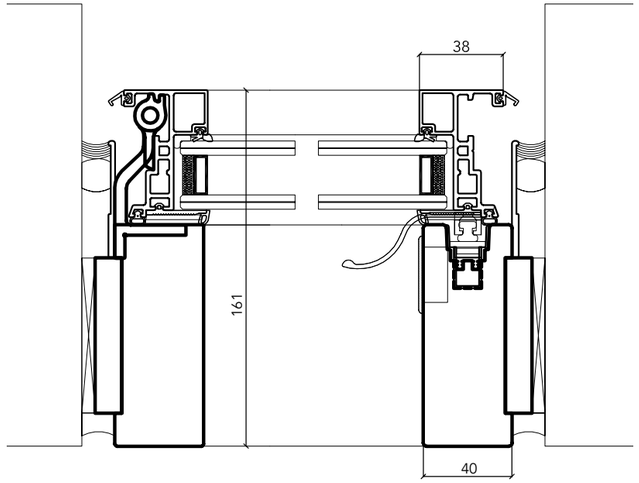


## medidas máximas/mínimas

las medidas máximas y mínimas son indicativas y varían en función del vidrio y herraje empleados

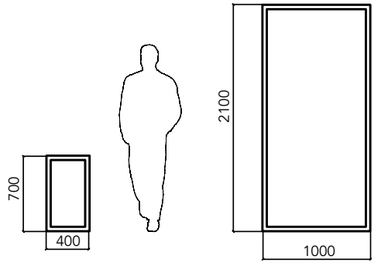


## tipologías

algunos ejemplos de posibles configuraciones (top-hung / side-hung)

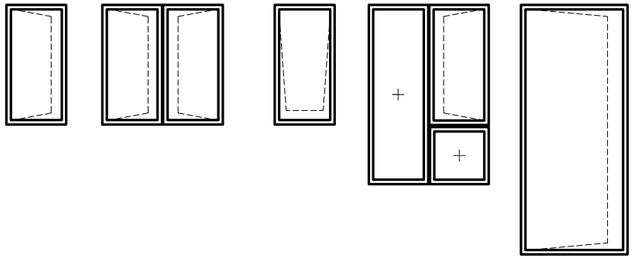

uni_one TECHNOLOGY

la perfilería madera-aluminio más minimalista en el mundo

# ser productor

Analiza los videos y descubre la tecnología
que revoluciona el concepto de ventana.

uni_one TECHNOLOGY

los detalles
no son
para cualquiera

# manillas

Para el exclusivo programa magis40 by uni_one technology, Uniform en colaboración con "Colombo Design" ha desarrollado un modelo de manilla de elevado valor añadido prestacional técnico y estético: la manilla magis40 y HS-magis40 DK Zero.

Un accesorio novedoso con un estilo único y marcado. La casi ausencia de la roseta valoriza aún más el diseño de la ventana y su dispositivo accionado por un micro-movimiento mantiene inalteradas sus características funcionales de empleo.

COLOMBO DESIGN

magis40 DK Zero

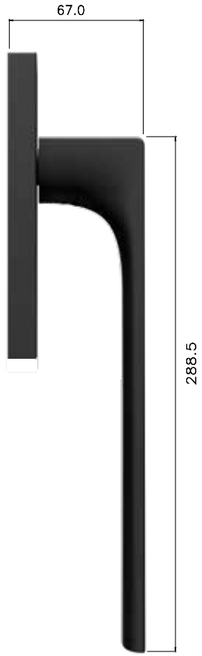


HS-magis40 DK Zero

200-214/03
15>19 design&comunication

# magis40

Produced with:
uni_one
TECHNOLOGY

www.sistema-uni-one.it

uniform
sistemi per serramenti

via dell'Agricoltura, 36
37046 Minerbe - Verona, Italy
tel +39 0442 669669
uniform@uniform.it
www.uniform.it