format38

LA LUMIÈRE
COMME AVANTAGE

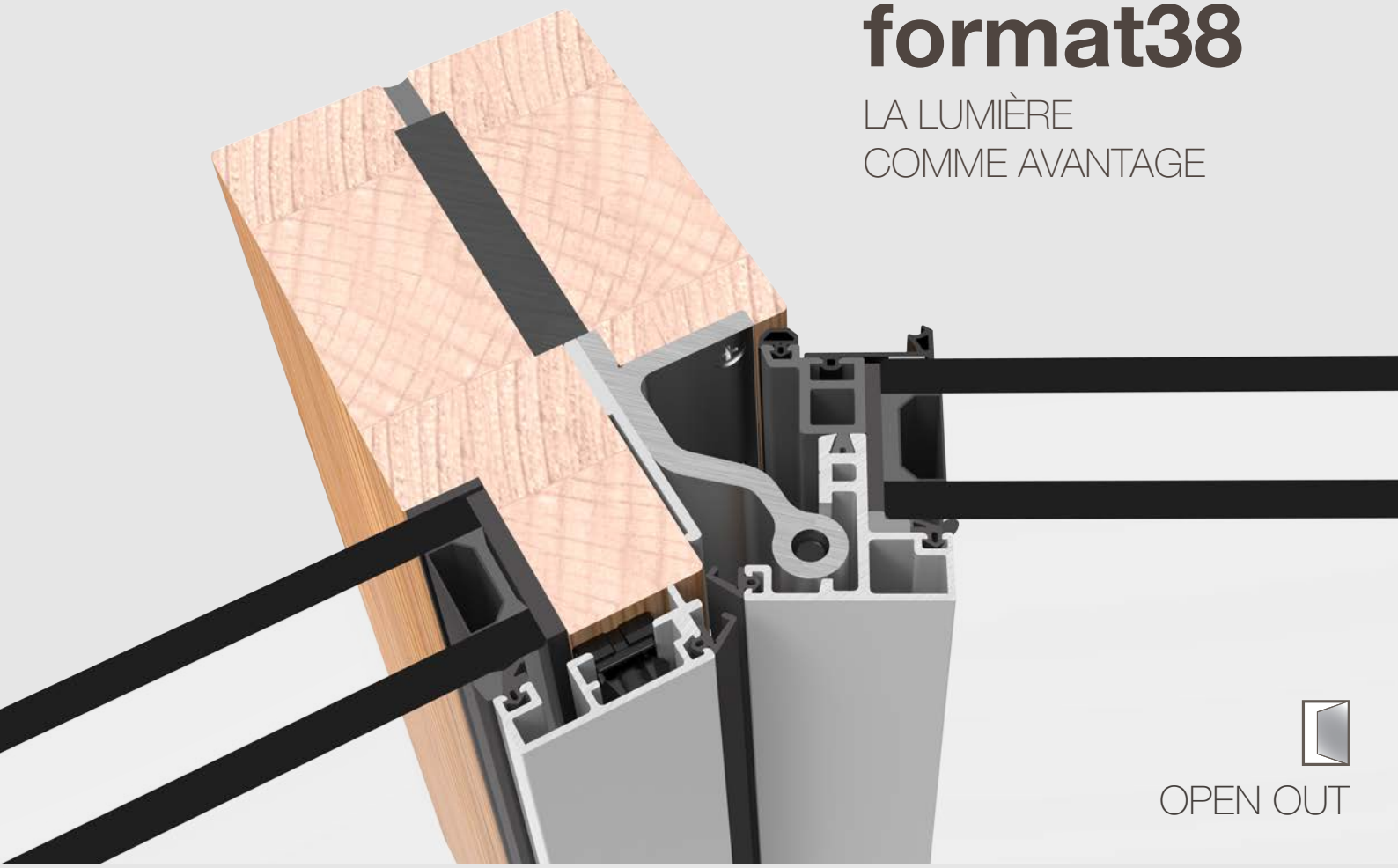

OPEN OUT

Le système pour portes et fenêtres en bois-aluminium le plus finque jamais!

PATENTED

FR ed. 07/2019

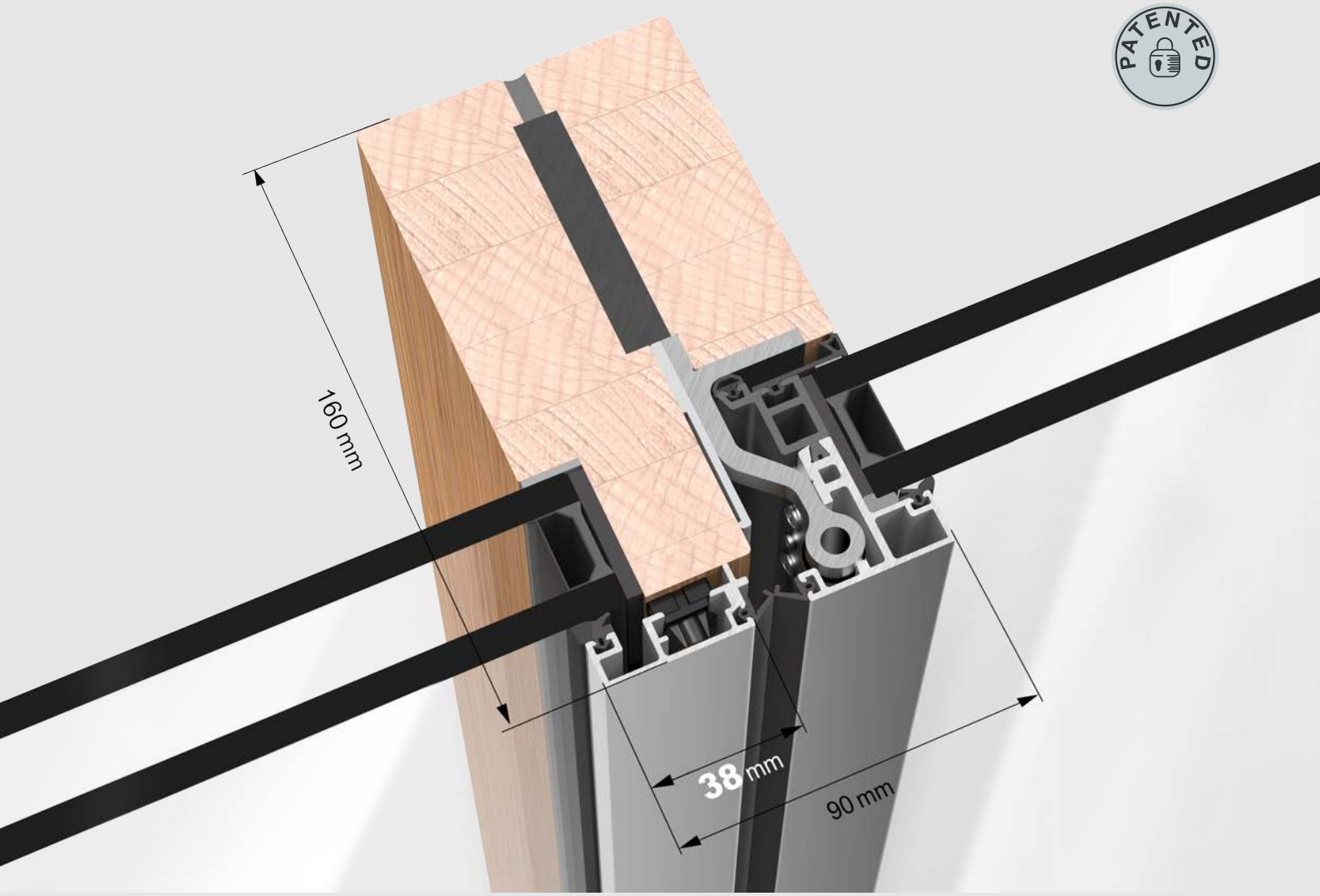

uni_one **format38** est une révolution dans le monde des portes et fenêtres.
Des profilés en bois-aluminium de petites sections peuvent finalement atteindre de hautes performances thermiques et acoustiques. Le contour réduit du châssis uni_one **format38** donne la luminosité maximale à l'intérieur des pièces.
La même perception visuelle entre les unités fixes et ouvrantes offre un large choix dans la conception de la façade, indépendamment du remplissage: vitres, panneaux, isolants, stores.

Intégration complète entre châssis de différentes dimensions.

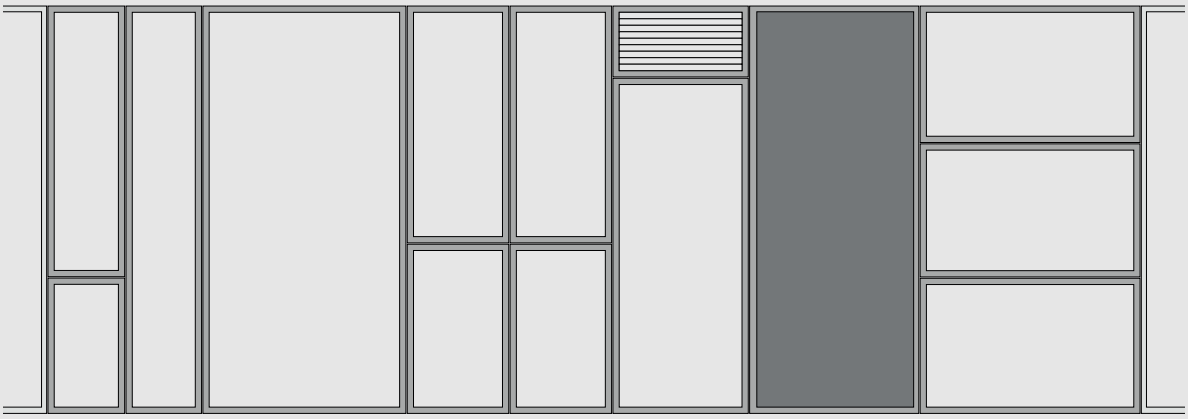

typologies disponibles et caractéristiques principales

side hung

poids du vantail
jusqu'à 90 kg

top hung

poids du vantail
jusqu'à 90 kg

vitrage fixe

jusqu'à 3500mm
en hauteur

porte d'entrée

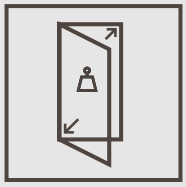

poids du vantail
jusqu'à 120 kg

seuil bas

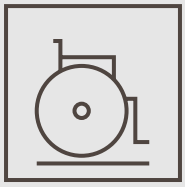

un produit sûr
pour votre maison

épaisseur de vitrage 31-47mm

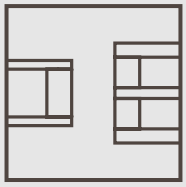

valeurs Uw
1,3-0,82 W/(m²K)

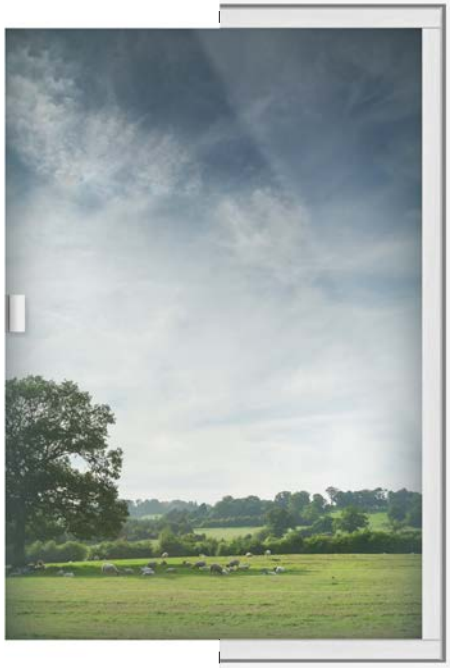

LE CHÂSSIS DEVIENT INVISIBLE
Le chassis en bois de 40mm est complétement caché par le placoplâtre.

INVISIBILITE TOTALE
les charnières, la poignée... le châssis de la fenêtre. Une vision pure.

Uniform S.p.A. remercie
VRRT & **Kristofer Adelaide Architecture**

format38

LA LUMIÈRE
COMME AVANTAGE

200-113/03

AM S.a.r.l.
6, Rue de l'Expansion
F-67210 Obernai, France

tel. +33 388 950973
fax +33 388 950984

info@amfrance.com
www.uniform.it

pour en savoir plus:
www.sistema-uni-one.it