FLAT

TRIPLO VETRO / TRIPLE GLAZING

Produced with:
uni_one
TECHNOLOGY

ed. 05.09.2022

Indice generale/*General index*

Fattibilità
Feasibility pag.3

Scheda tecnica
Technical data sheet pag.4

Disegni tecnici*Technical drawings*
Sezioni finestra
Window sections pag.6

Sezioni scambio battuta centrale
Installation examples pag.9-10

Sezioni porta
Door sections pag.11

Traversi intermedi anta e inglesine
Intermediate rails and Georgean bars pag.16

Sezione porta con serratura
Entrance door pag.20

Finestra con vetro fisso
Fixed Light pag.26

Sezioni montanti e traversi intermedi telaio
Frame transom and mullion pag.29

Telai per ristrutturazione FD305-FD312
Wooden frames profiles for renovation pag.32-33

Sezioni bugna/Pannelli
Panels pag.34-35

Finestre accoppiate
Connected windows pag.36

Sezioni finestra con tapparella
Roller Shutter pag.39

Sezioni finestra con zanzariera
Mosquito net pag.40-41

Sezioni porta d'ingresso con fisso laterale
Entrance door with fixed light pag.42-43-44

Sezioni Scorrevole complanare
Coplanar sliding window/door pag.45-46

I)Finestra A/R D)Flügel E)Ventana F)Fenêtre EN)Window	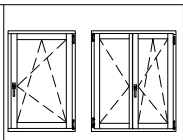	✓
I)Portafinestra A/R D)Tür E)Puerta ventana F)Porte fenétre EN)Window door	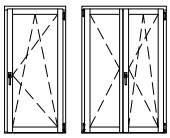	✓
I)Finestra con anta fissa/Finestra con vetro fisso D)Fenster mit Fixverglasung E)Ventana con cristal fijo F)Fenêtre avec vitre fixe EN)Fixed Light		✓
I)Traverso intermedio anta D)Sprossen in Flügel E)Travesanos intermedios de la hoja F)Traverses intermédiaires vantail EN)Sash intermediate rails	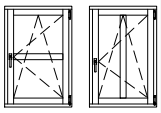	✓
I)Inglesine(con incollaggio al vetro) D)Vorsatzsprosse E)Travesanos F)Traverses EN)Attachment crossbar	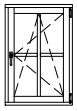	✓
I)Porta con serratura D)Tür mit schloss E)Puerta con cerradura F)Porte avec serrure EN)Window door with lock	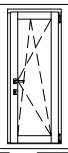	✓
I)Finestra con sopra/sottoluce fisso D)Fenster mit Ober/Unterlicht fix E)Ventana con sobreluz/antepecho fijo F)Fenêtre avec partie fixe EN)Fixed glazing	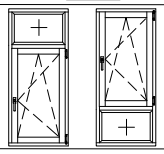	✓
I)Finestra con fisso laterale D)Fenster mi seitlichen Fixelement E)Ventana con fijo lateral F)Fenêtre avec fixe latéral EN)Side-fixed glazing	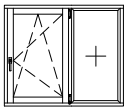	✓
I)Piantoni e traversi intermedi telaio D)Rahmen mit Kämpfer und Setzholz E)Montantes y travesaños intermedios marco F)Meneaux et traverses intermédiaires dormant EN)Sash intermidiate mullions and transoms	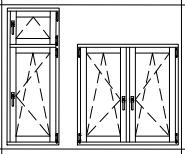	✓
I)Finestre accoppiate D)Gekoppelte Fenster E)Ventanas acopladas F)Fenêtres assemblées EN)Connection between windows	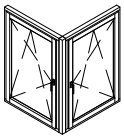	✓
I)Inserimento per tapparelle D)Rolladenführungsprofile E)Encaje para celosías F)Prédisposition pour volets roulants EN)Arrangement for roller shutters		✓
I)Inserimento zanzariere D)Einführung Fliegengitter E)Encaje para mosquiteras F)Prédisposition pour moustiquaires EN)Arrangement for fly screens		✓
I)Telaio per ristrutturazione D)Rahmen für Renovierung E)Marco para rehabilitación F)Cadre pour rénovation EN)Frame for renovation	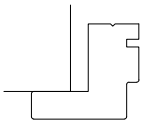	✓
I)Inserimento in facciata D)Einspannelement für Fassade E)Encaje en fachada F)Prédisposition pour l'insértion en façade EN)Insertion window for curtain walll	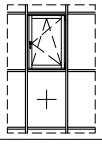	⊘

I)Scorrevole parallelo D)Paralle-Schiebefenster E)Corredera paralela F)Coulissant parallèle EN)Parallel-sliding windows	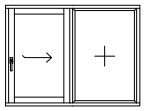	✓
I)Fuorisquadra D)Schrägelement E)Fuera de scuadra F)Hors-équerre EN)Shaped window	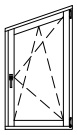	✓
II)Serramento ad arco D)Rundbogenfenster E)Cerramiento curvado F)Châssis cintré EN)Curved window	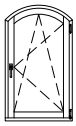	⊘
I)Serramento ad impacchettamento(Libro) D)Falttür E)Cerramiento a libro F)Coulissante pliante EN)Sliding folding window	⊘	

Per i limiti dimensionali, di portata e di fattibilità delle ante fare riferimento ai cataloghi tecnici del proprio fornitore di ferramenta.
Please refer to your hardware supplier's technical catalogues for sash size, load-bearing capacity and feasibility limits.

OPEN IN

uni_one FLAT

TRIPLO VETRO Uw=**0,8** W/m²K

Materiale	Legno-Alluminio
Isolamento termico	Uw= 0,8 W/m²K
Vetrocamera	Triplo vetro spessore 50 mm
Isolamento acustico	Rw fino a 46 dB
Ferramenta di sicurezza	Fino a RC2

Dimensioni in mm.	
Spessore anta	98,5 x 70 mm
Spessore telaio	77,5 x 72,5 mm
Sezione a vista anta + telaio	106 mm
Sezione a vista nodo a 2 ante	116 mm

Permeabilità all'Aria	CLASSE 4
Tenuta all'Acqua	CLASSE E1050
Resistenza al carico del Vento	CLASSE C5

I valori di isolamento termico sono calcolati secondo la norma UNI EN 10077/1-2018, UNI EN 10077/2-2018, UNI EN 10456-2008, UNI EN 673-2011, in riferimento ad un serramento a 1 anta BxA (1230x1480mm, ψg= 0,04 W/mK)

Le prestazioni aria-acqua-vento sono stimate in riferimento ad un serramento a 2 ante BxA (1500x1500mm)

I valori di isolamento acustico sono certificati in riferimento ad un serramento a 1 anta BxA (1230x1480mm)

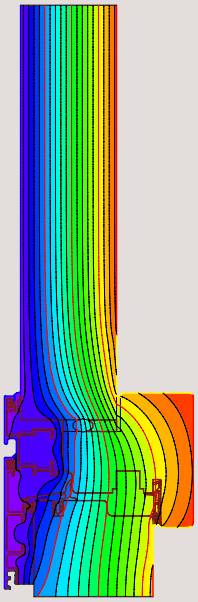

FLAT - vetro 50 mm
LEGNO TENERO (SOFT WOOD)
Uf = 1,3 W/m²K

Ug W/m²K		**Uw** W/m²K
0,5	-»	0,8
0,6	-»	0,9
0,7	-»	1,0
0,8	-»	1,0
0,9	-»	1,1
1,0	-»	1,2
1,1	-»	1,3

Tavole tecniche
Technical Drawings

uniform

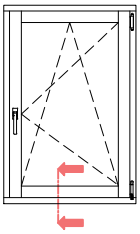

uni_one 90°
uni_one 45°

Profilo per telai assemblati
Profile for assembled frames

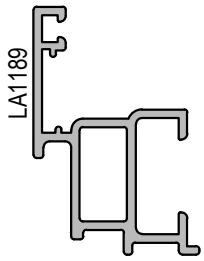

Profilo per telai saldati
Profile for welded frames

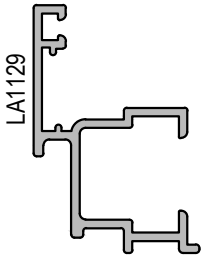

VARIANTI SCARICHI
ACQUA FRONTALI

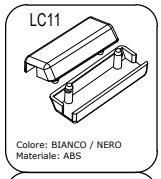

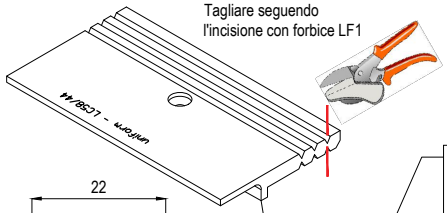

Finitura	Codice biadesivo
ICONA:	LCN20-2**B**
TRANCIATO:	LCN20-2**BT**

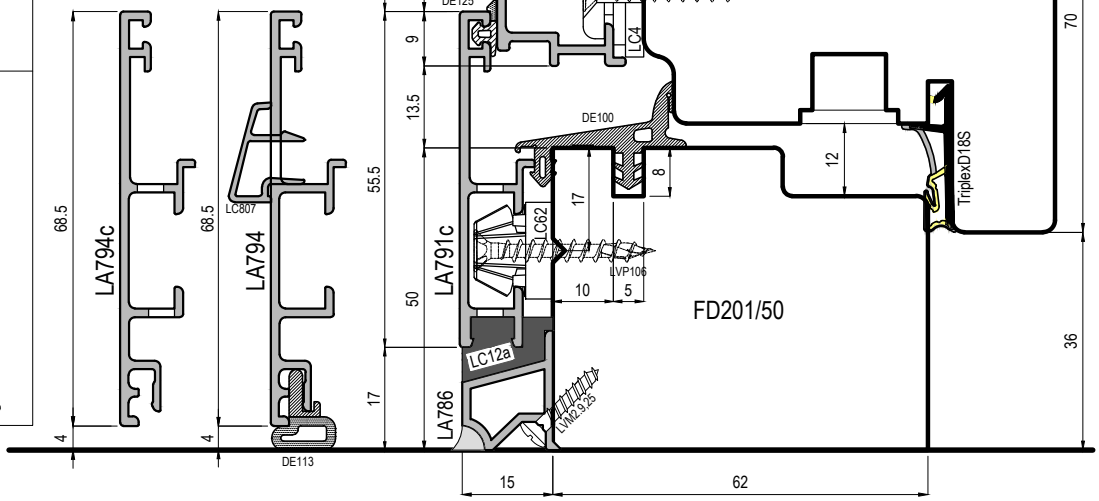

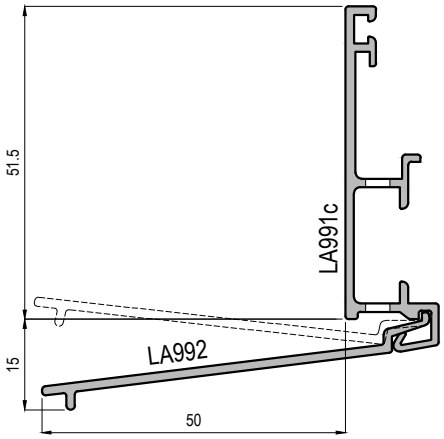

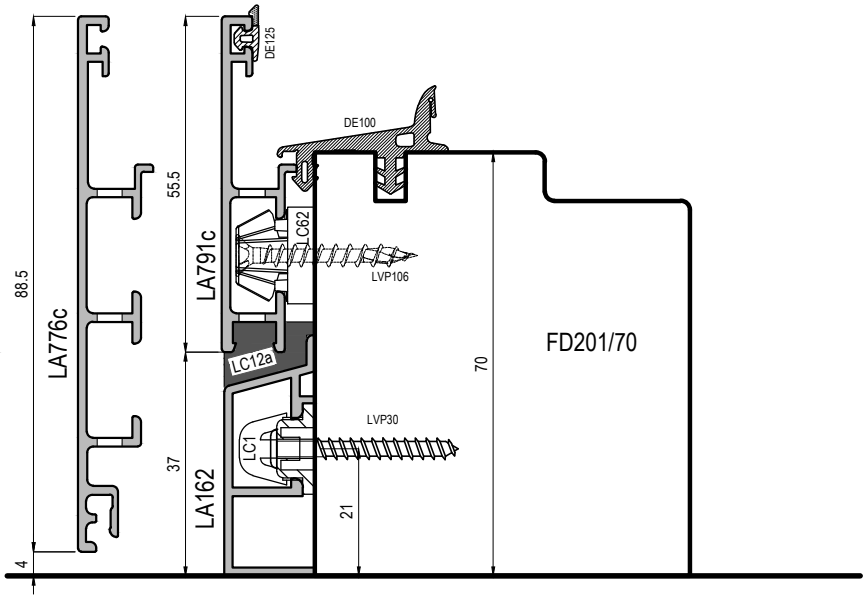

uni_one - Sistema Flat

uniform

Scala 0.8:1

IT Sezione verticale traverso inferiore finestra
DE Vertikalschnitt Fenster quer unten
ES Sección vertical traversaño inferior de la ventana
FR Coupe verticale traverse inférieure fenêtre
EN Vertical section of the window's lower ledger

uni_one 90°
uni_one 45°

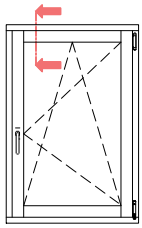

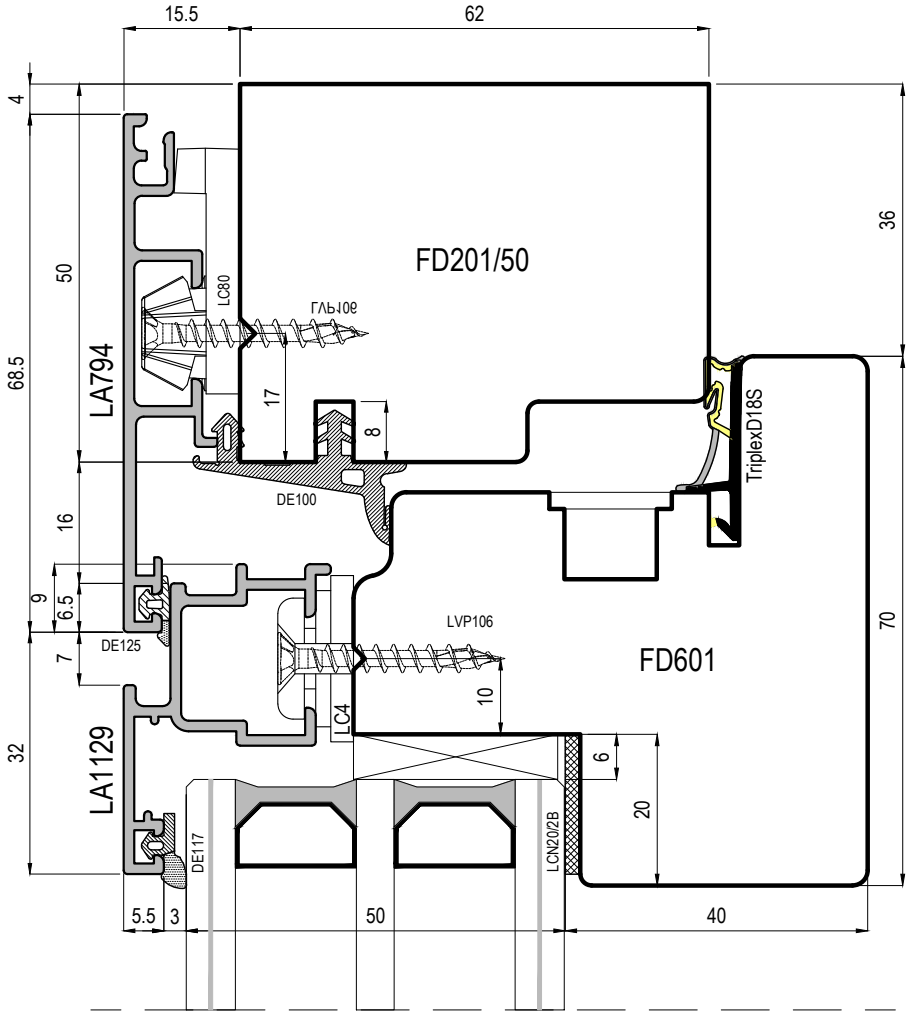

Coprifili in legno

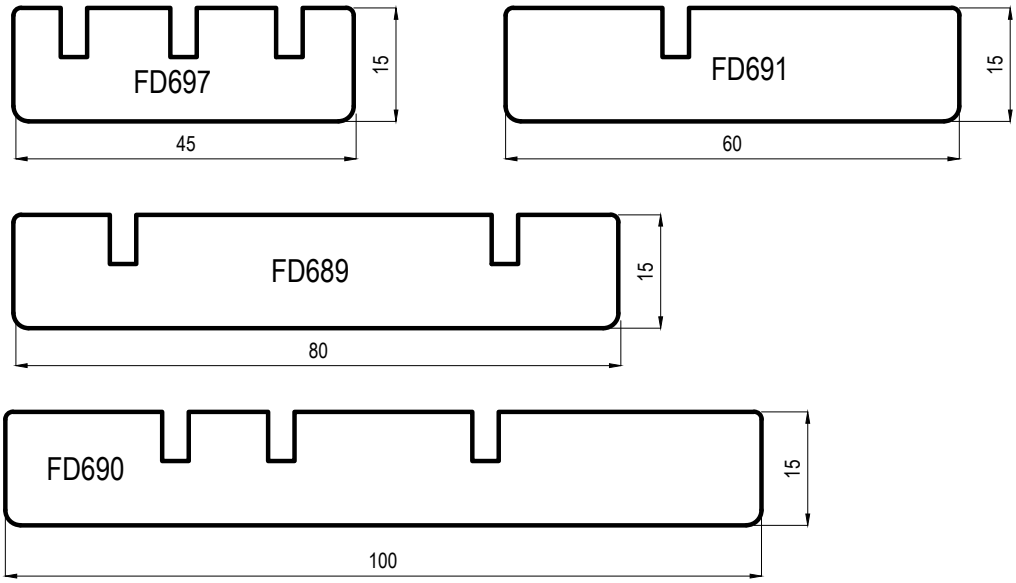

uni_one - Sistema Flat

uniform

Scala 1:1

IT Sezione verticale traverso superiore finestra
DE Vertikalschnitt Fenster quer oben
ES Sección vertical traversaño superior de la ventana
FR Coupe verticale traverse supérieure fenêtre
EN Vertical section of the window's ledger

uni_one 90°
uni_one 45°

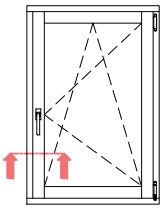

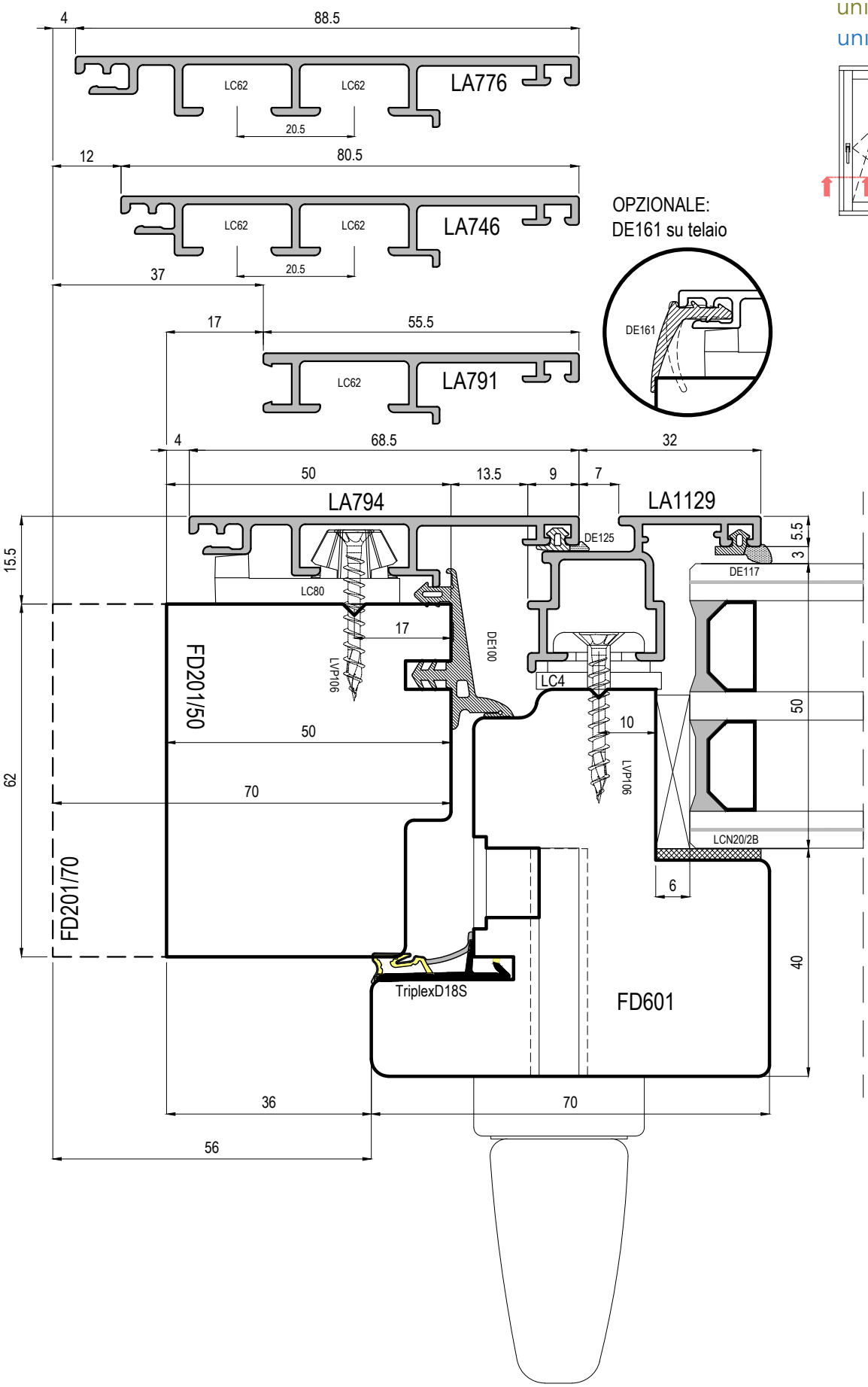

uni_one - Sistema Flat

uniform

Scala 1:1

IT Sezione orizzontale montanti laterali
DE Horizontalschnitt senkrecht seitlich
ES Sección horizontal montante lateral
FR Coupe horizontale montants latéraux
EN Horizontal section of the lateral jambs

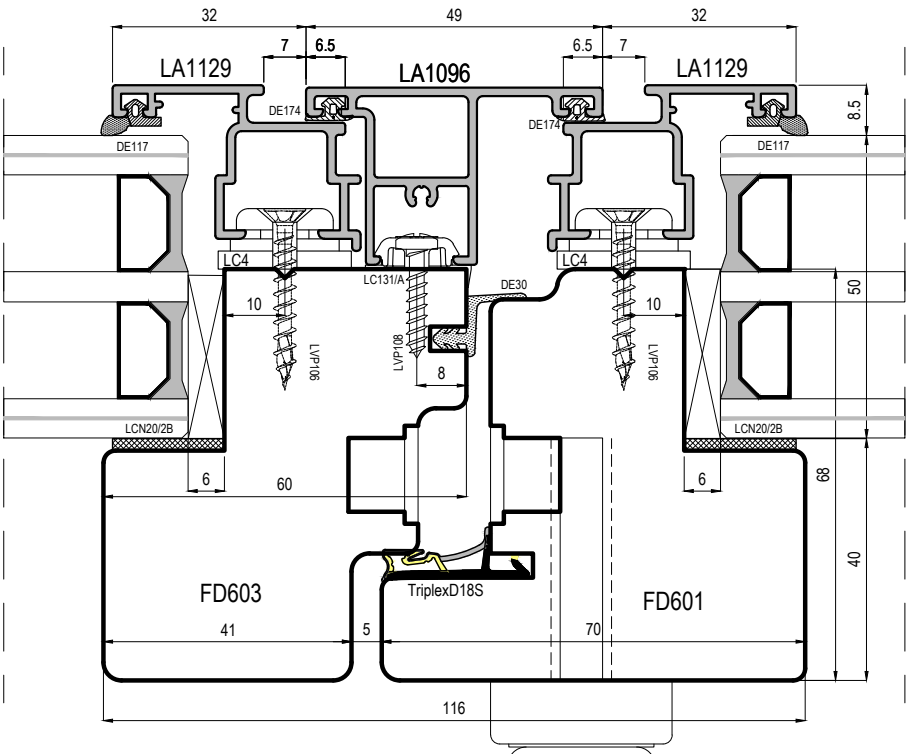

uni_one 90°

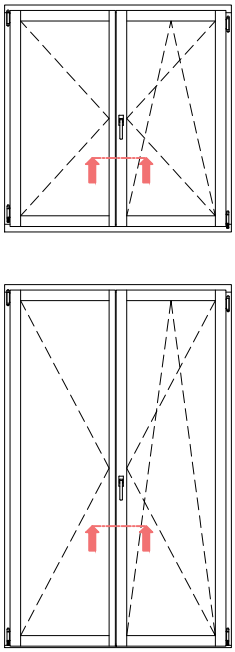

IMPORTANTE:Fissare il terminale superiore per bloccare lo scorrimento del profilo LA1096

Sezione chiusura centrale porta

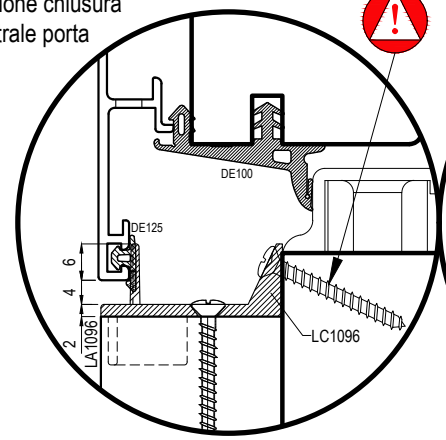

Sezione chiusura centrale finestra

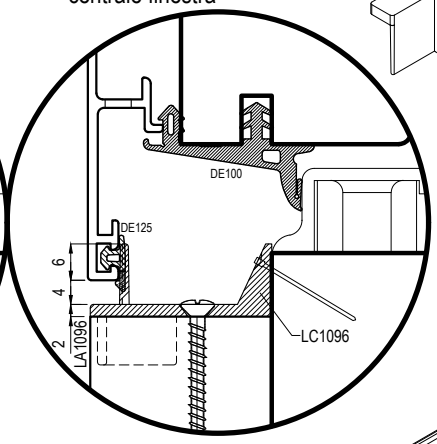

Coppia terminali LC1096

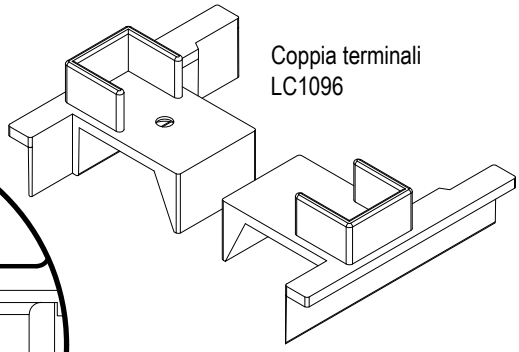

Coppia terminali aggiuntivi per porta: LC1096/P

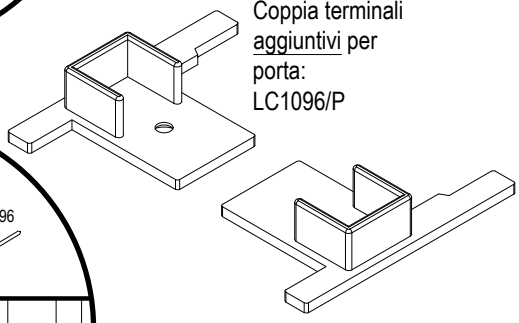

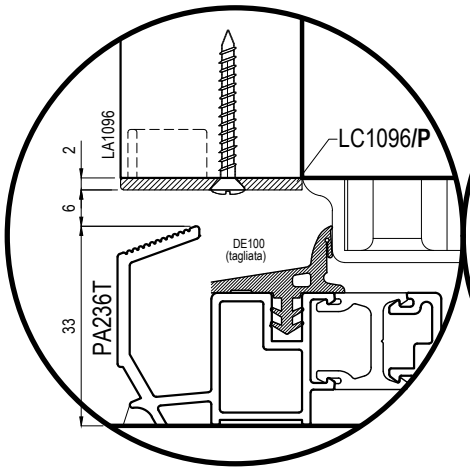

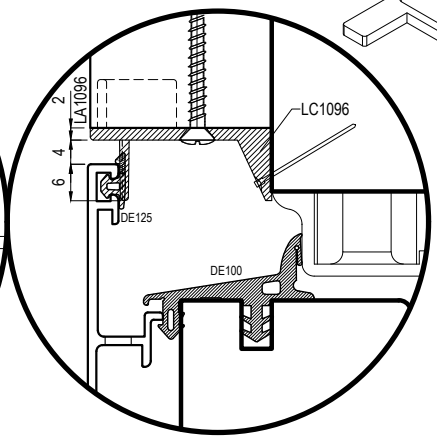

uni_one - Sistema Flat

uniform

Scala 0.8:1

IT Sezione orizzontale chiusura centrale
DE Horizontalschnitt Stulpprofil
ES Sección horizontal del cierre central
FR Coupe horizontale battement central
EN Horizontal section of the middle clamp

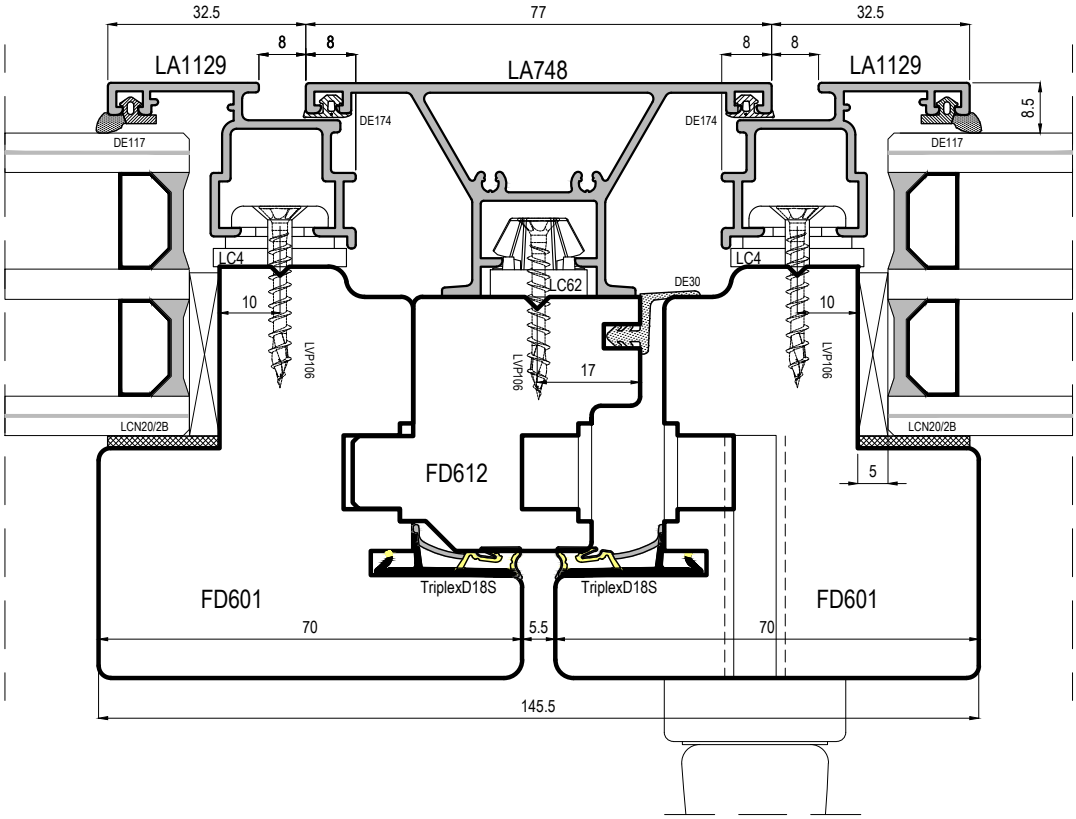

uni_one 90°
uni_one 45°

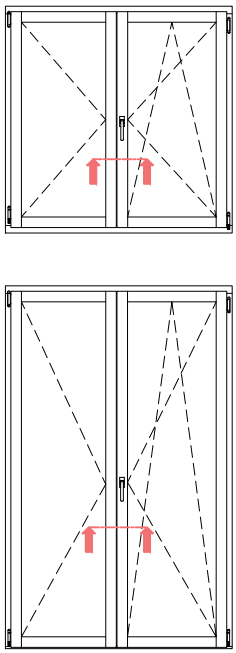

Sezione chiusura centrale porta

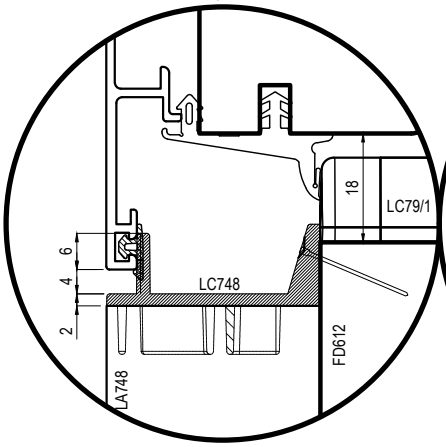

Sezione chiusura centrale finestra

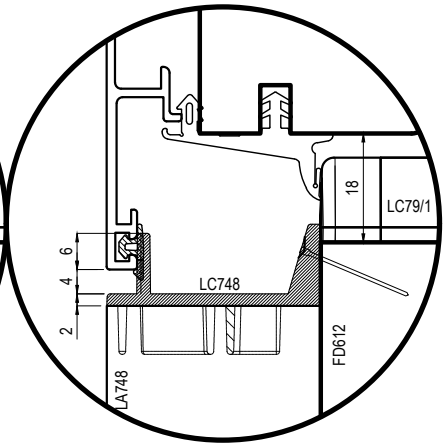

Terminali LC748 per LA748

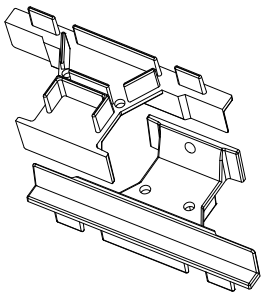

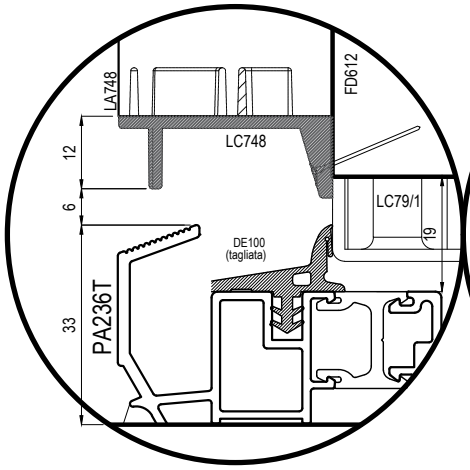

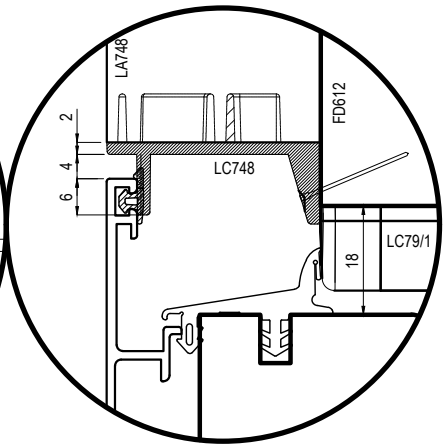

Coppia terminali LC79/1 per FD612

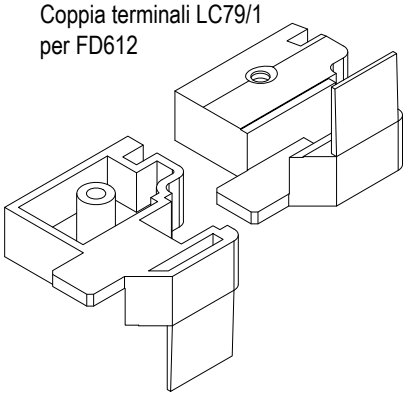

uni_one - Sistema Flat

uniform

Scala 0.8:1

IT Sezione orizzontale chiusura centrale
DE Horizontalschnitt Stulpprofil
ES Sección horizontal del cierre central
FR Coupe horizontale battement central
EN Horizontal section of the middle clamp

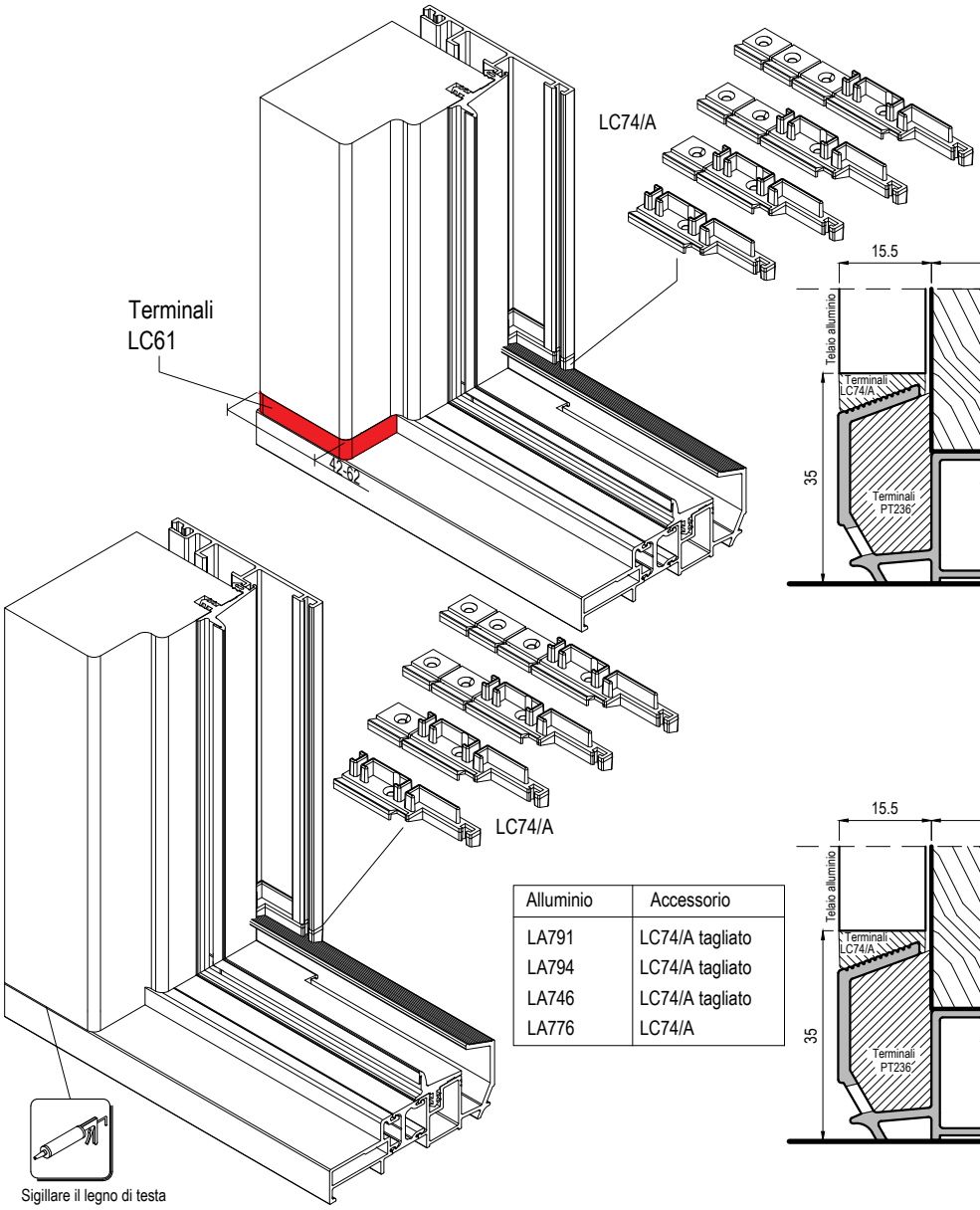

Telaio	Accessorio	Misura
FD201/50 FD201/70	LC61/50 LC61/70	42mm 62mm

uni_one 45°

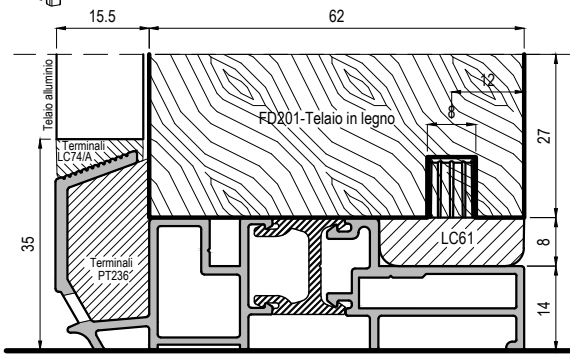

uni_one 90°

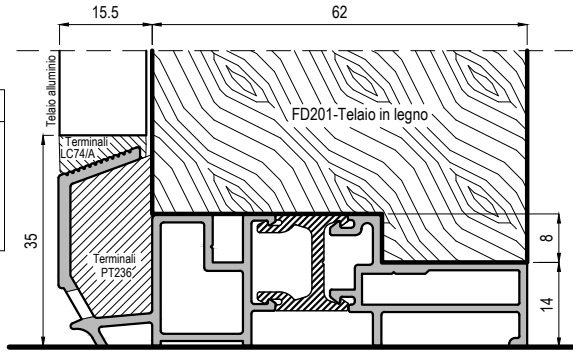

Alluminio	Accessorio
LA791	LC74/A tagliato
LA794	LC74/A tagliato
LA746	LC74/A tagliato
LA776	LC74/A

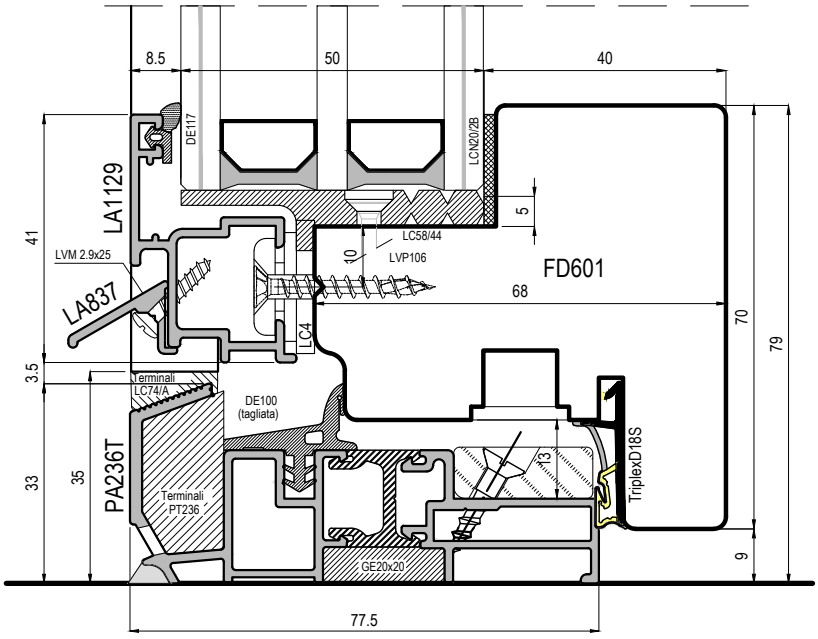

uni_one 90°
uni_one 45°

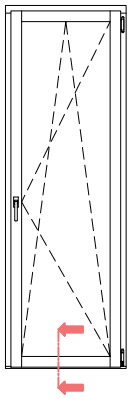

uni_one - Sistema Flat

uniform

Scala 0.8:1

IT Sezione verticale traverso inferiore portabalcone con PA236T
DE Vertikalschnitt Balkontür quer unten mit PA236T
ES Sección vertical travesaño inferior puertaventana con PA236T
FR Coupe verticale traverse inférieure porte-fenêtre avec PA236T
EN Vertical section of the lower ledger for balcony door with PA236T

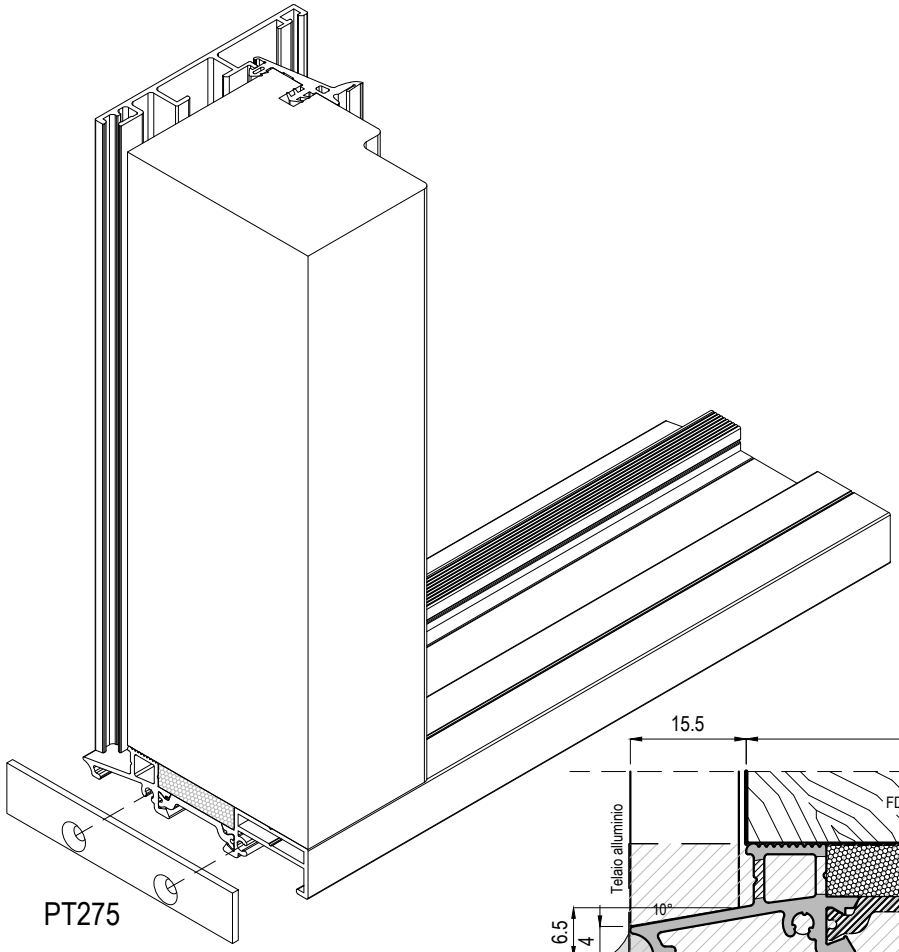

uni_one 90°
uni_one 45°

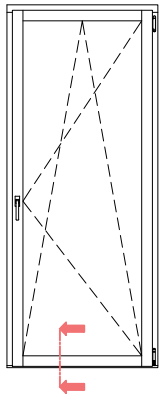

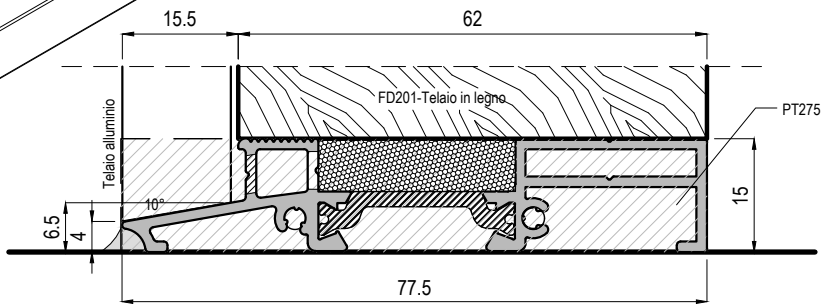

uni_one 45° uni_one 90°

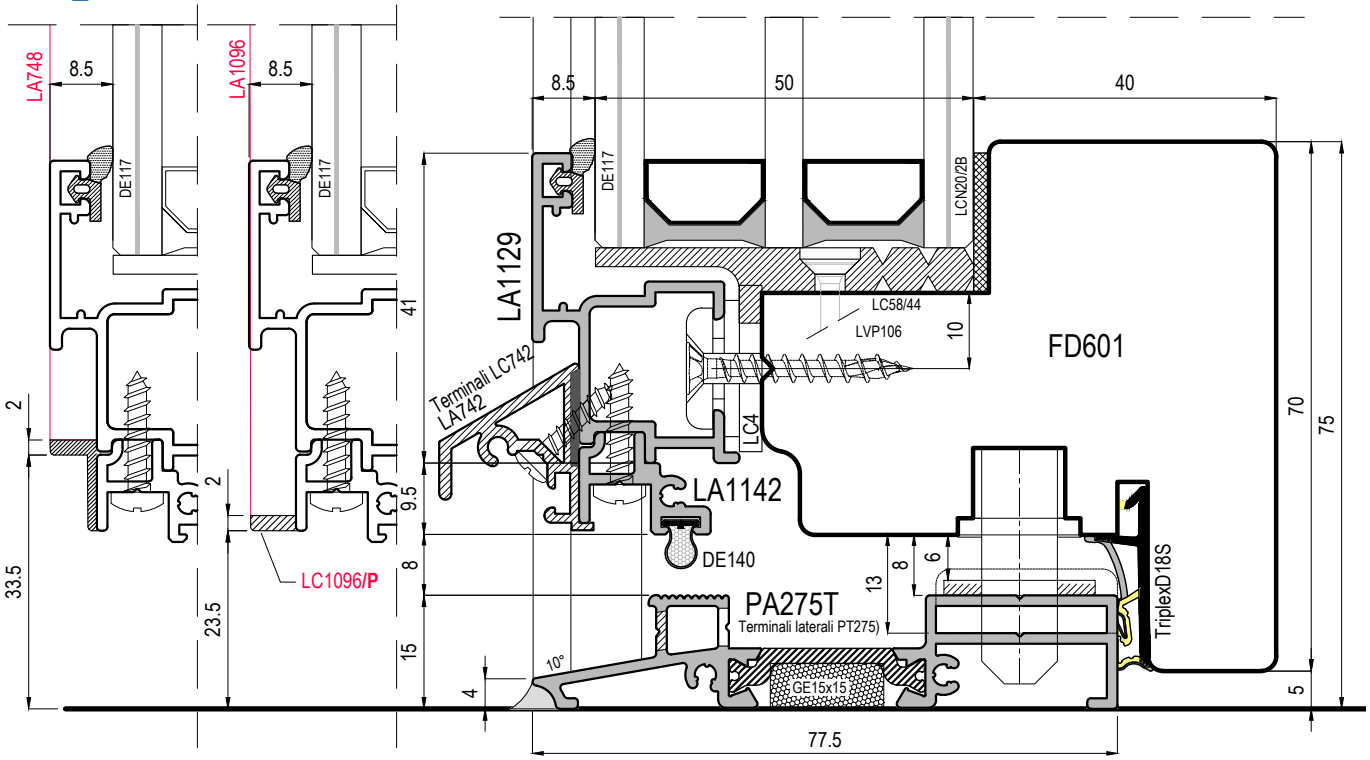

uni_one - Sistema Flat

uniform

Scala 1:1

IT Sezione verticale traverso inferiore portabalcone con PA275T
DE Vertikalschnitt Balkontür quer unten mit PA275T
ES Sección vertical travesaño inferior puertaventana con PA275T
FR Coupe verticale traverse inférieure porte-fenêtre avec PA275T
EN Vertical section of the lower ledger for balcony door with PA275T

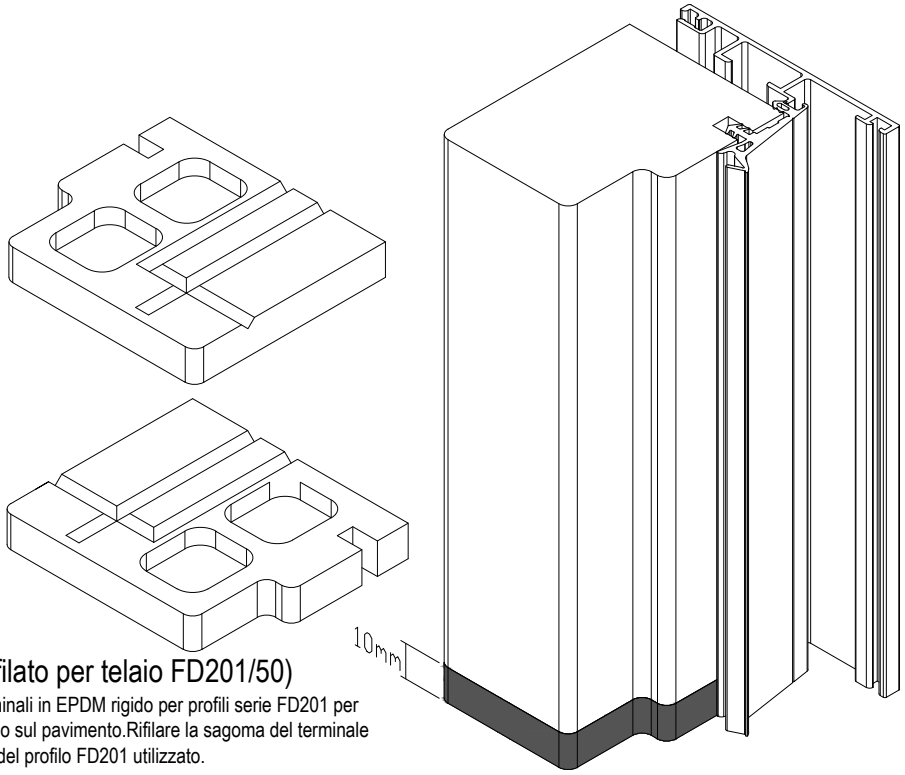

uni_one 90°

uni_one 45°

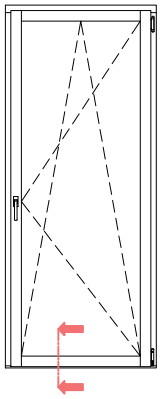

LC85(rifilato per telaio FD201/50)

Coppia terminali in EPDM rigido per profili serie FD201 per la posa telaio sul pavimento.Rifilare la sagoma del terminale in funzione del profilo FD201 utilizzato.

uni_one 45°

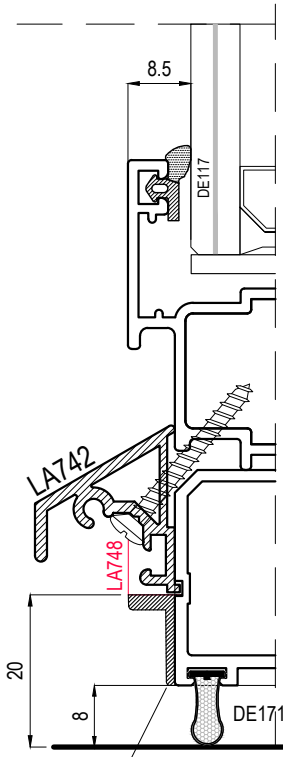

uni_one 90°

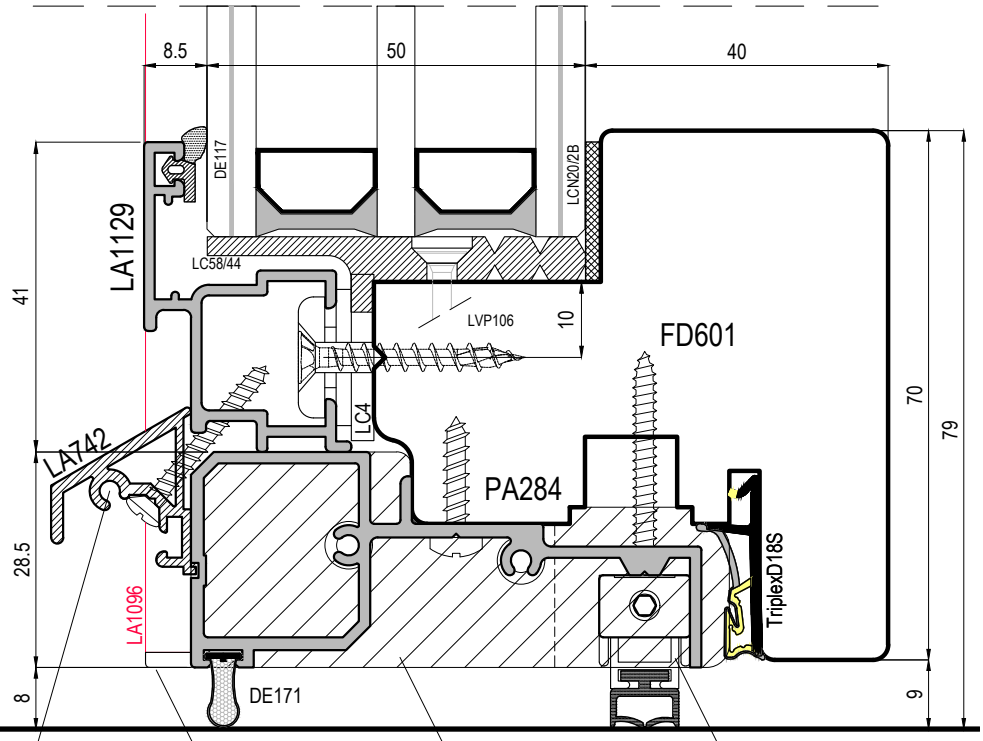

Terminali LC742

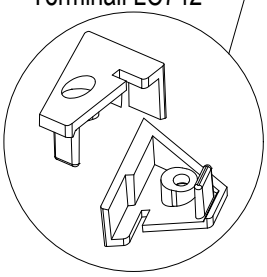

uni_one - Sistema Flat

uniform

Scala 1:1

IT Sezione verticale traverso inferiore portafinestra con parafreddo
DE Vertikalschnitt Balkontür quer unten mit Kälteschutz
ES Sección vertical travesaño inferior puertaventana con parafrío
FR Coupe verticale traverse inférieure porte-fenêtre avec clonette
EN Vertical section of the lower ledger for door-height window with cold-defender

uni_one 90°
uni_one 45°

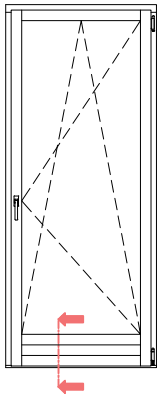

uni_one 90°
uni_one 45°

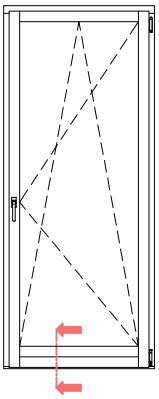

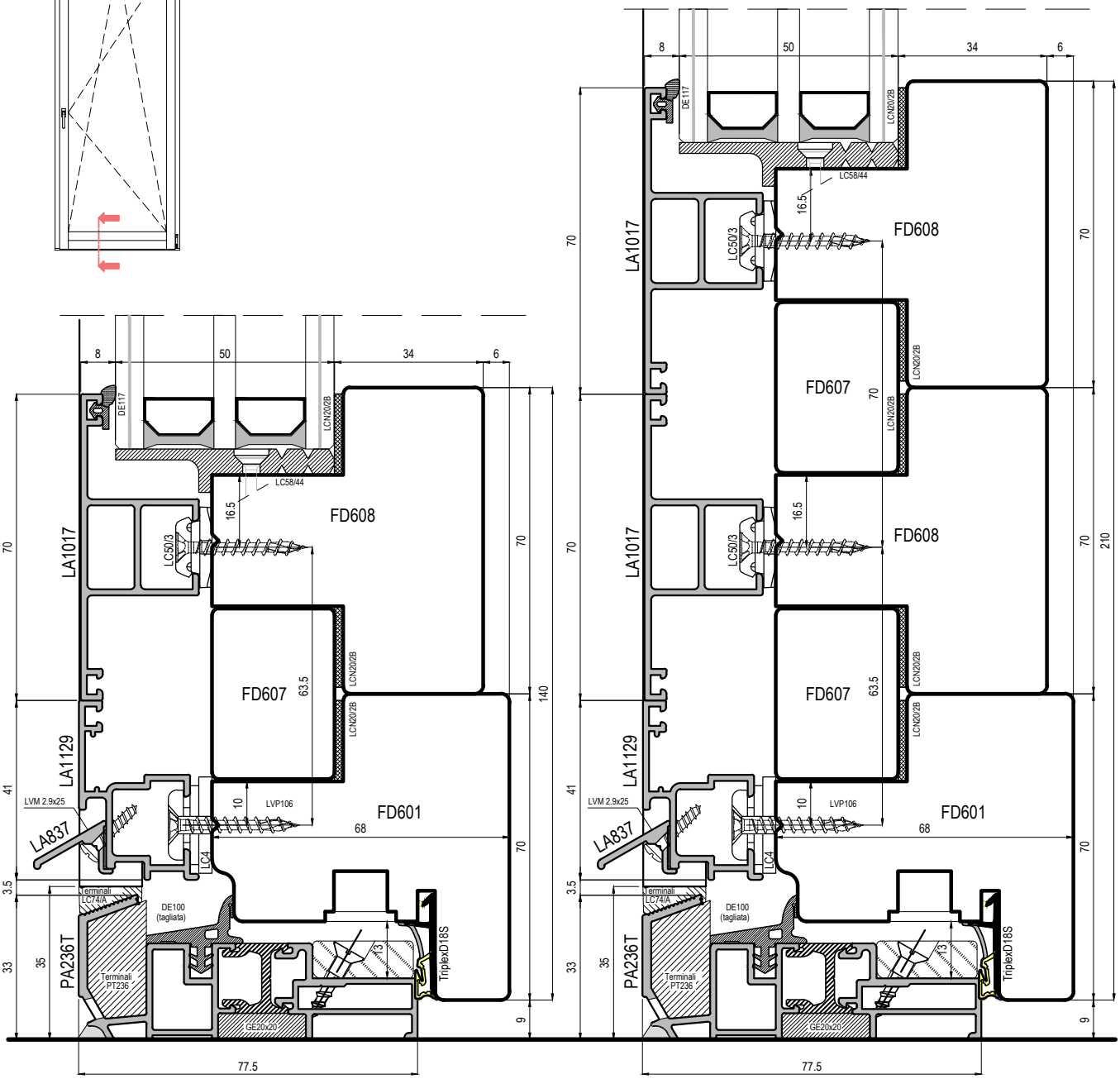

uni_one - Sistema Flat

uniform

Scala 0.7:1

IT Sezione verticale traverso inferiore portabalcone con PA236T
DE Vertikalschnitt Balkontür quer unten mit PA236T
ES Sección vertical travesaño inferior puertaventana con PA236T
FR Coupe verticale traverse inférieure porte-fenêtre avec PA236T
EN Vertical section of the lower ledger for balcony door with PA236T

uni_one 90°

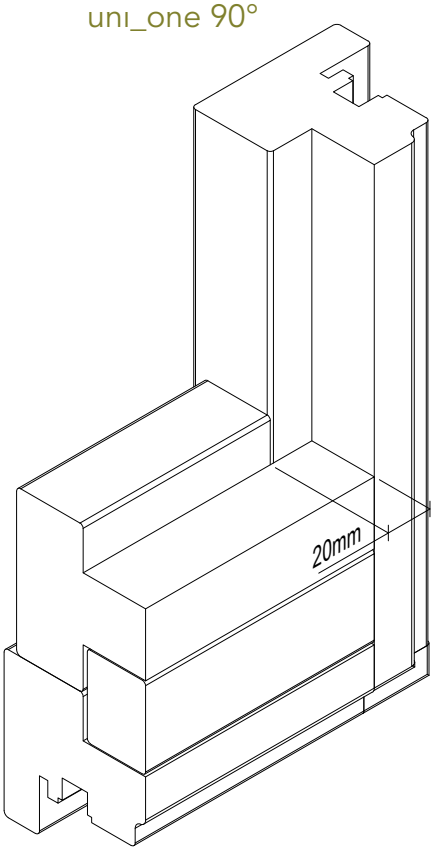

uni_one 45°

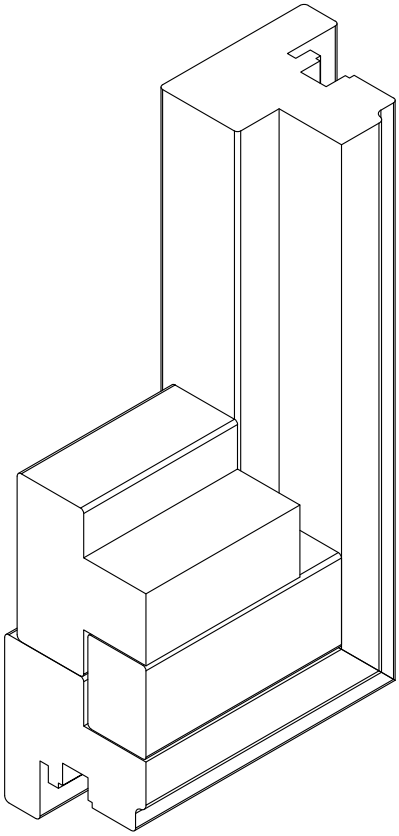

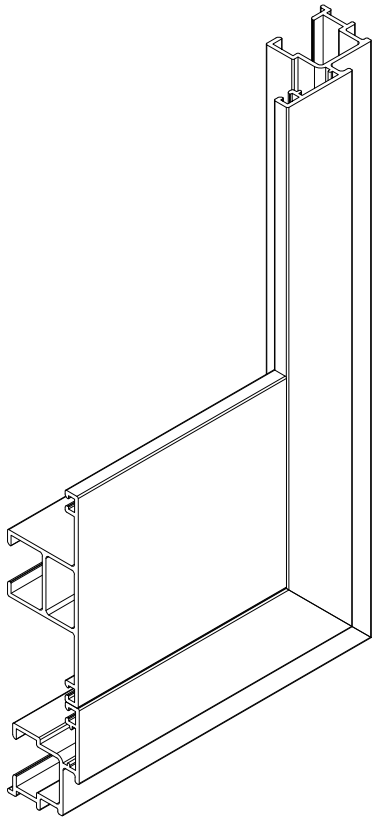

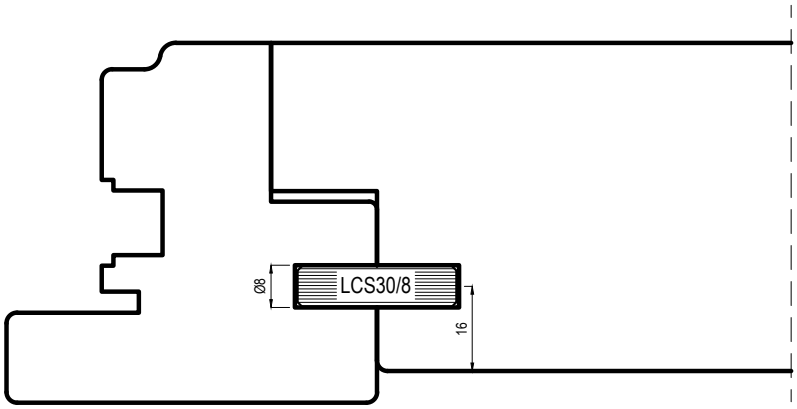

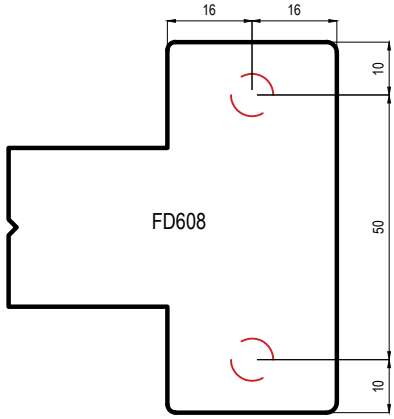

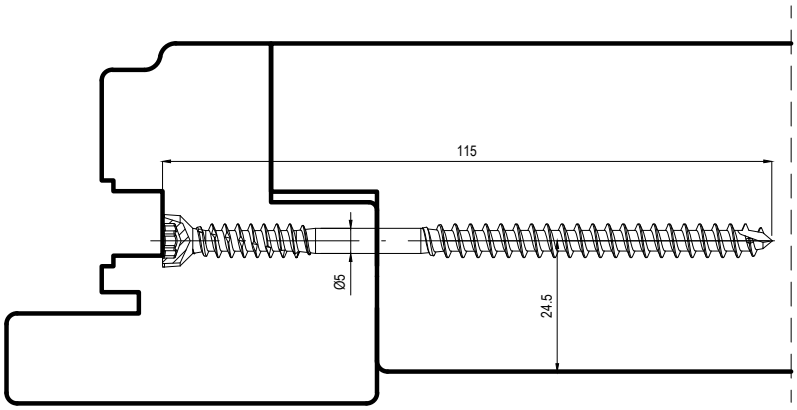

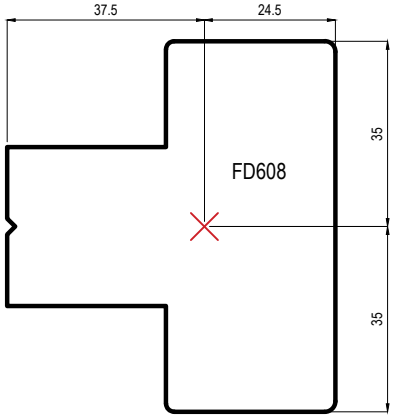

uni_one - Sistema Flat

uniform

Scala 0.7:1

IT Sezione verticale traverso inferiore portabalcone
DE Vertikalschnitt Balkontür quer unten
ES Sección vertical travesaño inferior puertaventana
FR Coupe verticale traverse inférieure porte-fenêtre
EN Vertical section of the lower ledger for balcony door

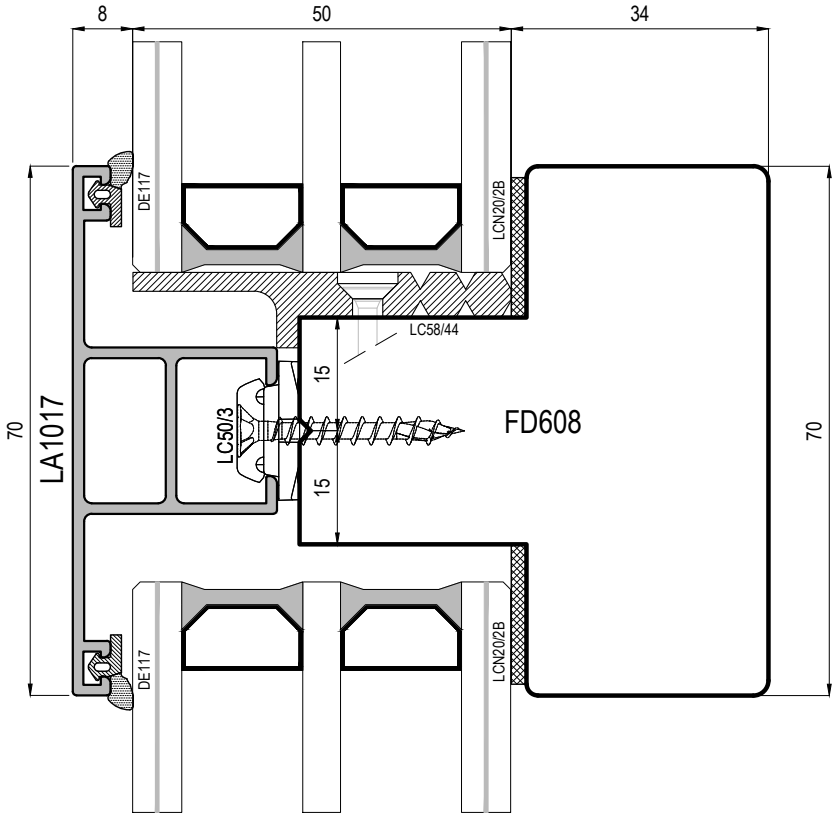

uni_one 90°

uni_one 45°

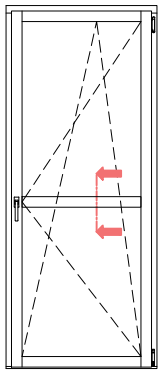

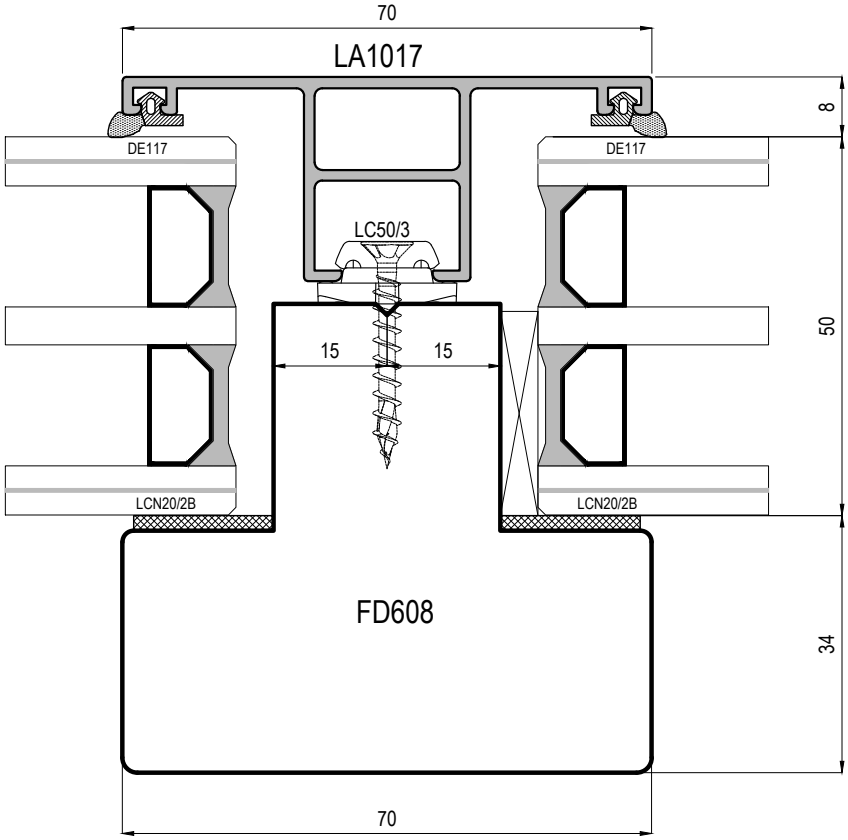

uni_one 90°

uni_one 45°

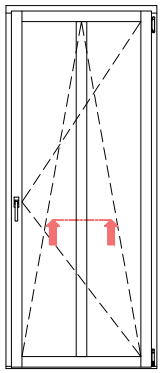

uni_one - Sistema Flat

uniform

Scala 1:1

(IT) traversi intermedi anta
(DE) Sprossen im Flügel
(ES) Travesaños intermedios de la hoja
(FR) Traverses intermédiaires vantail
(EN) Intermediate rails

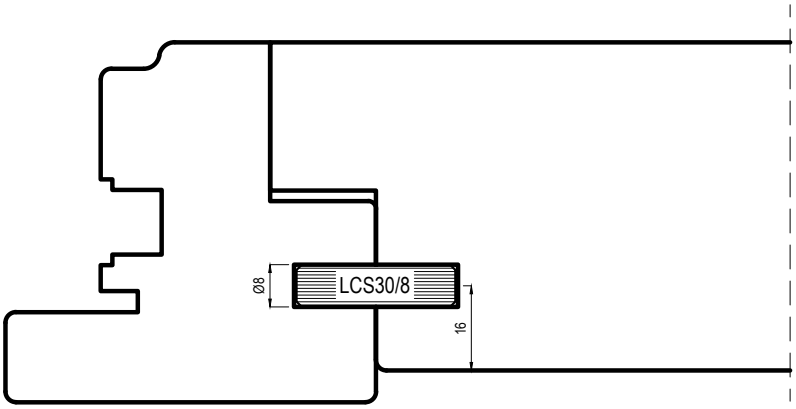

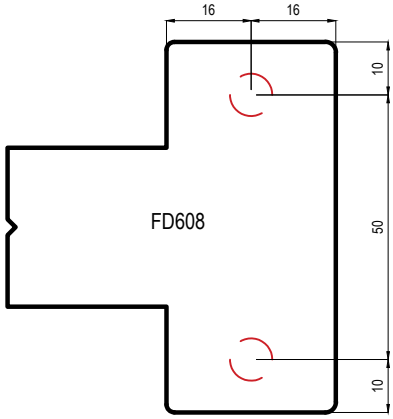

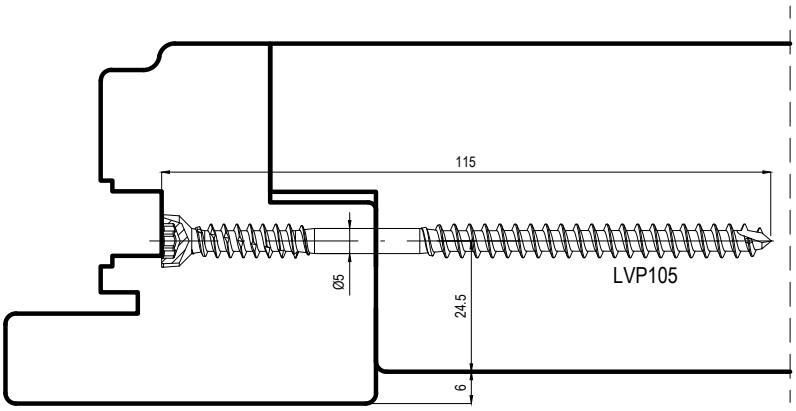

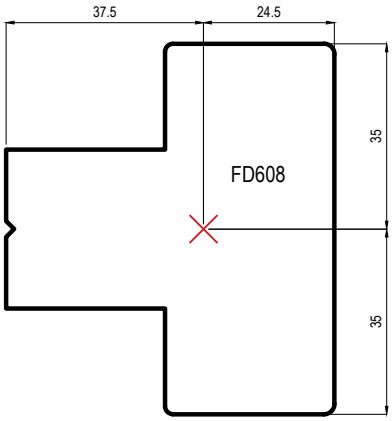

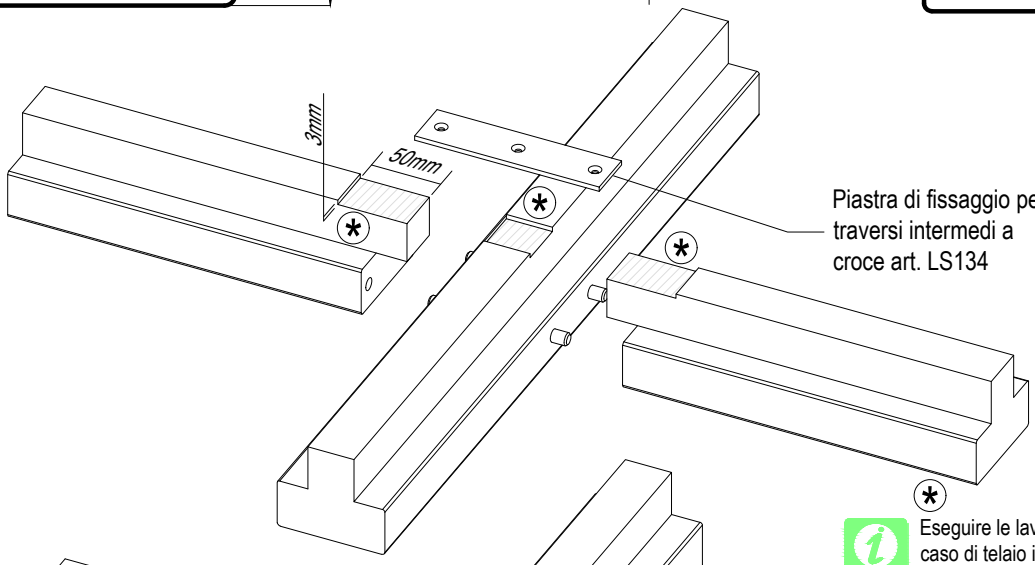

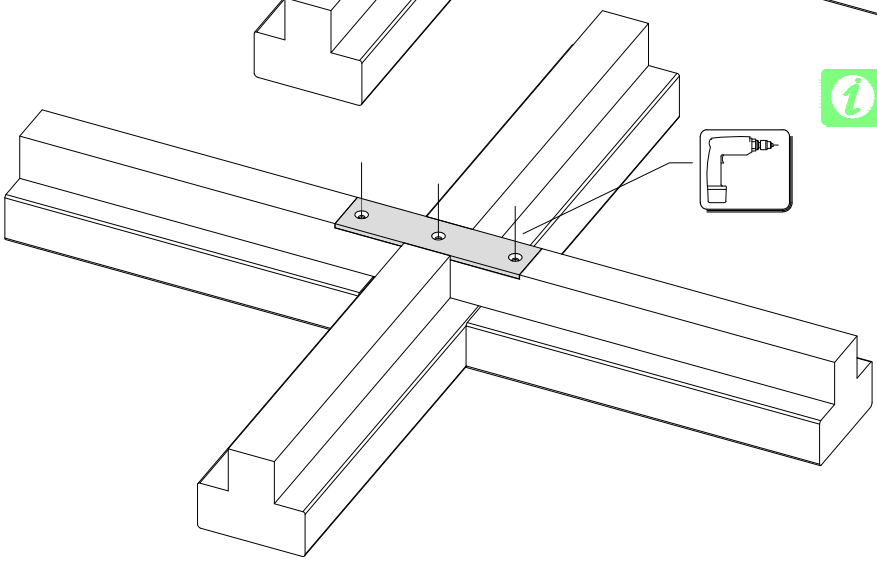

Eseguire le lavorazioni solo nel caso di telaio in alluminio assemblato meccanicamente

uni_one - Sistema Flat

uniform

Scala 0.7:1

IT Sezione verticale traversi intermedi anta
DE Vertikalschnitt Sprossen im Flügel
ES Sección vertical travesaños intermedios de la hoja
FR Coupe verticale traverses intermédiaires vantail
EN Vertical section of the sash intermediate rails

non disponibili squadrette per assemblaggio su LA1129

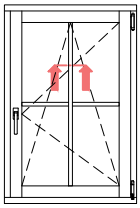

uni_one 90°

uni_one 45°

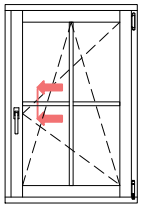

uni_one 90°

uni_one 45°

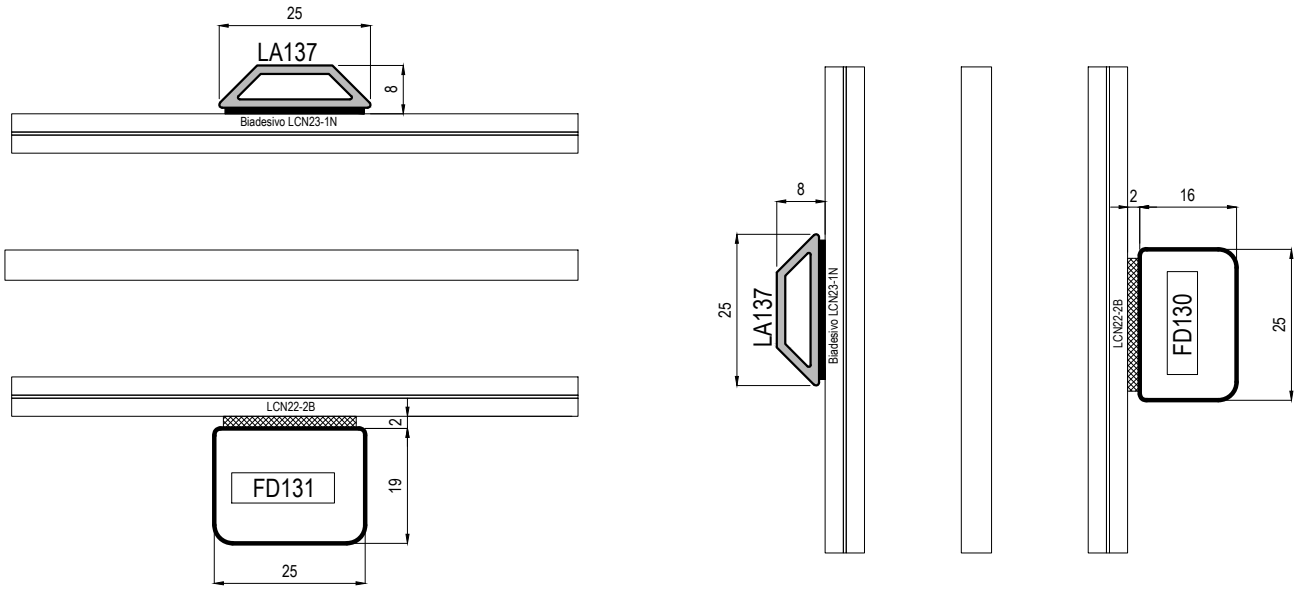

ISTRUZIONI PER IL MONTAGGIO DEI PROFILI INGLESINA:

1. Pulizia della superficie del vetro e dell'alluminio con alcool isopropilico LCALCOL-IP
2. Applicazione del LCPRIMER86 sui profili inglesina in alluminio
3. Attendere alcuni minuti per la completa asciugatura del prodotto ed applicare il nastro biadesivo sui profili
4. Rimuovere parte del biadesivo dalla parte centrale e applicare la colla LC-PUB600E(vedi schema 4.1)
5. Bagnare la superficie del vetro con alcol isopropilico:questa operazione permette al nastro biadesivo di incollarsi
6. Applicare i profili sprossen o il telaio prima dell'evaporazione dell'alcol dalla superficie del vetro.Esercitare un'adeguata pressione per fare aderire correttamente il biadesivo al vetro
7. Tenere l'anta in posizione orizzontale con l'applicazione di un peso soprattutto negli incroci tra inglesine per favorire il corretto incollaggio
8. Attendere almeno 2 ore prima della rimozione dei pesi e l'installazione dell'anta

1

2

3

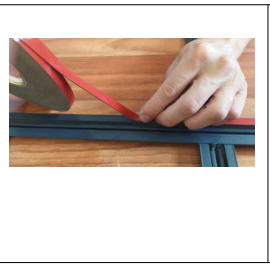

4

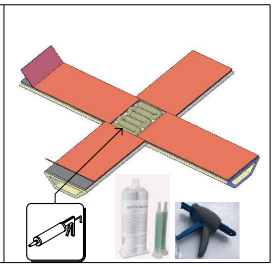

4.1

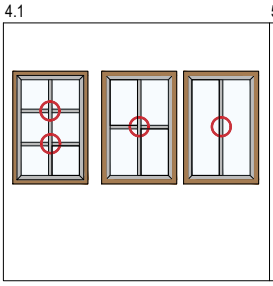

5

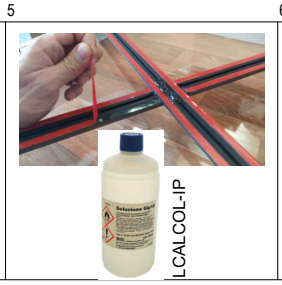

6-7-8

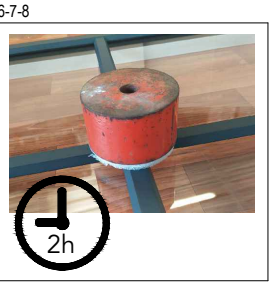

Per maggiori dettagli:
http://www.uniform.it/prodotti/systems/profili-traversi-intermedi-anta/

uni_one - Sistema Flat

uniform

Scala 0.8:1

IT Sezione verticale traversi intermedi anta
DE Vertikalschnitt Sprossen im Flügel
ES Sección vertical travesaños intermedios de la hoja
FR Coupe verticale traverses intermédiaires vantail
EN Vertical section of the sash intermediate rails

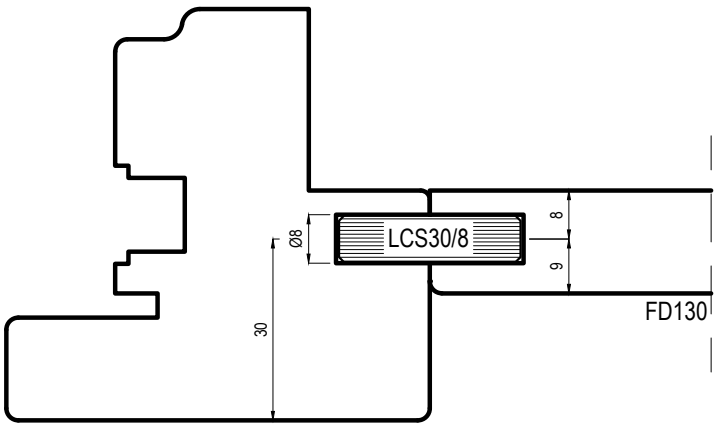

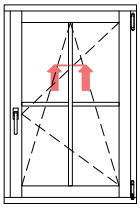

uni_one 90°

uni_one 45°

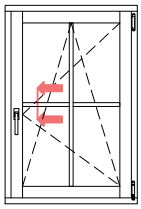

uni_one 90°

uni_one 45°

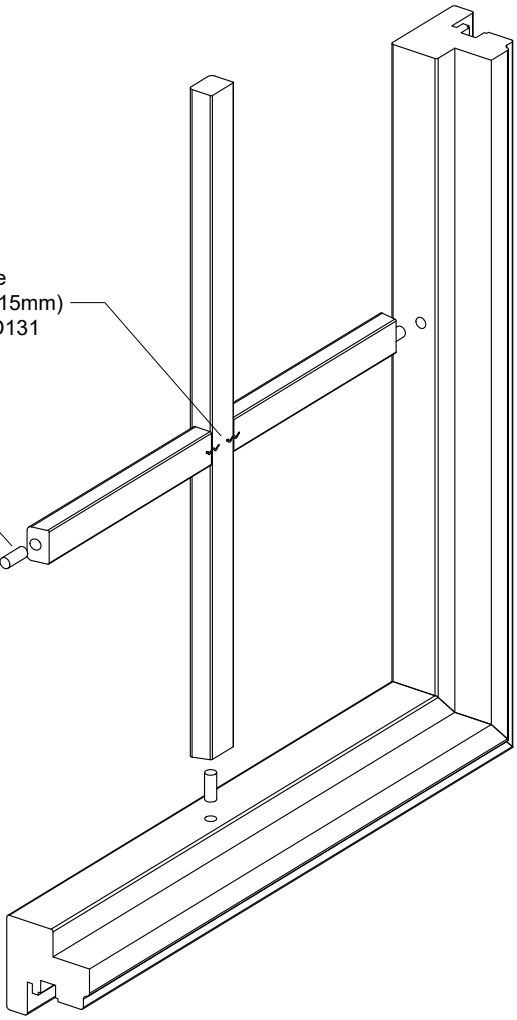

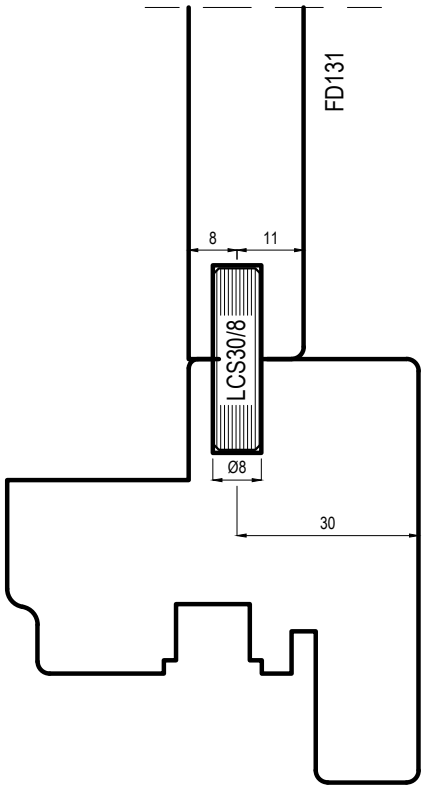

Istruzioni per il corretto incollaggio dei profili inglesina al vetro:

1)Nel caso il nastro biadesivo non fosse già premontato sul profilo in legno, è sufficiente pulire la parte in legno eliminando tracce di polveri o altri residui prima dell'applicazone

2)Pulizia della superficie del vetro con alcool isopropilico

3)Spruzzare leggermente il vetro con alcool isopropilico nella zona di contatto con il biadesivo.Ciò permette successivamente di evitare la formazione di bolle d'aria tra il nastro ed il vetro

4)Rimozione della pellicola protettiva del biadesivo e fissaggio al vetro.Applicare una pressione adeguata in modo da fare aderire tutta la superficie del nastro al vetro fino all'"asciugatura" e completa adesivizzazione dello stesso.

NOTE: la temperatura ideale per l'applicazione del nastro biadesivo è da 20 a 38° C. L'applicazione al di sotto dei 10° C è sconsigliata poichè l'adesivo risulta troppo rigido per aderire in modo appropriato.

Per maggiori dettagli: http://www.uniform.it/prodotti/systems/profili-traversi-intermedi-anta/

Su richiesta
On request
Maniglia fissa esterna LC123/*Fix handle*
Finiture/*Colours:*Argento,Nero/*Silver,Black*

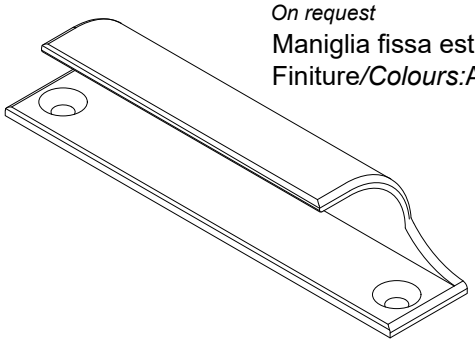

uni_one 90°
uni_one 45°

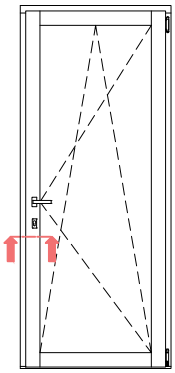

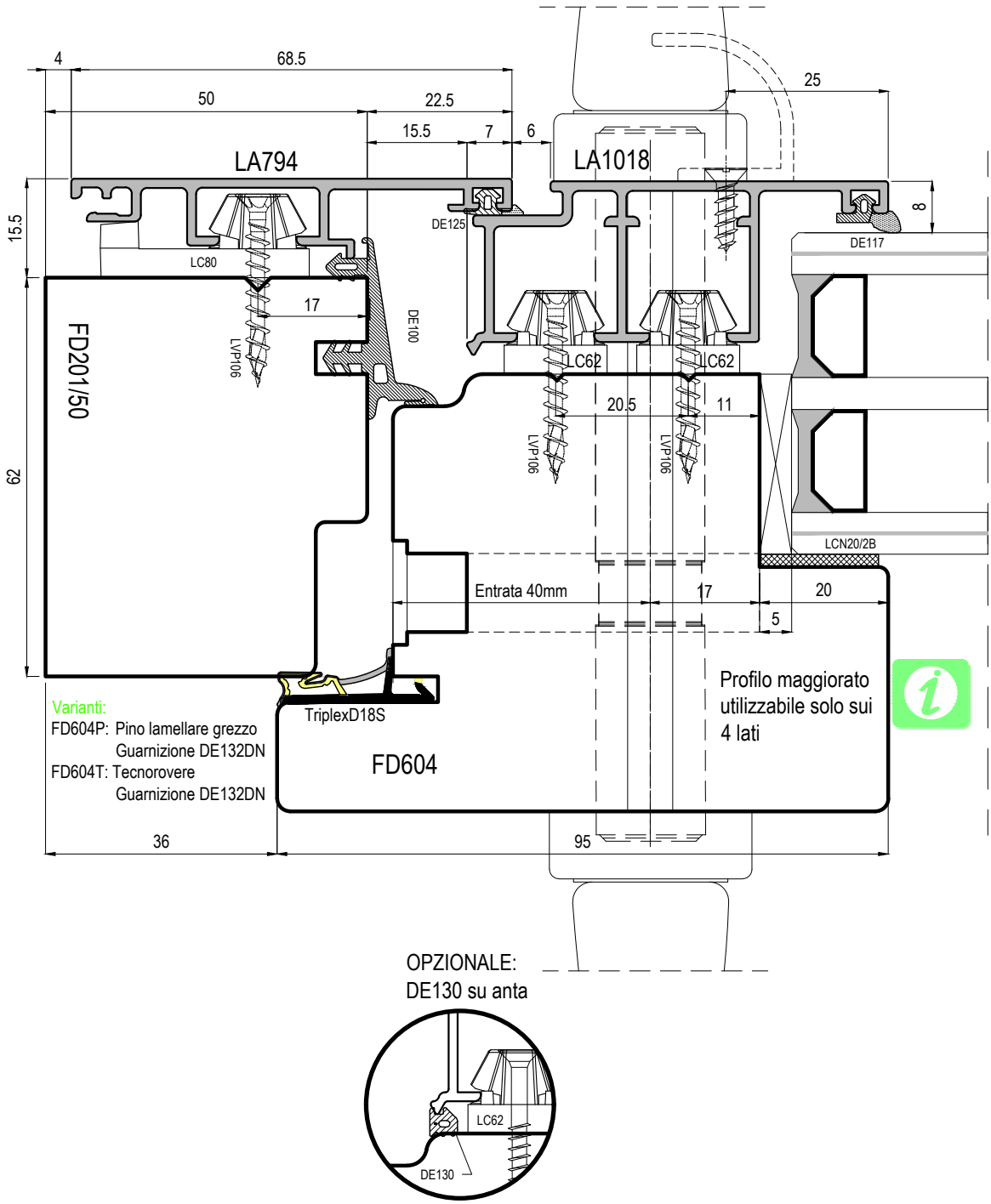

OPZIONALE:
DE130 su anta

uni_one - Sistema Flat

uniform

Scala 1:1

IT Sezione orizzontale montante laterale portabalcone con maniglia passante
DE Horizontalschnitt seitlich für von aussen sperrbare Balkonttür mit Schloss
ES Sección horizontal de montante lateral de puerta ventana con manija pasante
FR Coupe horizontale montants latéraux porte-balcon avec poignée à l'extérieur
EN Horizontal section of the lateral jambs of balcony door with passing-by handle

uni_one 90°

uni_one 45°

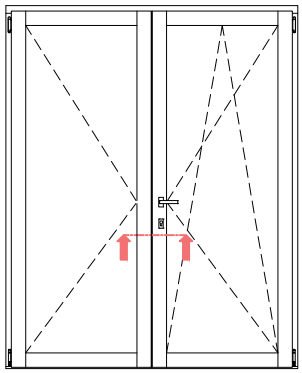

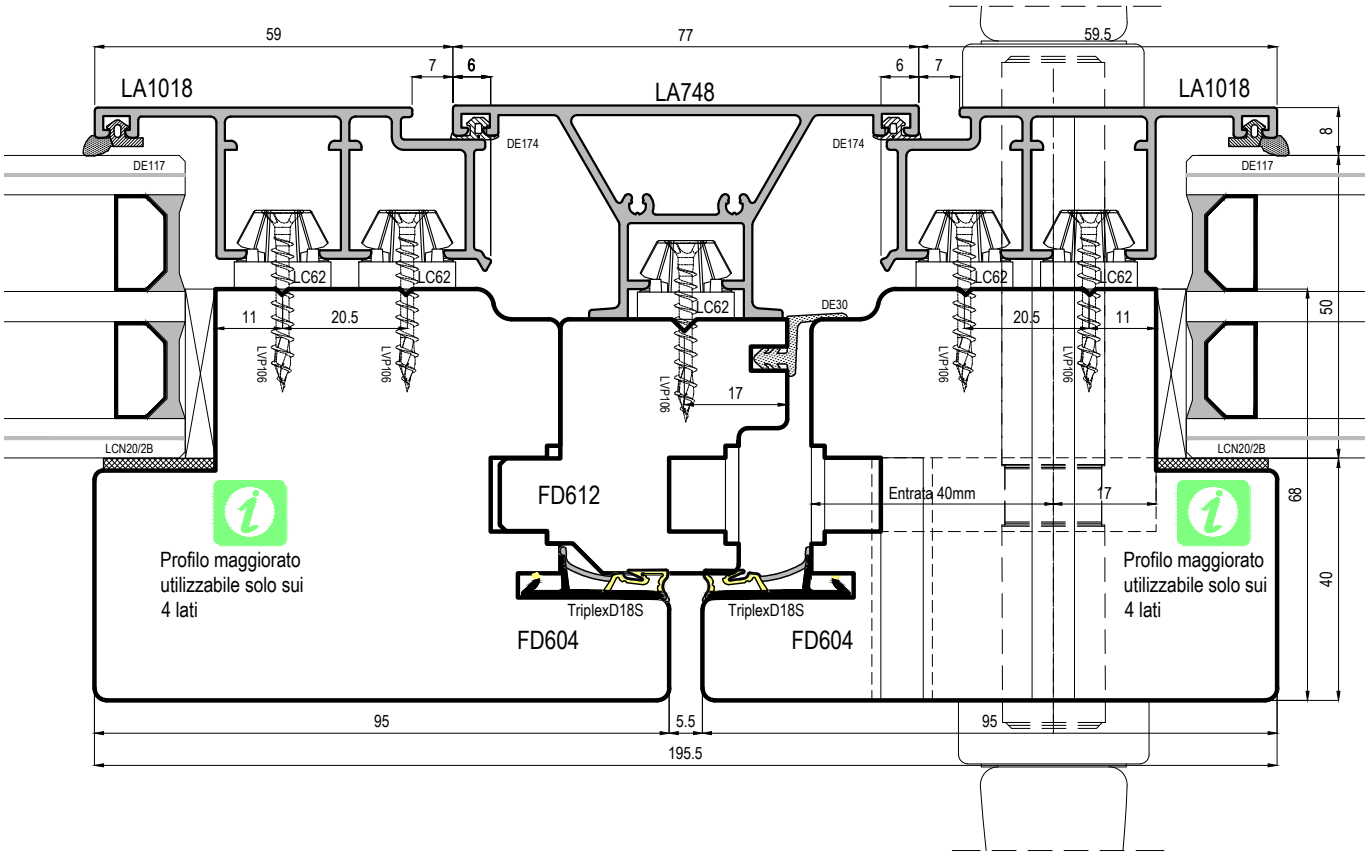

uni_one - Sistema Flat

uniform

Scala 0.8:1

IT Sezione orizzontale chiusura centrale
DE Horizontalschnitt Stulpprofil
ES Sección horizontal del cierre central
FR Coupe horizontale battement central
EN Horizontal section of the middle clamp

Telaio	Accessorio	Misura
FD201/50 FD201/70	LC61/50 LC61/70	42mm 62mm

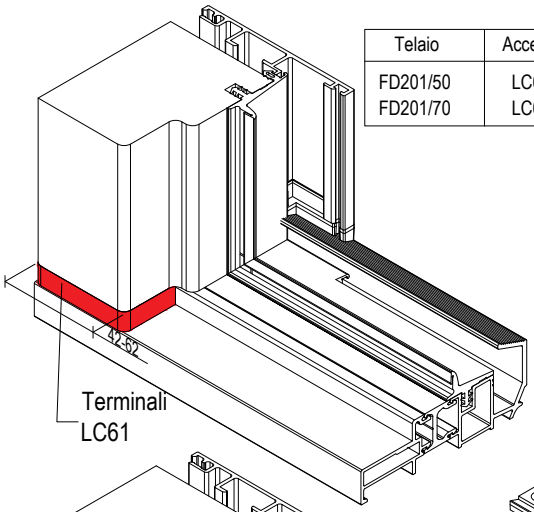

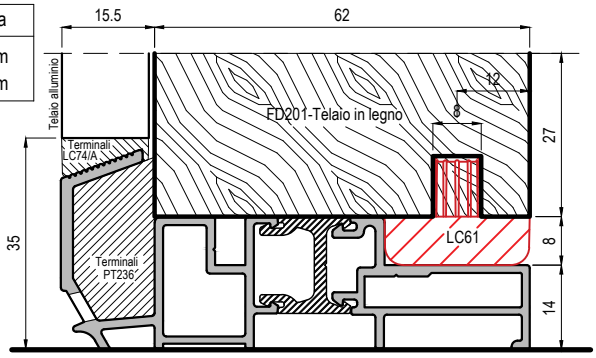

uni_one 45°

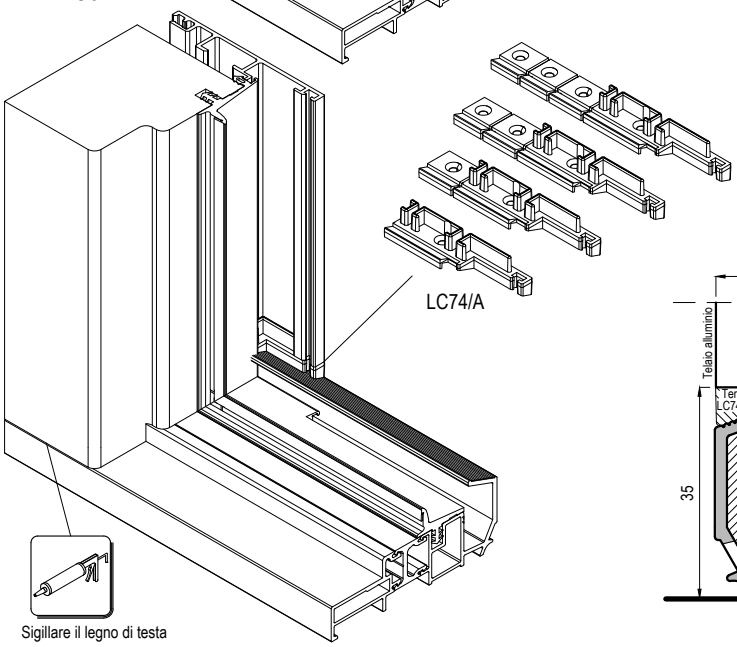

Alluminio	Accessorio
LA791	LC74/A tagliato
LA794	LC74/A tagliato
LA746	LC74/A tagliato
LA776	LC74/A

uni_one 90°

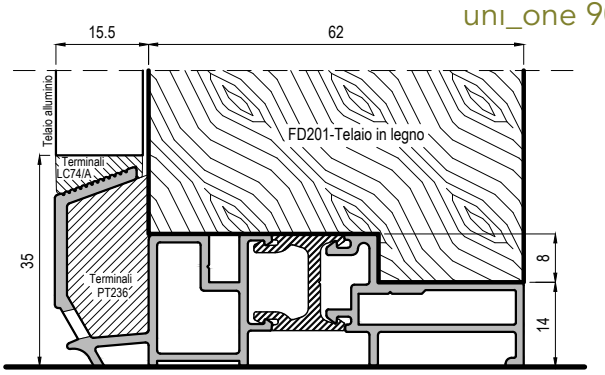

uni_one 90°
uni_one 45°

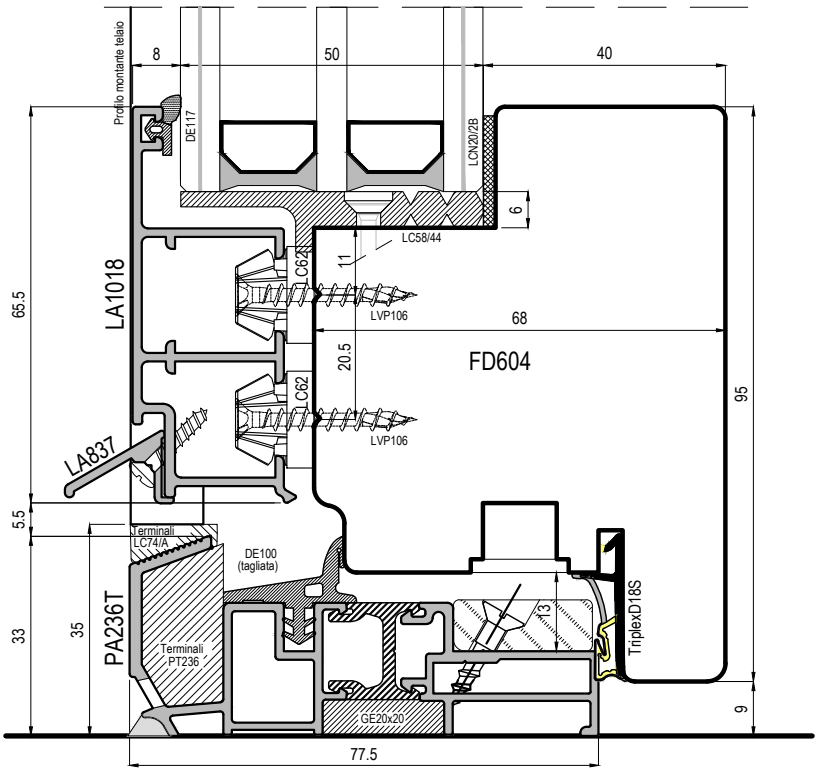

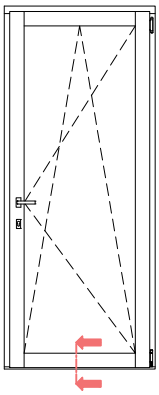

uni_one - Sistema Flat

uniform

Scala 0.8:1

IT Sezione verticale traverso inferiore portabalcone con PA236T con anta maggiorata
DE Vertikalschnitt Balkontür quer unten mit PA236T und breiterem Flügel
ES Sección vertical travesaño inferior puerta-ventana con PA236T con hoja engrosada
FR Coupe verticale traverse inférieure porte-fenêtre avec PA236T et ouvrant élargi
EN Vertical section of the lower transom of the balcony door with PA236T and enlarged sash profile

uni_one 90°

uni_one 45°

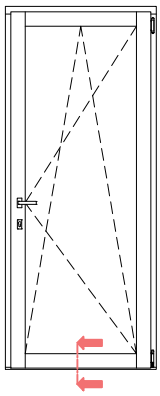

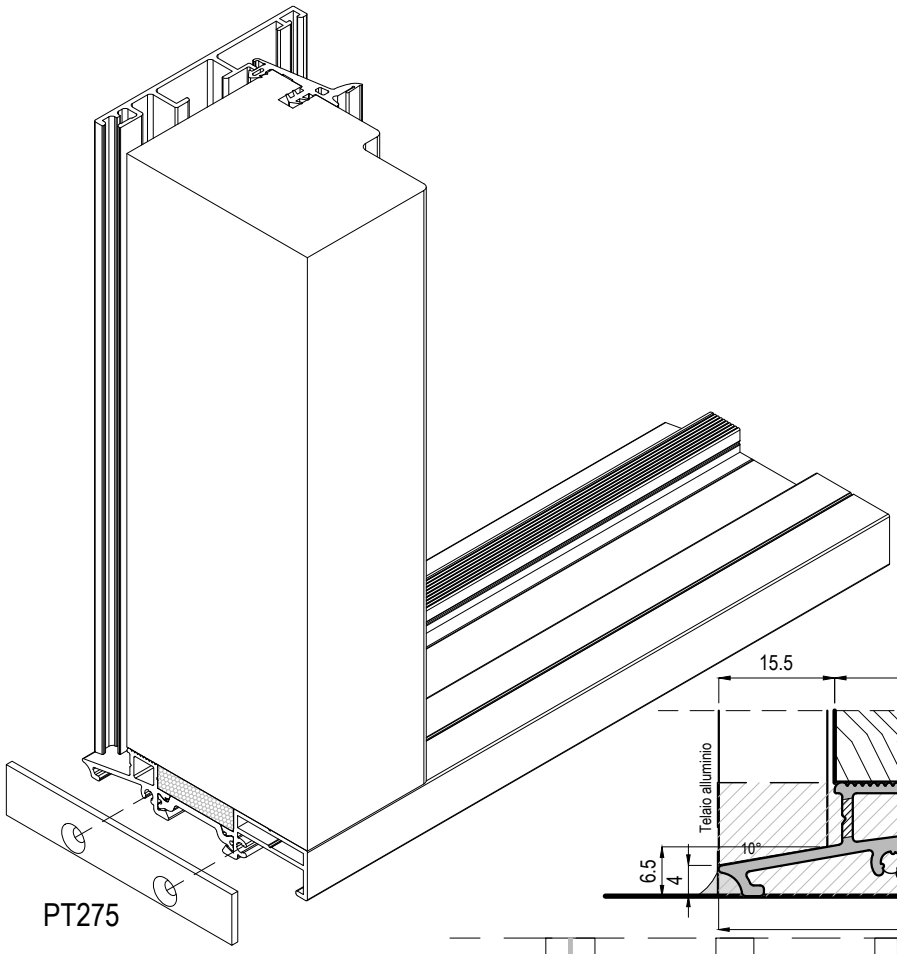

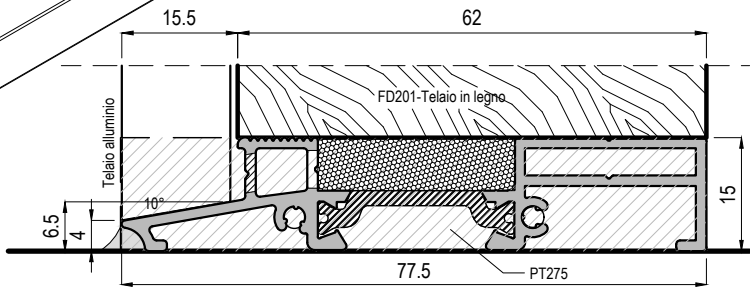

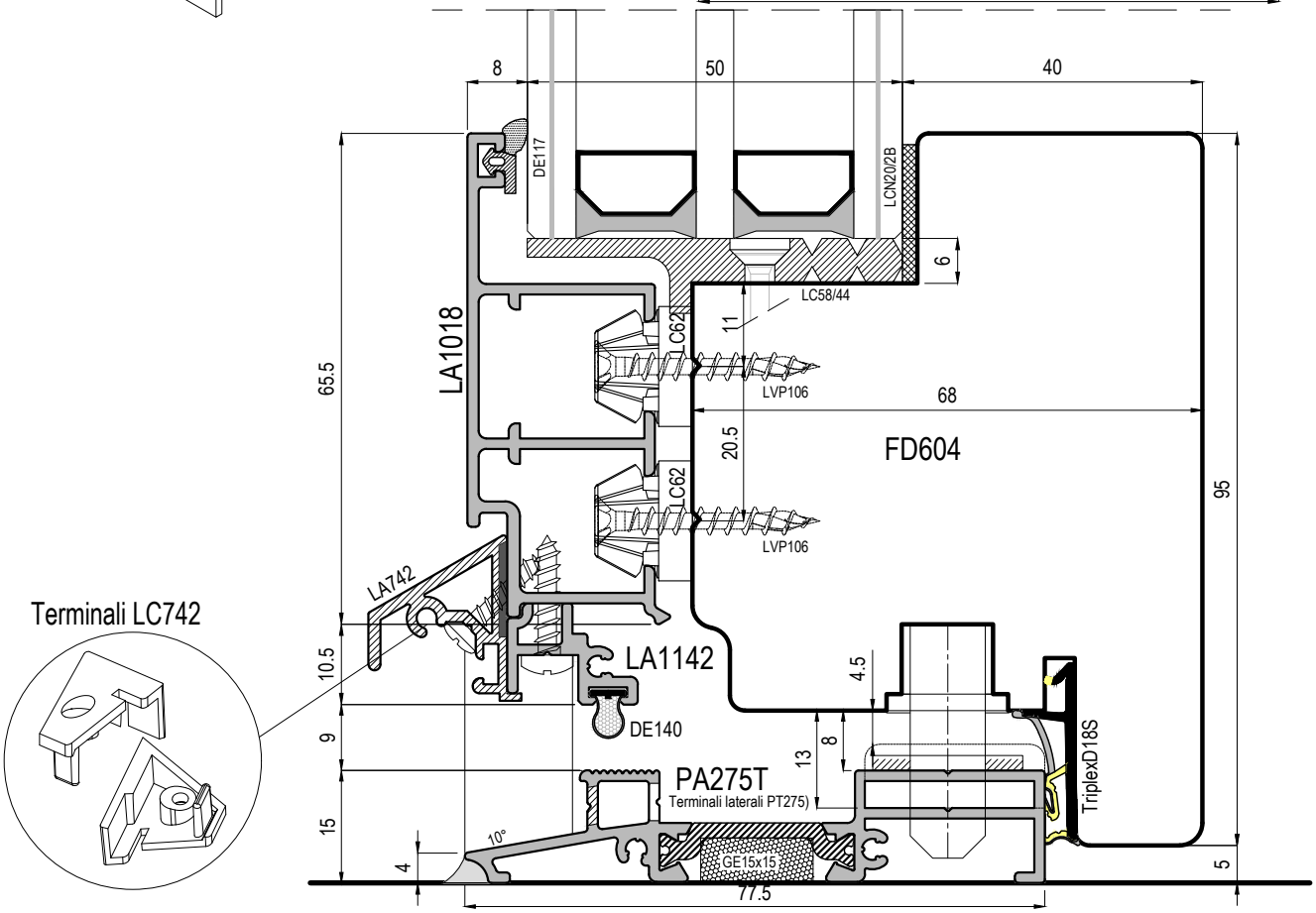

Terminali LC742

uni_one - Sistema Flat

uniform

Scala 1:1

IT Sezione verticale traverso inferiore portabalcone con PA275T con anta maggiorata

DE Vertikalschnitt Balkontür quer unten mit PA275T und breiterem Flügel

ES Sección vertical travesaño inferior puerta-ventana con PA275T con hoja engrosada

FR Coupe verticale traverse inférieure porte-fenêtre avec PA275T et ouvrant élargi

EN Vertical section of the lower transom of the balcony door with PA275T and enlarged sash profile

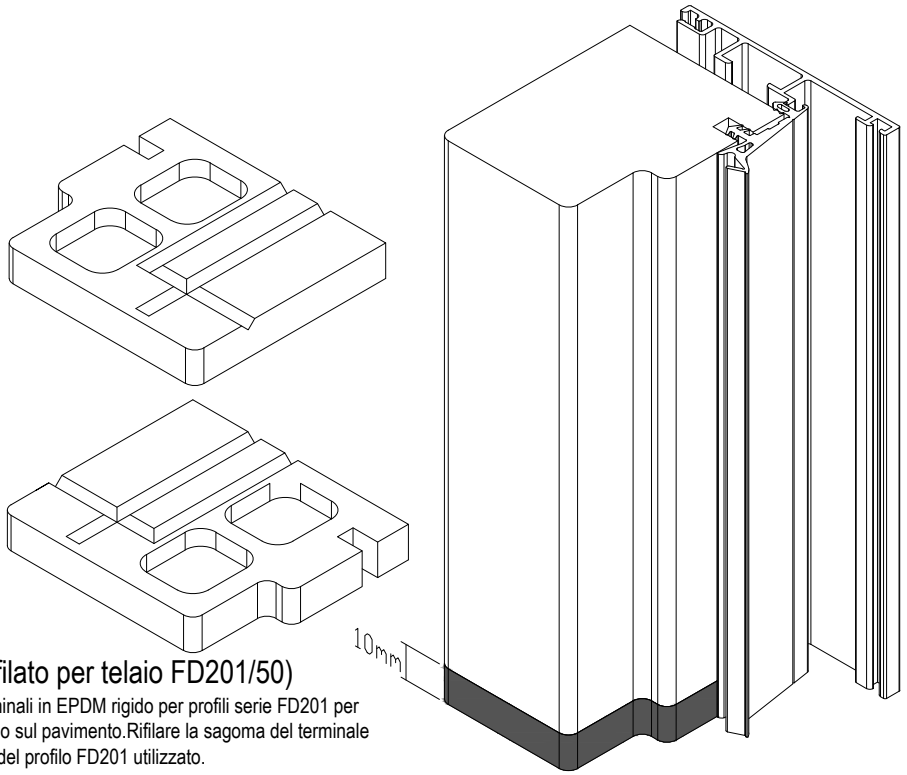

uni_one 90°

uni_one 45°

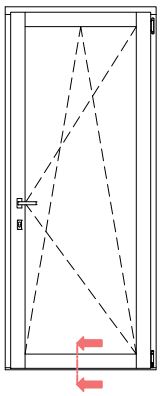

LC85(rifilato per telaio FD201/50)

Coppia terminali in EPDM rigido per profili serie FD201 per la posa telaio sul pavimento.Rifilare la sagoma del terminale in funzione del profilo FD201 utilizzato.

uni_one 45°

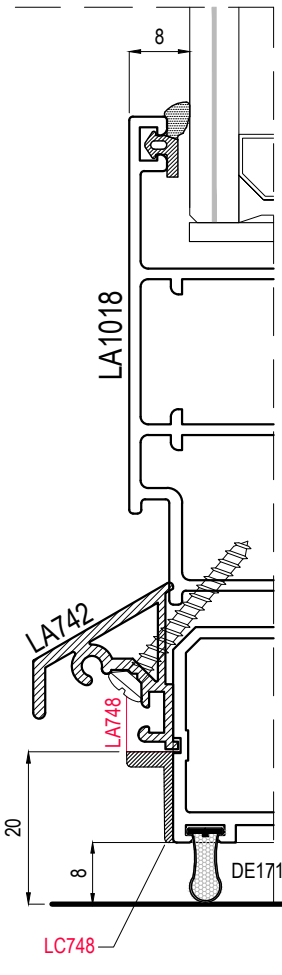

uni_one 90°

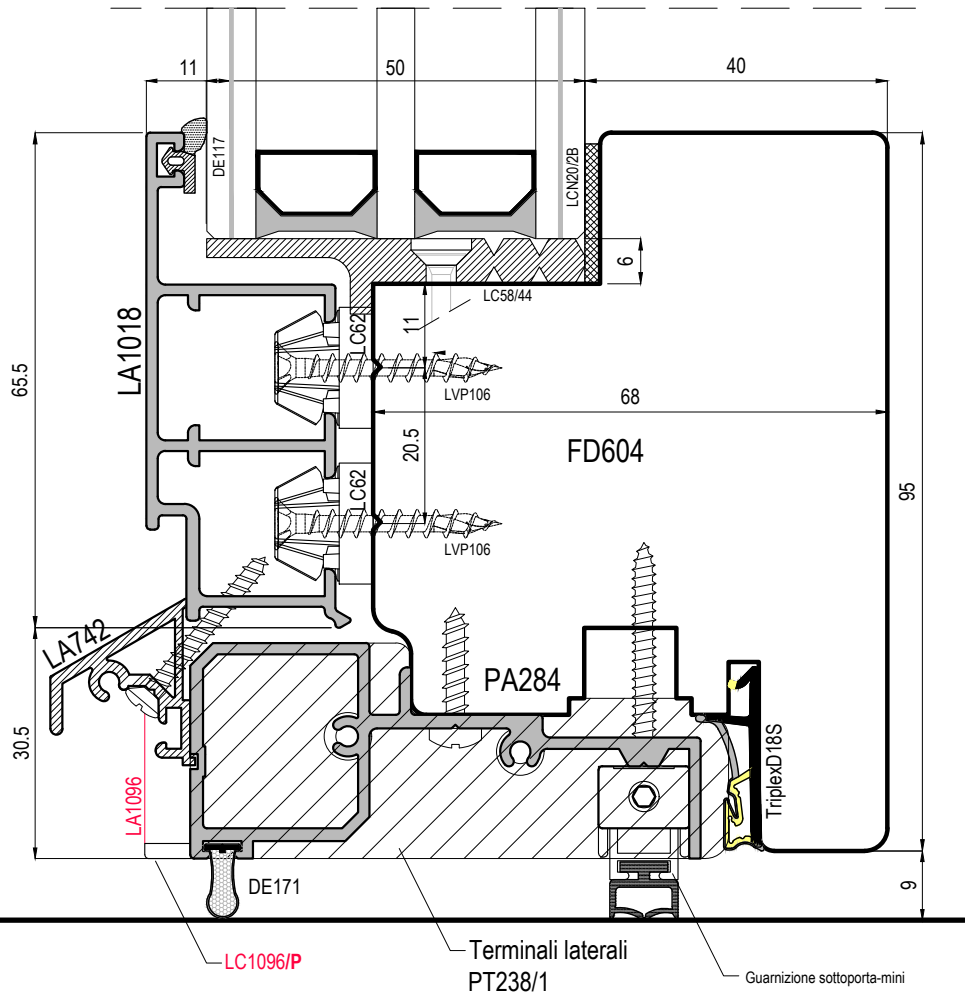

uni_one - Sistema Flat

uniform

Scala 1:1

IT Sezione verticale traverso inferiore portabalcone con PA275T con anta maggiorata

DE Vertikalschnitt Balkontür quer unten mit PA275T und breiterem Flügel

ES Sección vertical travesaño inferior puerta-ventana con PA275T con hoja engrosada

FR Coupe verticale traverse inférieure porte-fenêtre avec PA275T et ouvrant élargi

EN Vertical section of the lower transom of the balcony door with PA275T and enlarged sash profile

uni_one 90°
uni_one 45°

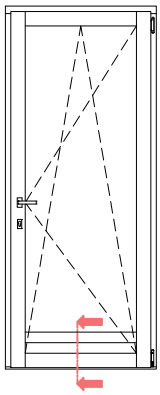

uni_one 90°
uni_one 45°

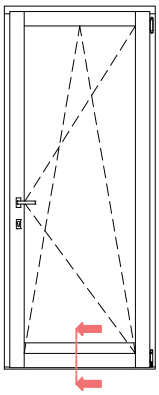

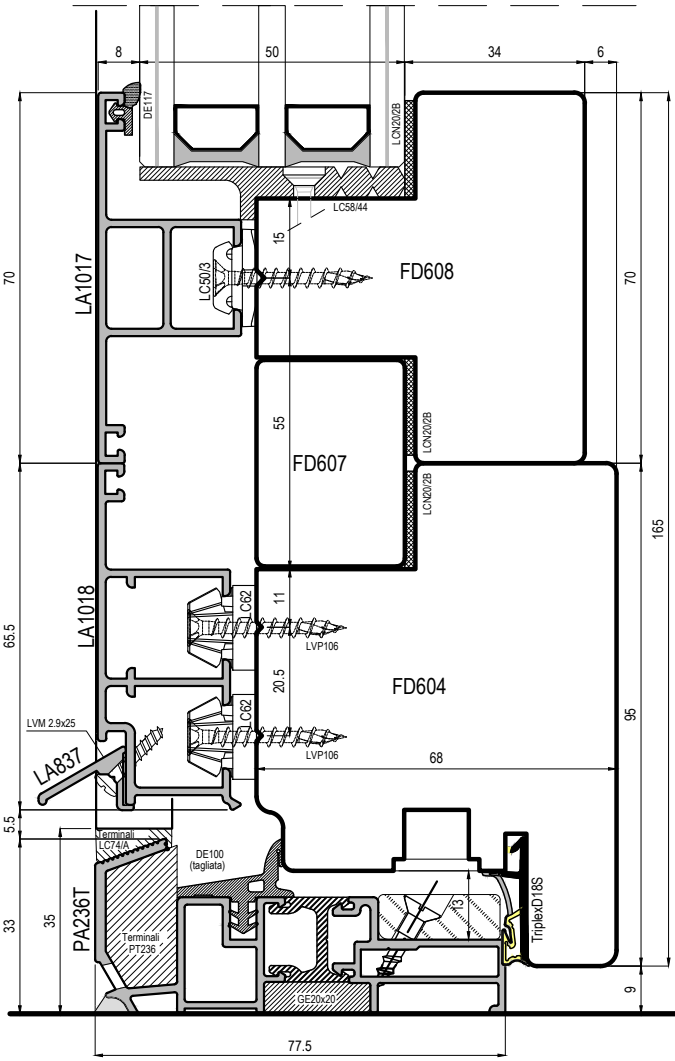

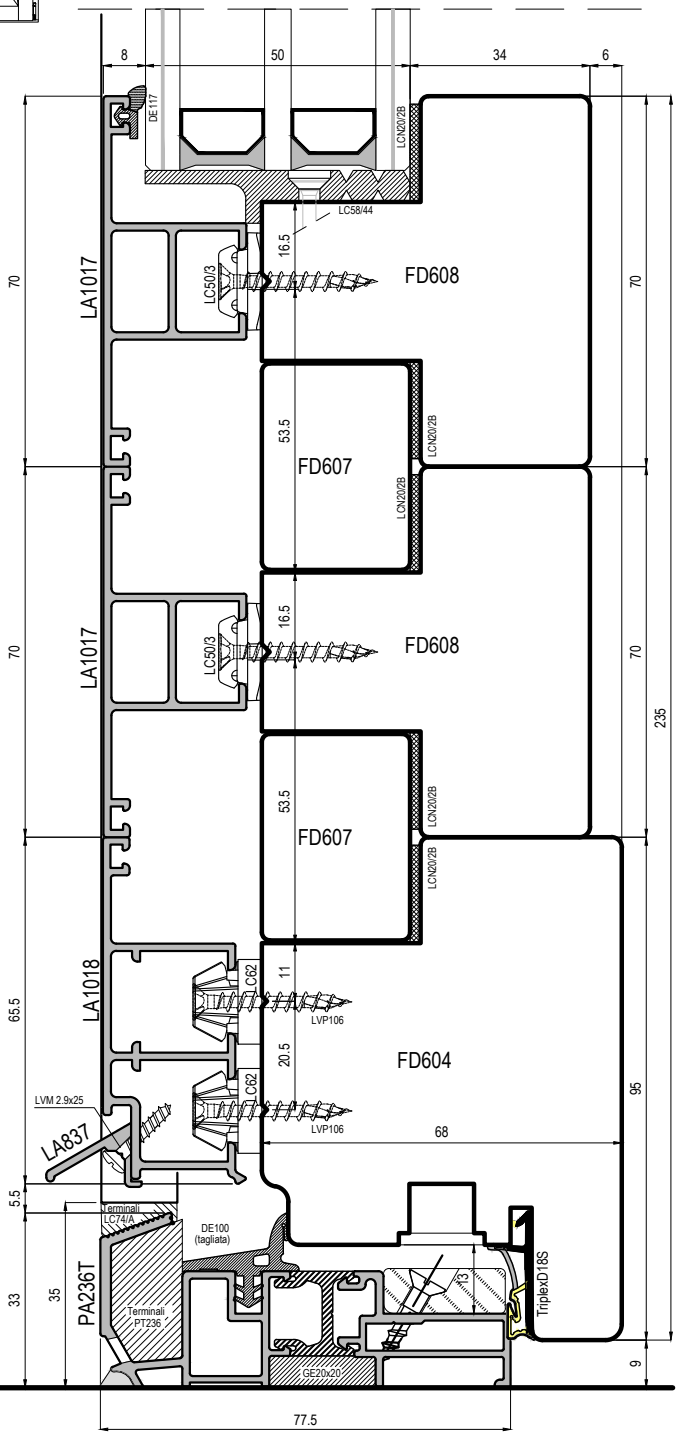

uni_one - Sistema Flat

uniform

Scala 0.7:1

IT Sezione verticale traverso inferiore portafinestra con parafreddo con anta maggiorata
DE Vertikalschnit Balkontür quer unten mit Termisch getrenntem Profil und vergrosserte Flügel
ES Sección vertical travesaño inferior puerta-ventana con parafrío con hoja engrosada
FR Coupe verticale traverse inférieure porte-fenêtre avec clonette et ouvrant élargi
EN Vertical section of the lower transom of the door-height window with cold defender and enlarged sash profile

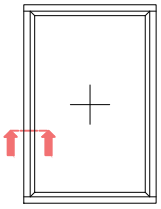

uni_one 90°
uni_one 45°

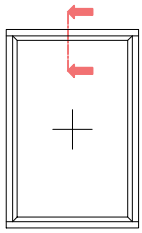

uni_one 90°
uni_one 45°

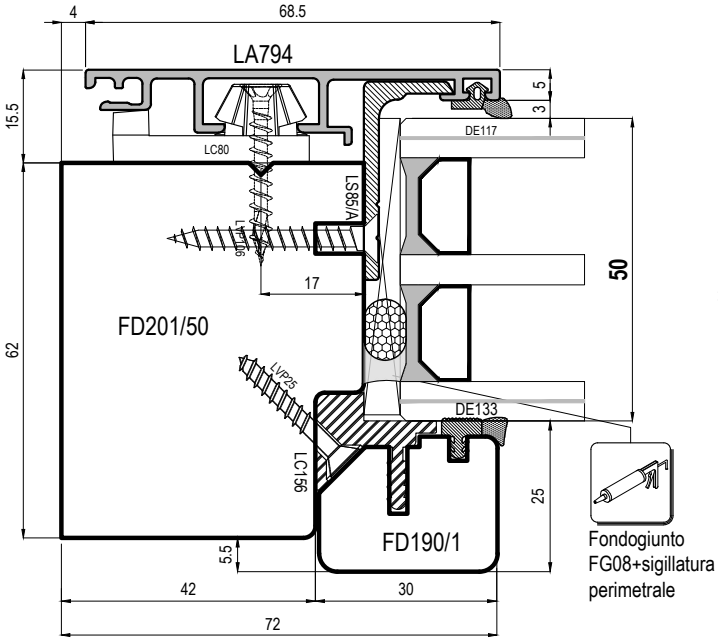

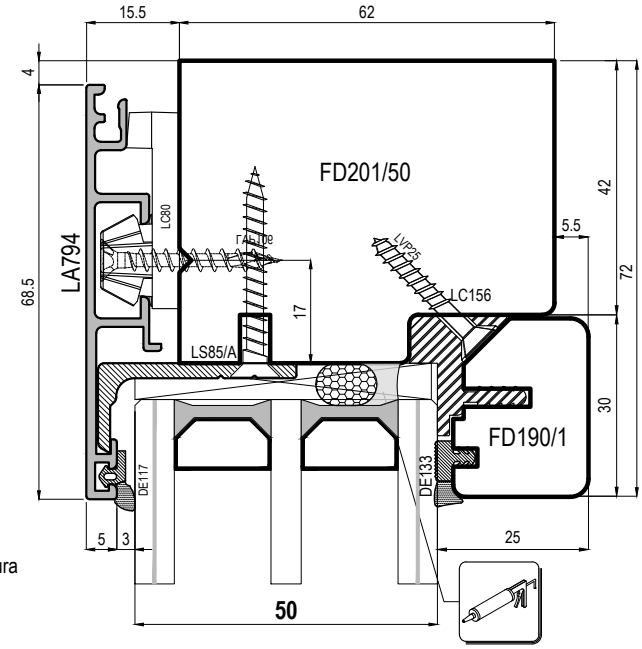

uni_one 90°
uni_one 45°

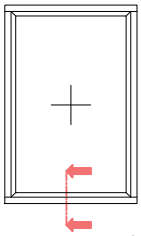

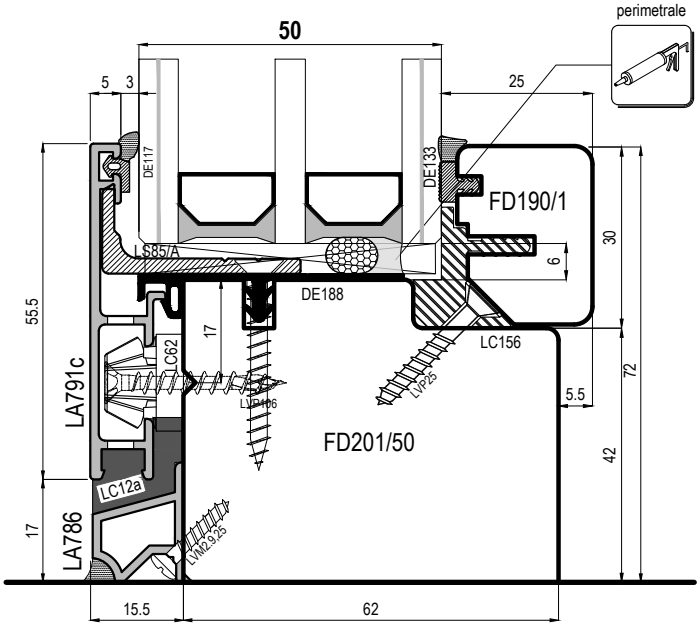

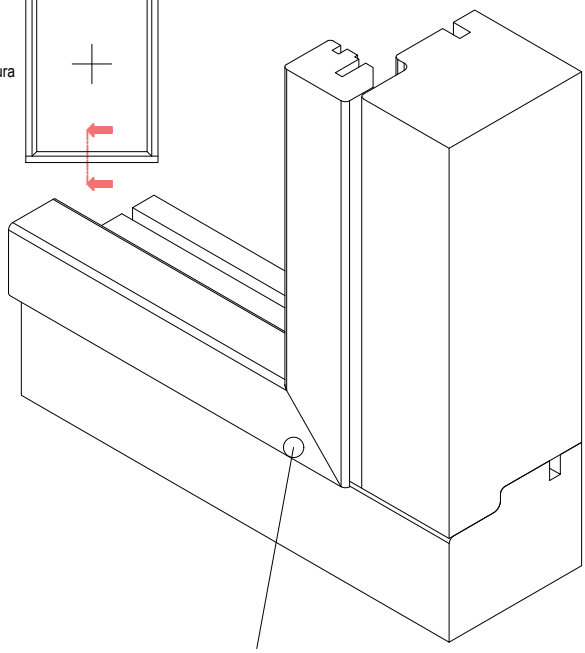

Cornice FD190/1 giuntata a 45°

uni_one - Sistema Flat

uniform

Scala 0.8:1

IT Sezione verticale ed orizzontale finestra con vetro fisso
DE Vertikalschnitt Fenster mit Fixverglasung
ES Sección vertical ventana con cristal fijo
FR Coupe verticale fenêtre avec vitre fixe
EN Vertical and horizontal section of the window with fixed glass

Istruzioni per il montaggio del vetro fisso

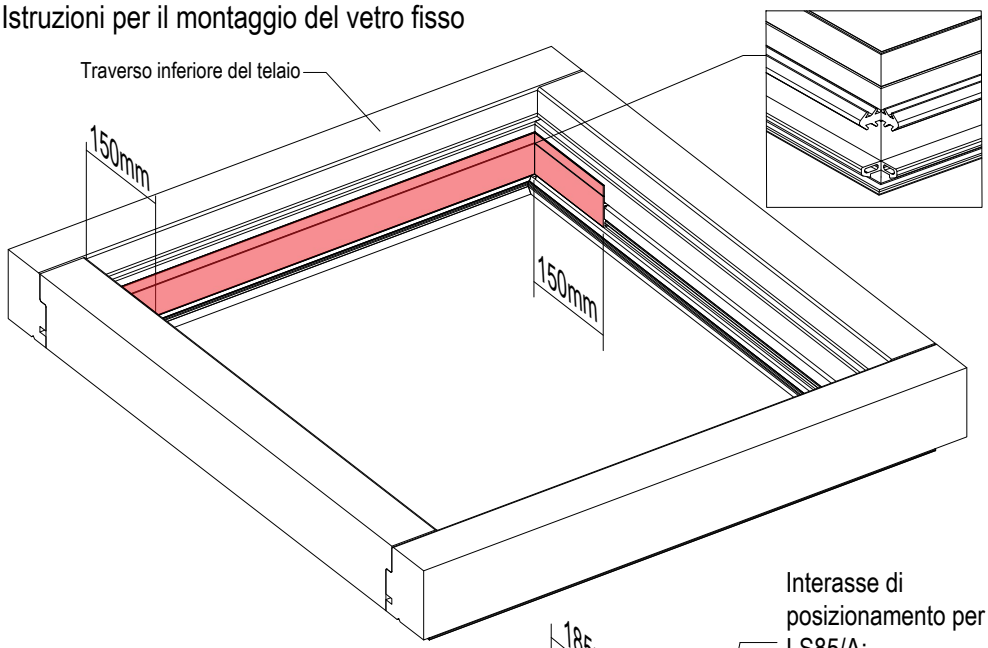

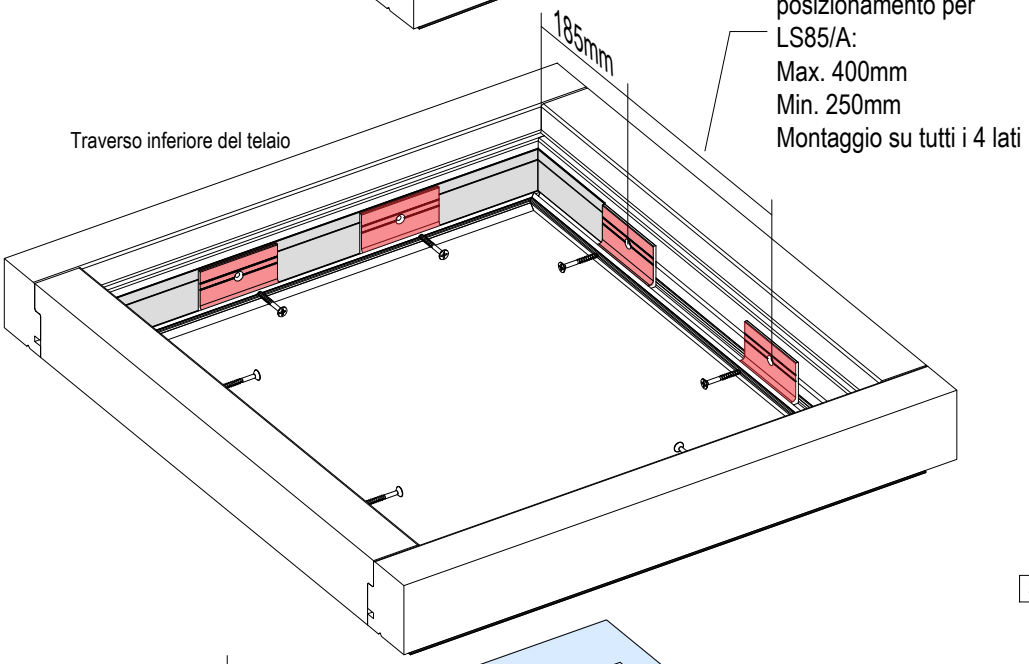

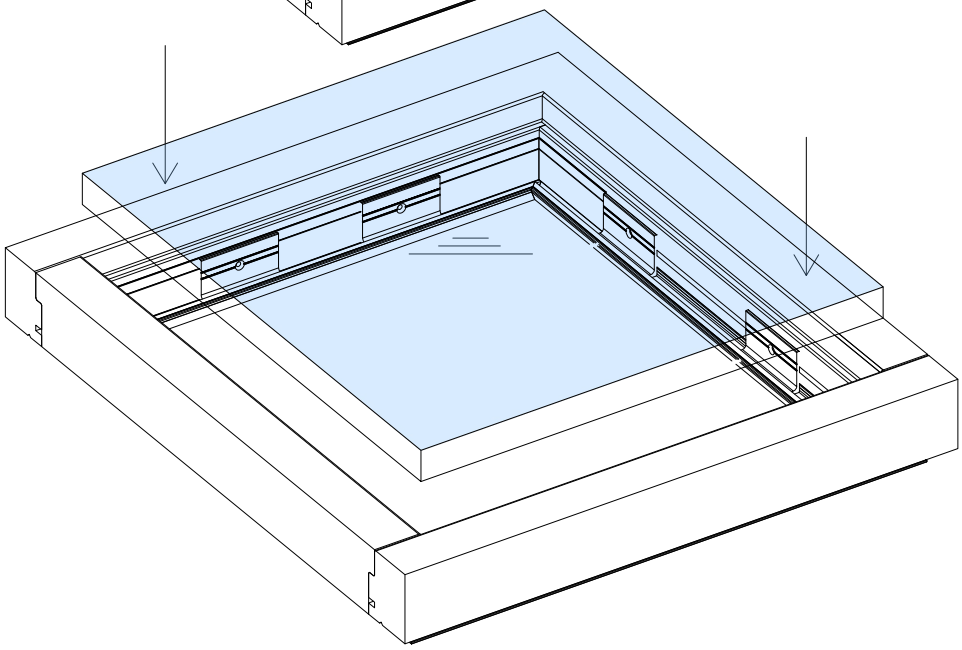

1

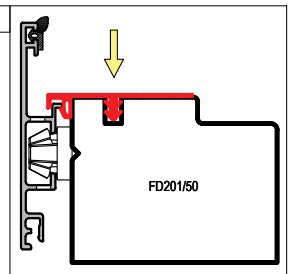

Montaggio DE188

2

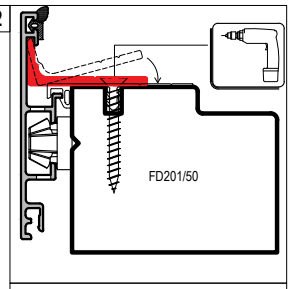

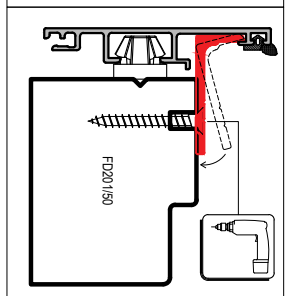

Montaggio LS85/A sui 4 lati del telaio

3

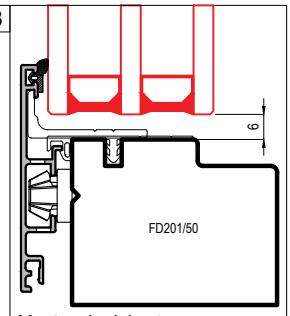

Montaggio del vetro

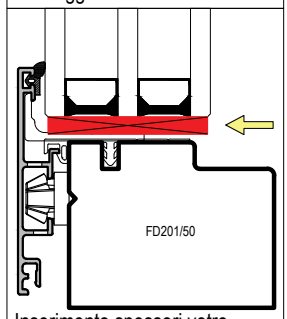

Inserimento spessori vetro

Istruzioni per il montaggio del vetro fisso

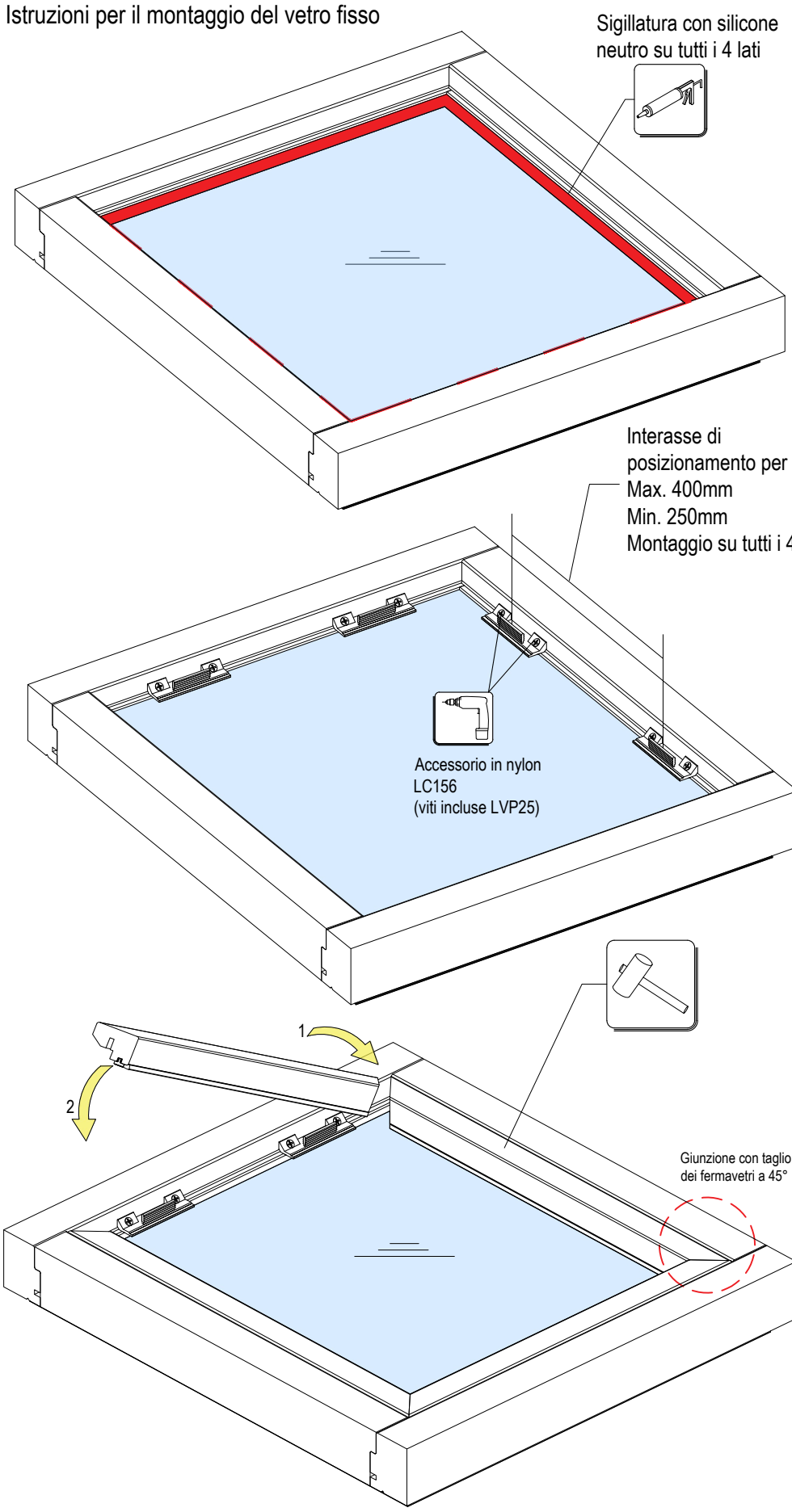

4

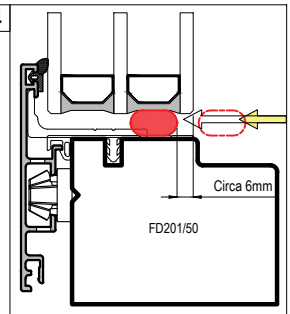

Inserimento del fodogiunto FG08

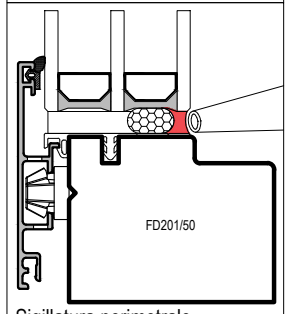

Sigillatura perimetrale

5

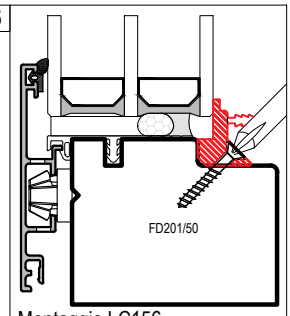

Montaggio LC156

6

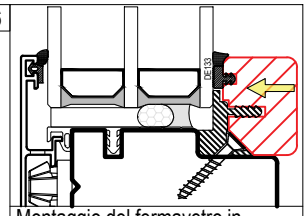

Montaggio del fermavetro in legno

uni_one - Sistema Flat

uniform

Scala -

IT Sezione finestra con vetro fisso
DE Fenster mit Fixverglasung
ES Ventana con cristal fijo
FR Fenêtre avec vitre fixe
EN Fixed Light

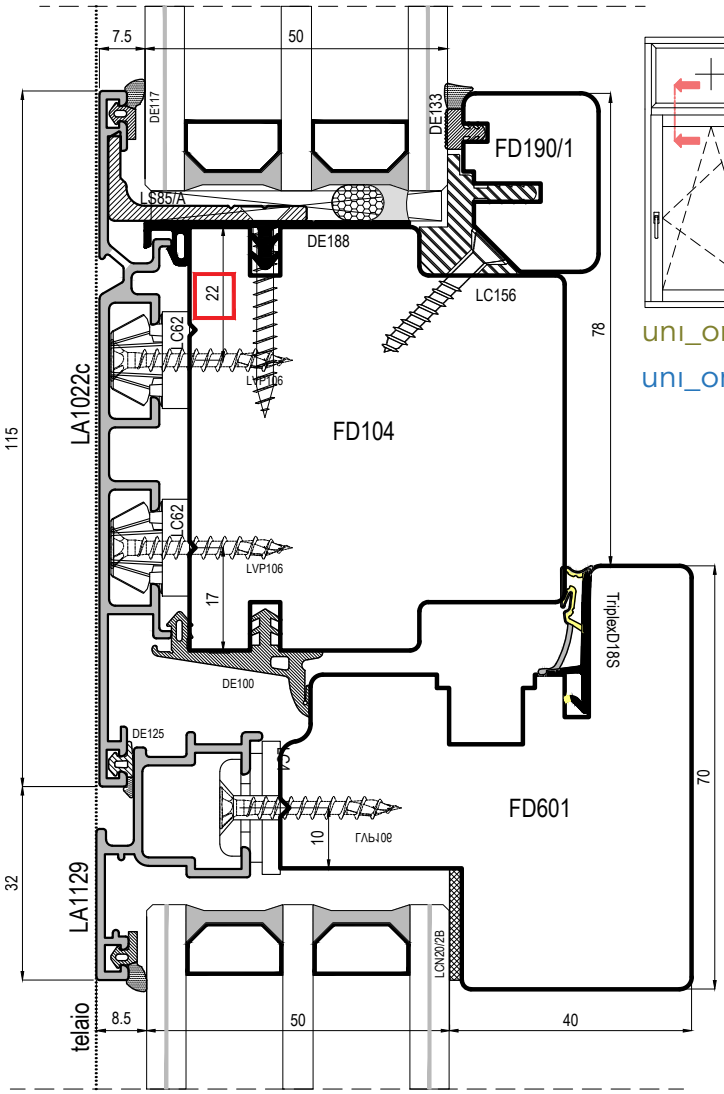

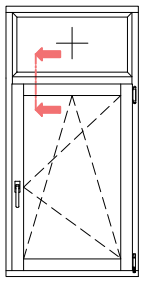

uni_one 90°

uni_one 45°

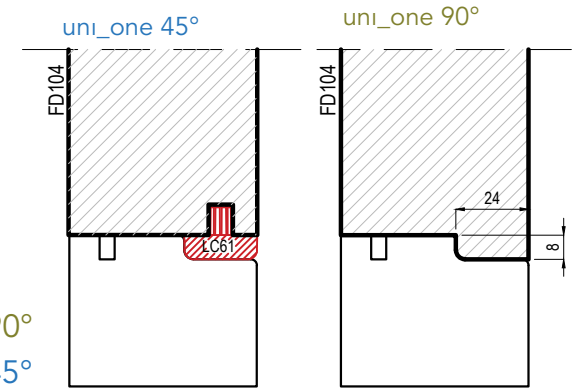

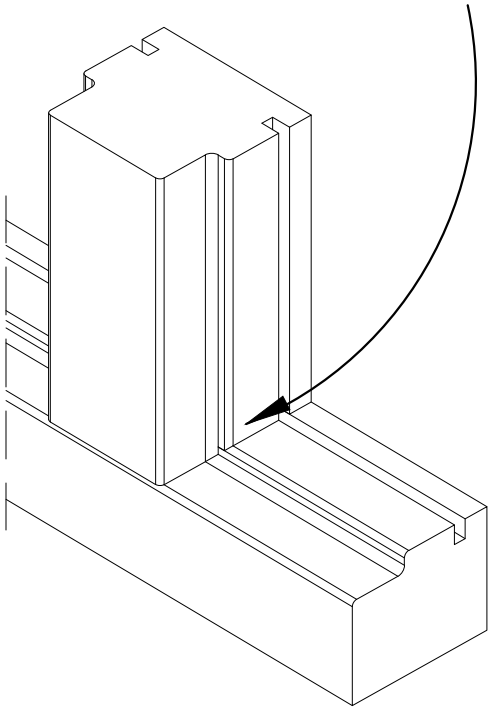

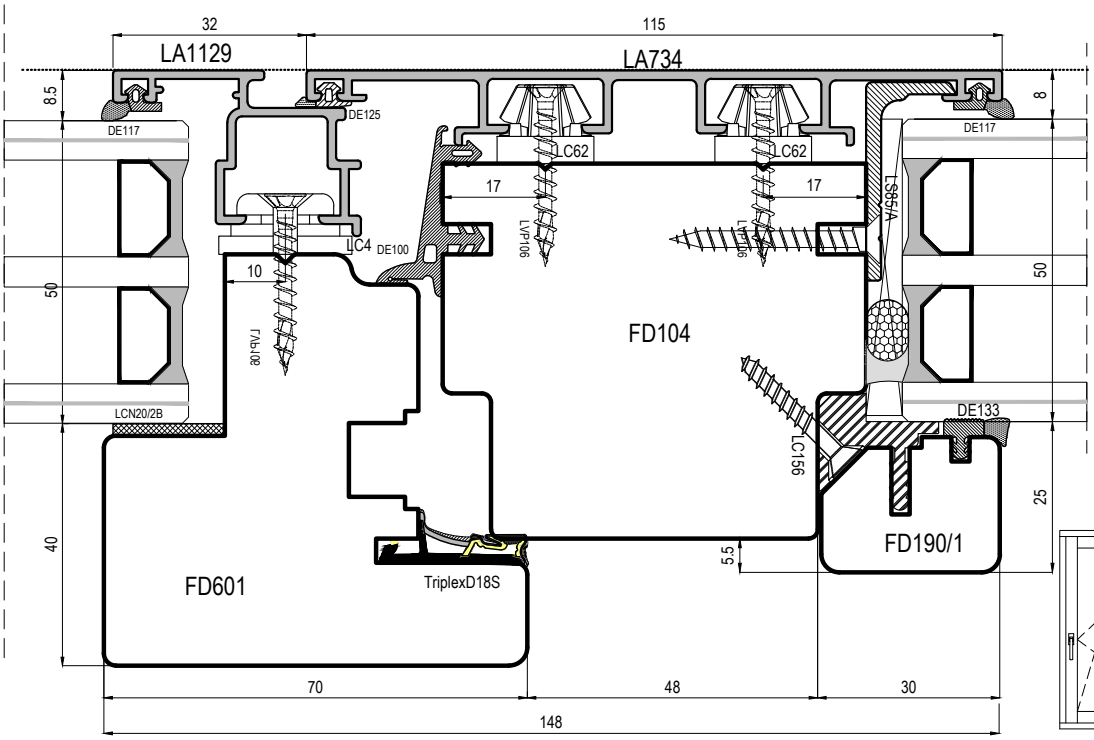

uni_one 90°

uni_one 45°

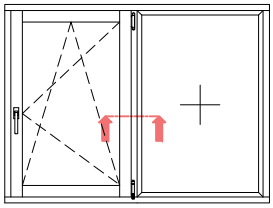

uni_one - Sistema Flat

uniform

Scala 0.8:1

IT Sezione verticale traversi intermedi telaio/Sezione orizzontale montanti intermedi telaio

DE Vertikalschnitt Kämpfer/Horizontalschnitt Setzholz Rahmen

ES Sección vertical travesaños intermedios del marco/Sección horizontal montantes intermedios del marco

FR Coupe verticale des traverses intermédiaires du dormant/Coupe horizontale montants intermédiaires dormant

EN Vertical section of the frame's transoms/Horizontal section of the frame's mullions

uni_one 90°
uni_one 45°

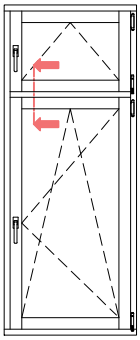

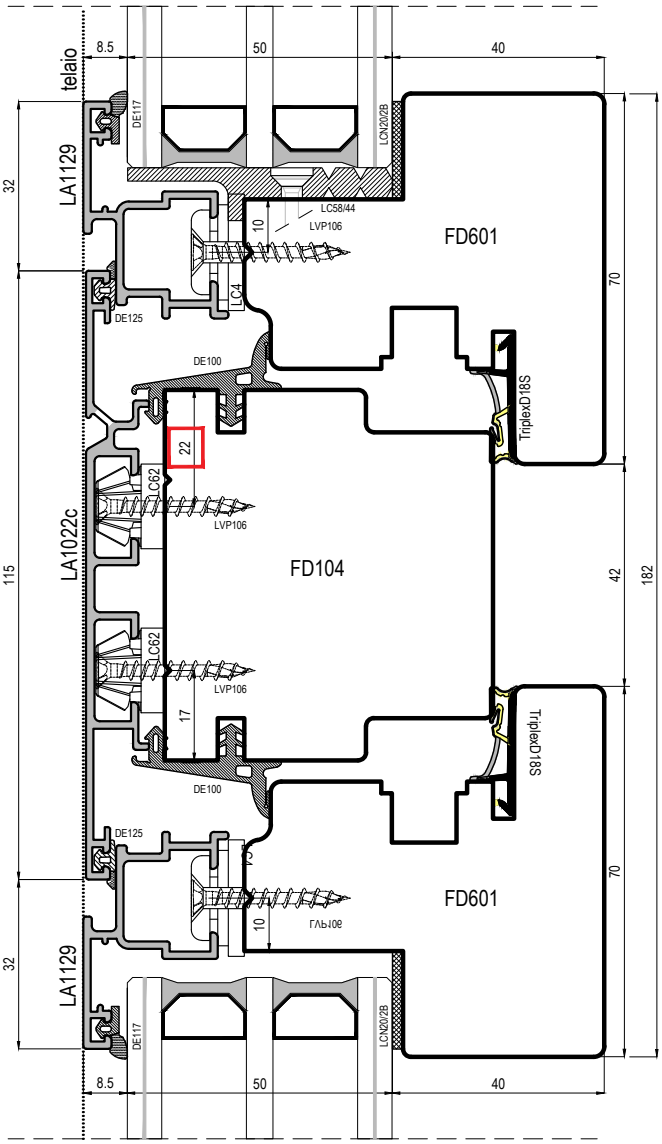

uni_one 90°
uni_one 45°

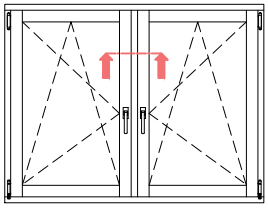

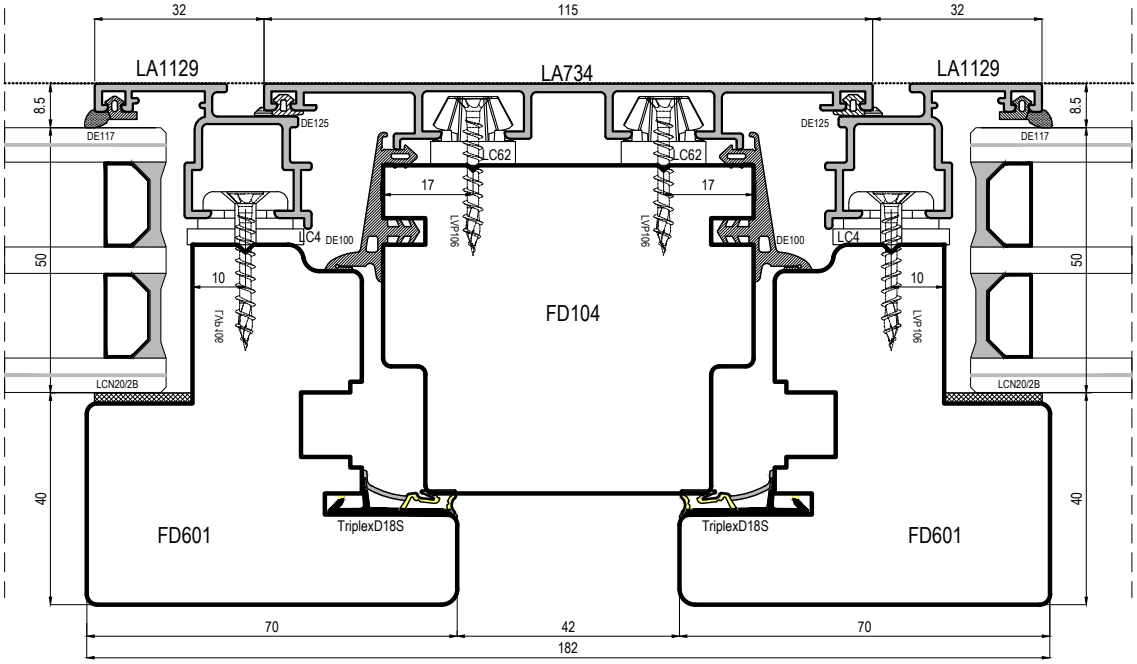

uni_one - Sistema Flat

uniform

Scala 0.7:1

IT Sezione verticale traversi intermedi telaio/Sezione orizzontale montanti intermedi telaio
DE Vertikalschnitt Kämpfer/Horizontalschnitt Setzholz Rahmen
ES Sección vertical travesaños intermedios del marco/Sección horizontal montantes intermedios del marco
FR Coupe verticale des traverses intermédiaires du dormant/Coupe horizontale montants intermédiaires dormant
EN Vertical section of the frame's transoms/Horizontal section of the frame's mullions

Particolare giunzione a croce con FD104

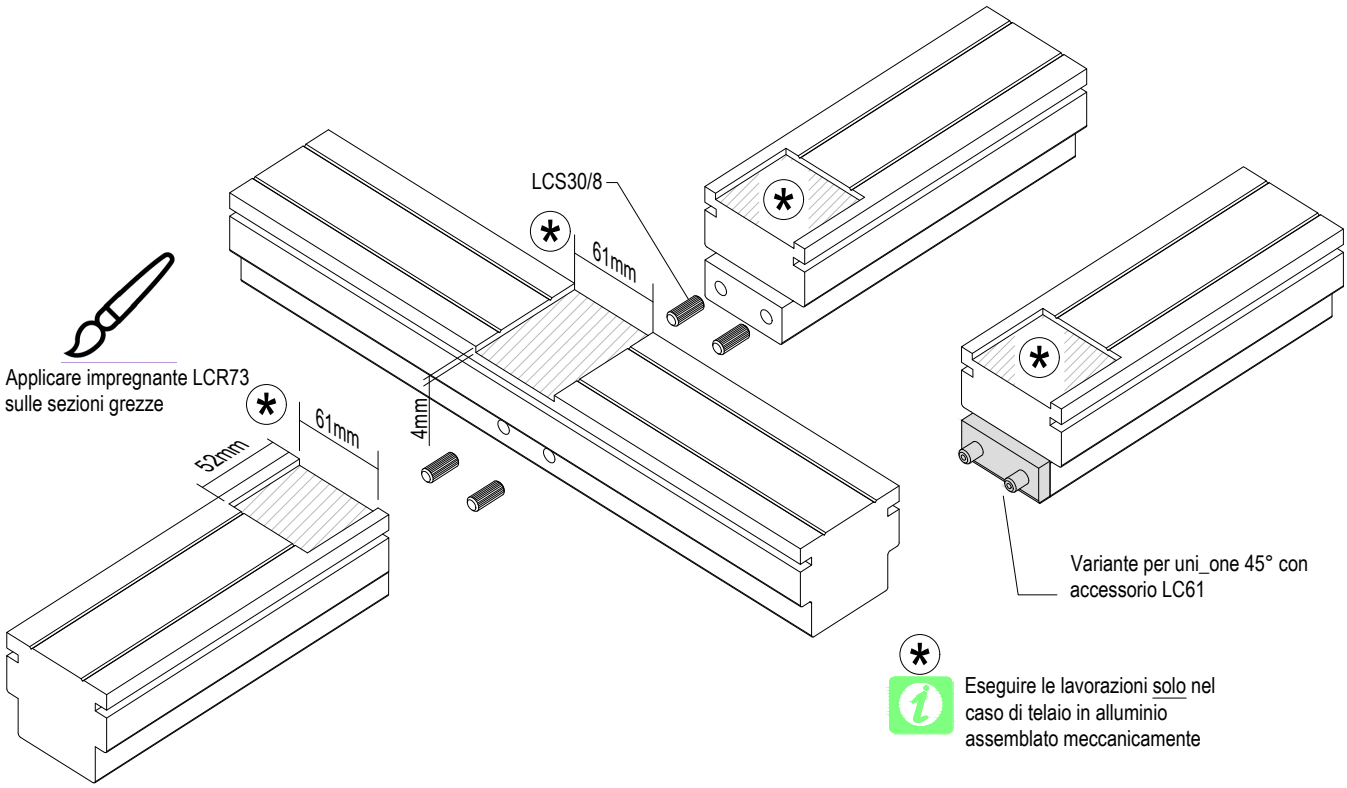

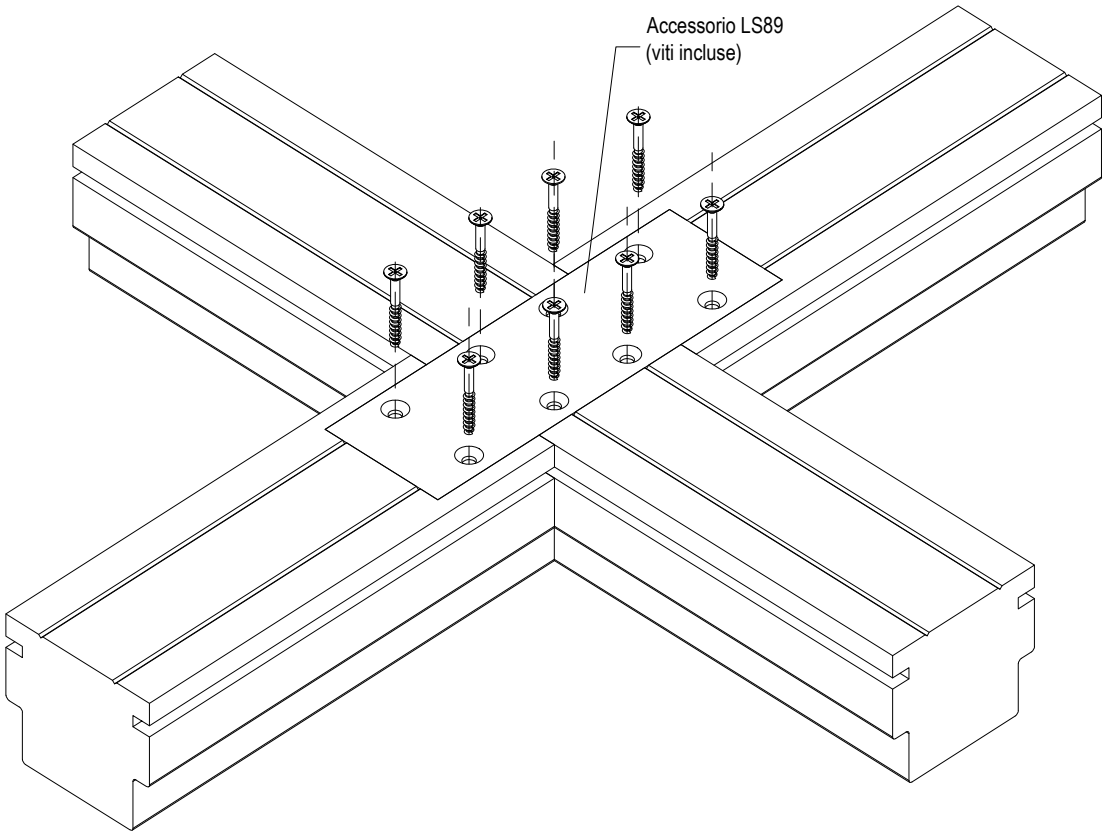

Modifica giunzione tra profilo montante e traverso telaio

uni_one 90°

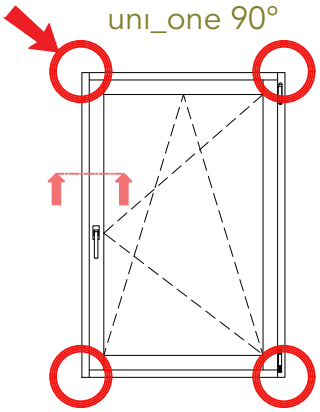

Applicare impregnante LCR73 sulle sezioni grezze

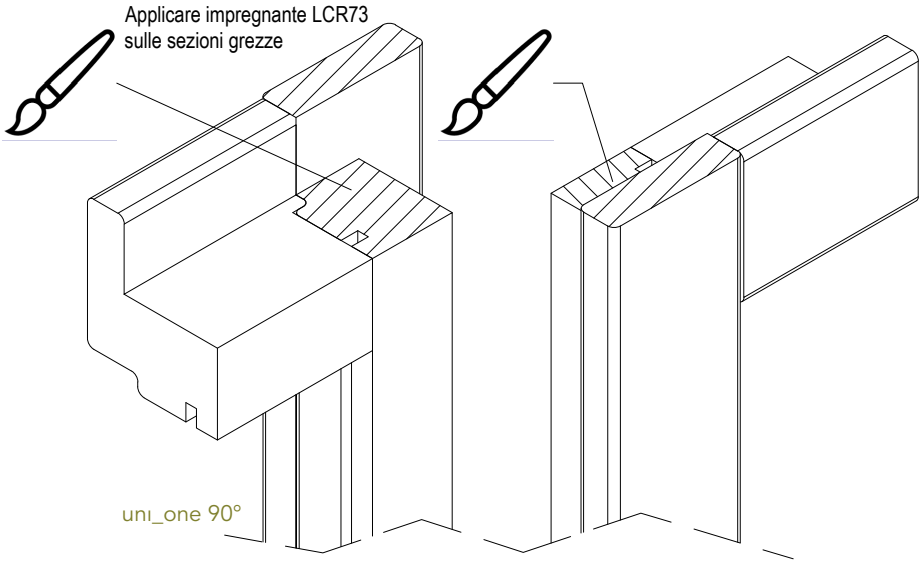

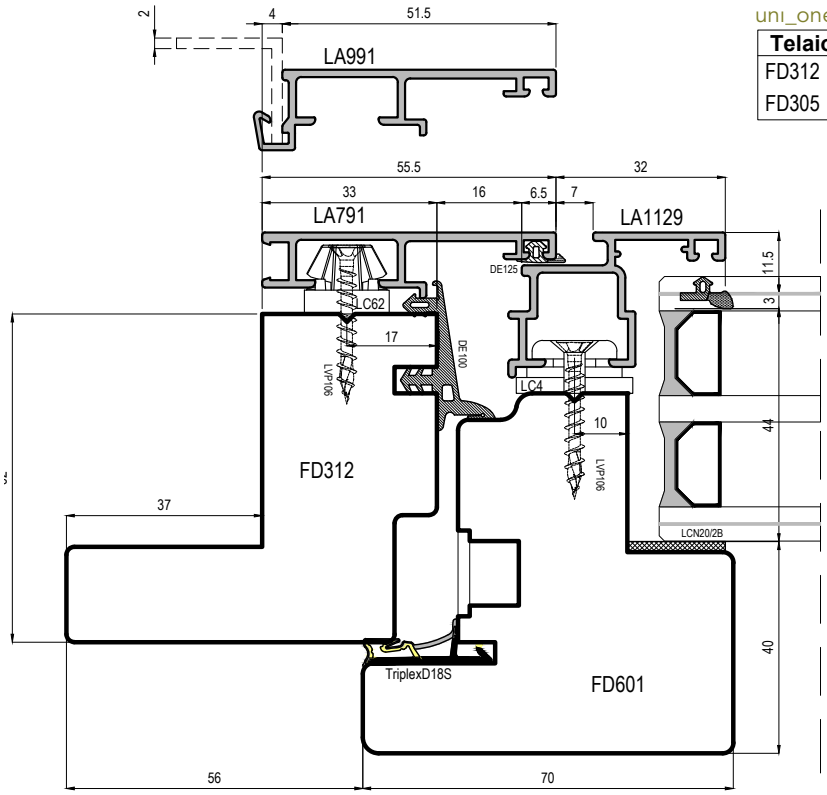

uni_one 90°

Telaio	Terminale	Misura L
FD312	LC61/R	37 mm
FD305	LC61/L	55 mm

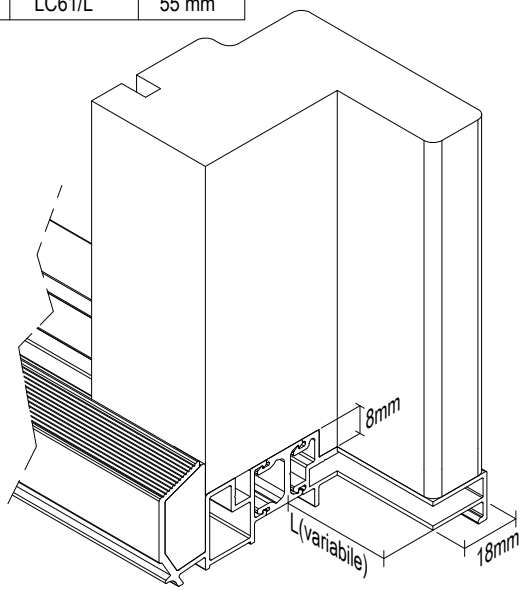

uni_one 45°

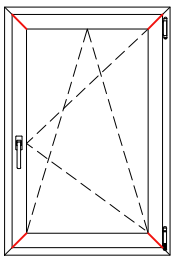

uni_one 45°

Telaio	Terminale	Misura L	Materiale
FD312	LC61/R	37 mm	ABS
FD305	LC61/L	55 mm	Alluminio

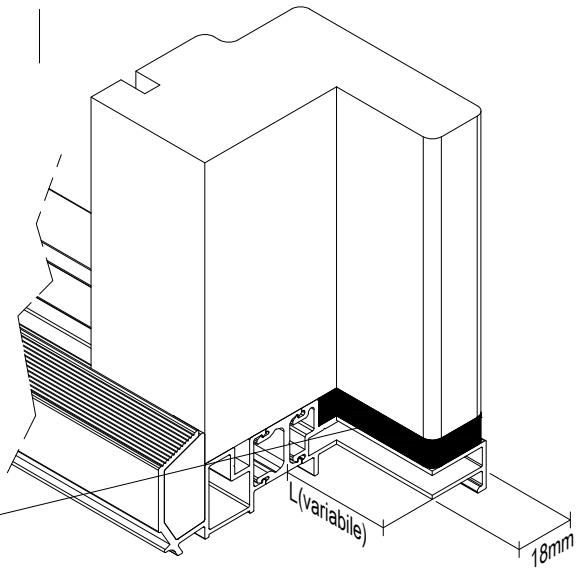

uni_one - Sistema Flat

uniform

Scala 0.7:1

IT Sezioni finestra per la ristrutturazione
DE Fenster für Sanierung
ES Ventana para la rehabilitación
FR Fenêtre pour la rénovation
EN Window for renovation

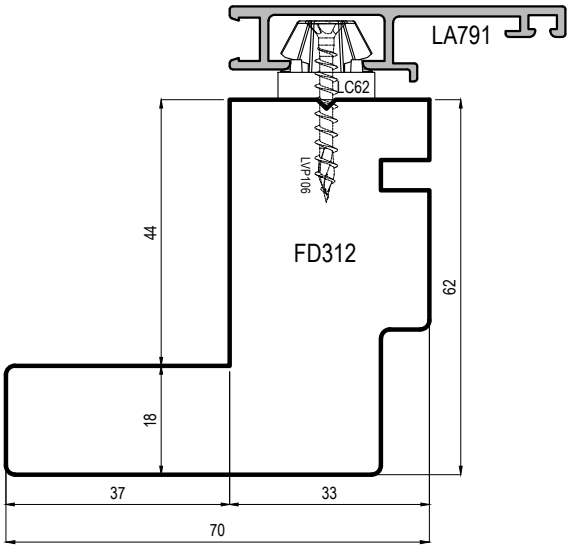

Compensatore traverso inferiore per FD312

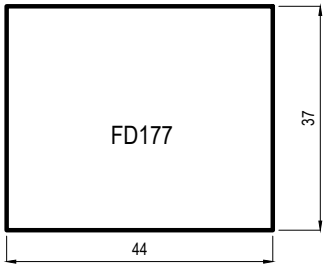

Traverso inferiore ribassato

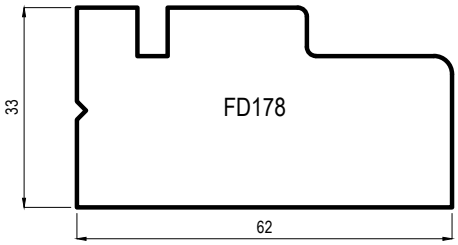

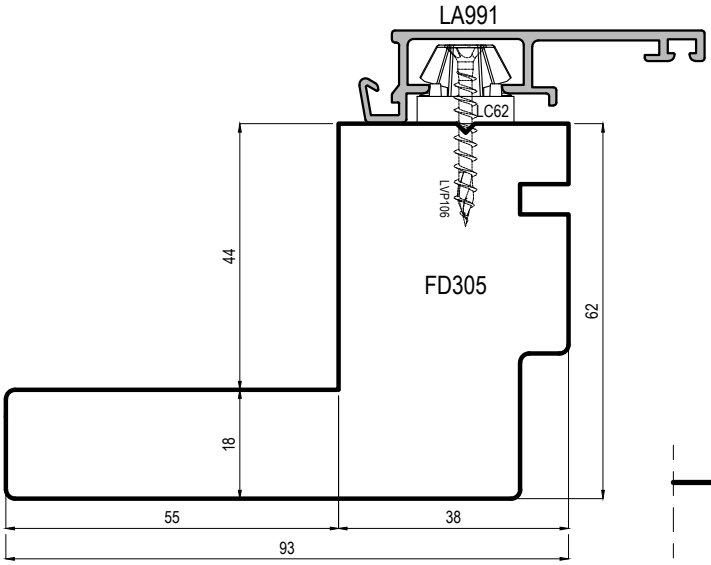

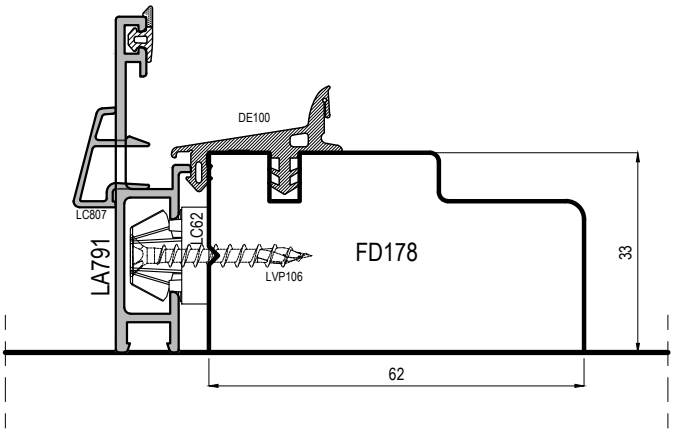

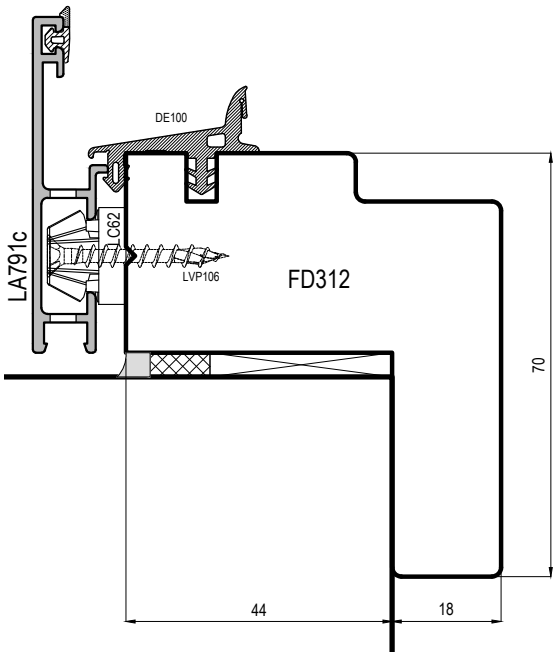

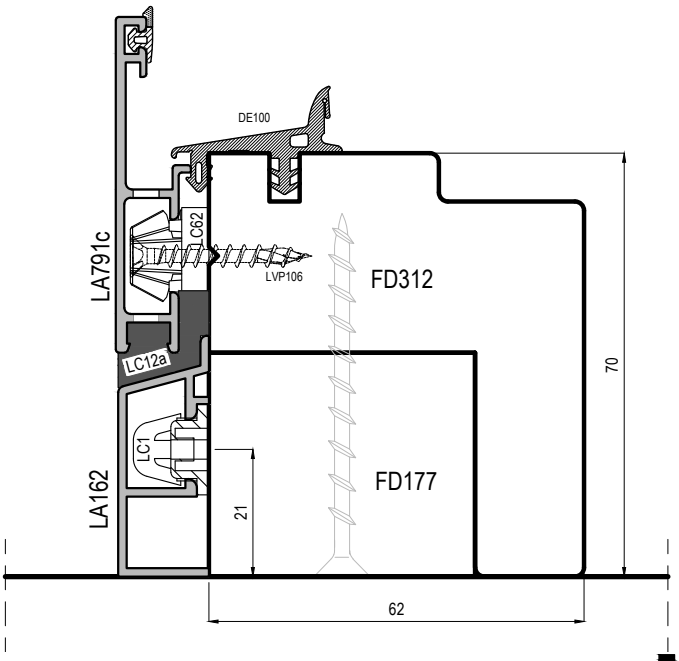

uni_one - Sistema Flat

uniform

Scala 0.8:1

IT Sezioni finestra per la ristrutturazione
DE Fenster für Sanierung
ES Ventana para la rehabilitación
FR Fenêtre pour la rénovation
EN Window for renovation

uni_one 90°

uni_one 45°

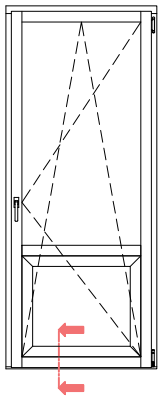

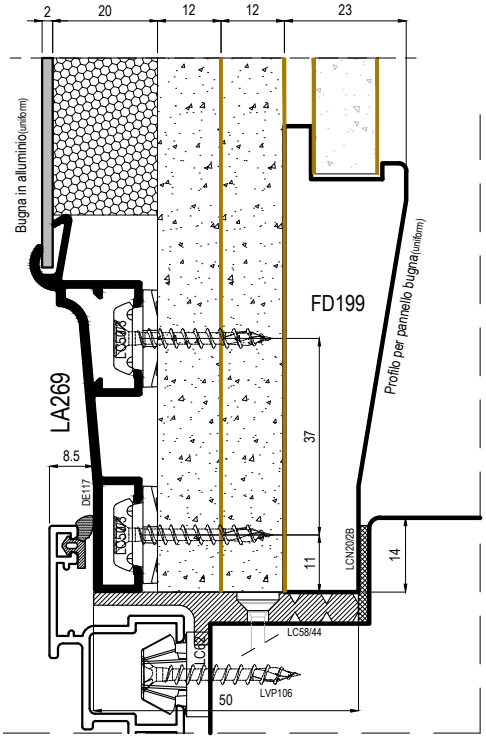

Scala 0.7:1

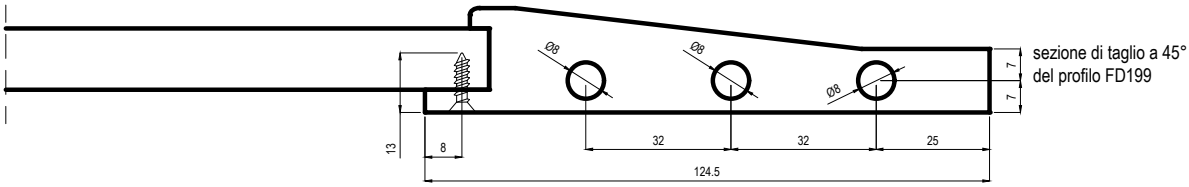

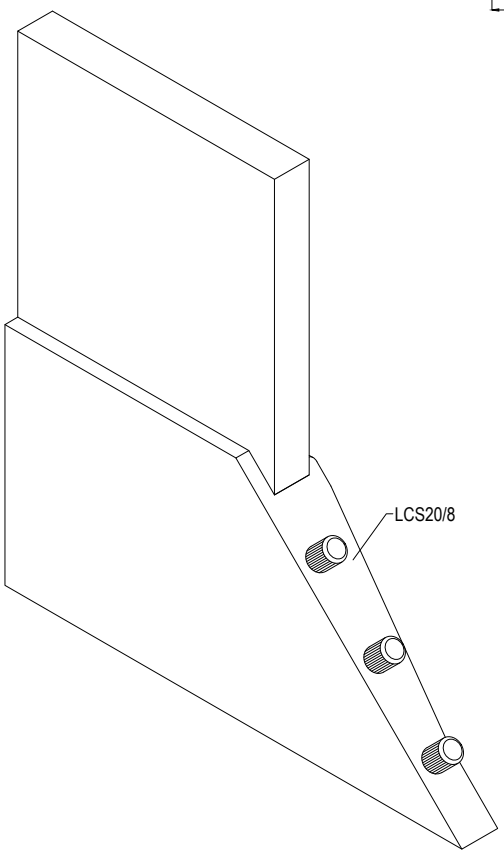

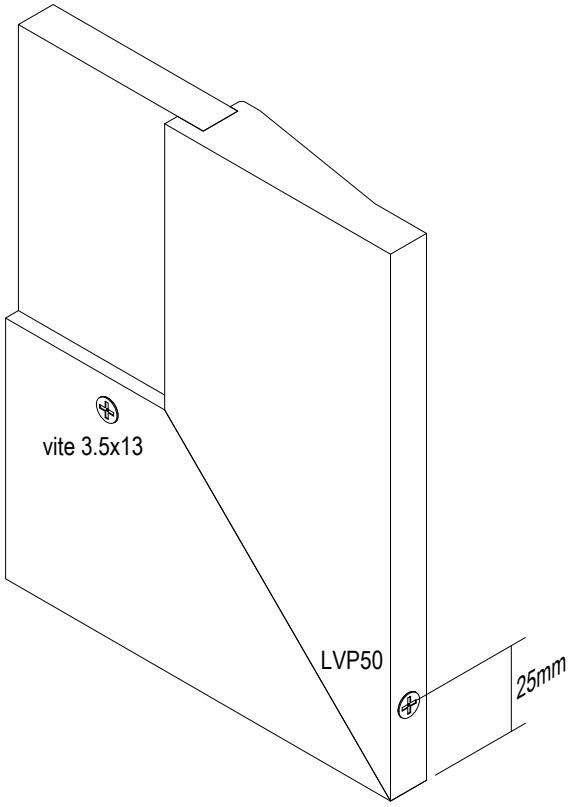

uni_one - Sistema Flat

uniform

Scala 0.6:1

IT Sezione verticale bugna

DE Vertikalschnitt Sprossen im Flügel

ES Sección vertical travesaños intermedios de la hoja

FR Coupe verticale traverses intermédiaires vantail

EN Vertical section of the sash intermediate rails

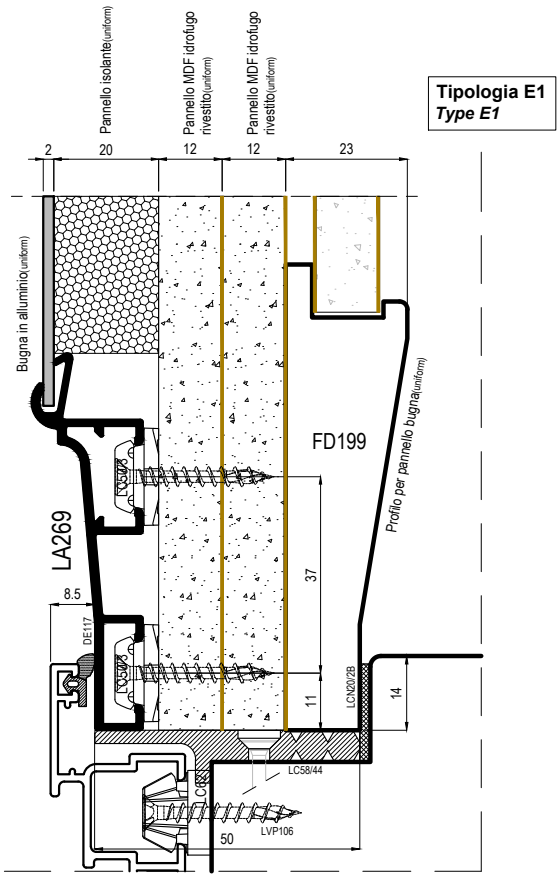

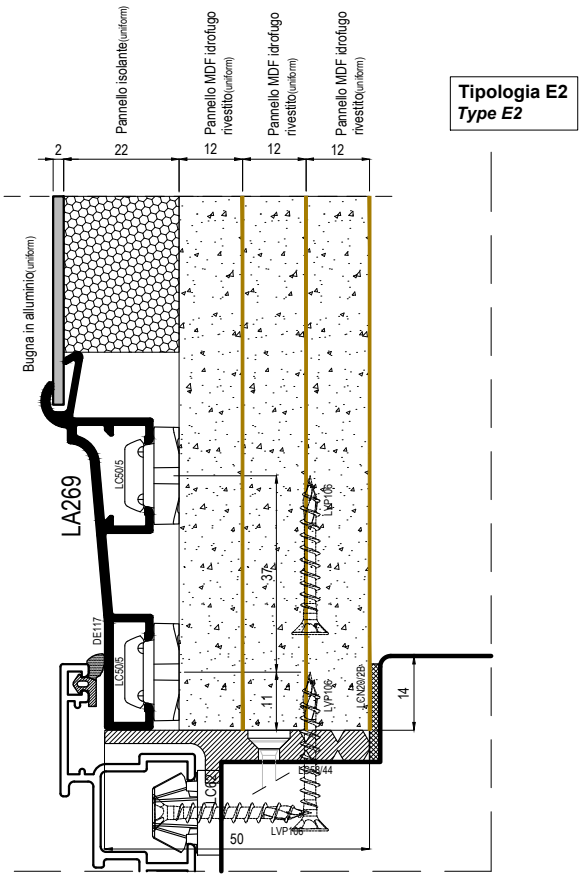

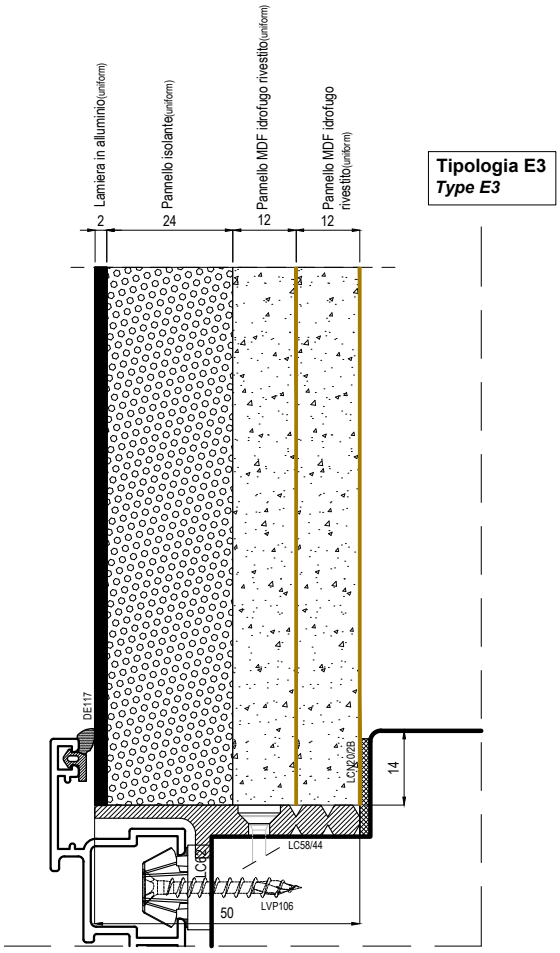

uni_one - Sistema Flat

uniform

Scala 0.7:1

IT Sezione verticale bugna
DE Vertikalschnitt Sprossen im Flügel
ES Sección vertical travesaños intermedios de la hoja
FR Coupe verticale traverses intermédiaires vantail
EN Vertical section of the sash intermediate rails

uni_one 90°
uni_one 45°

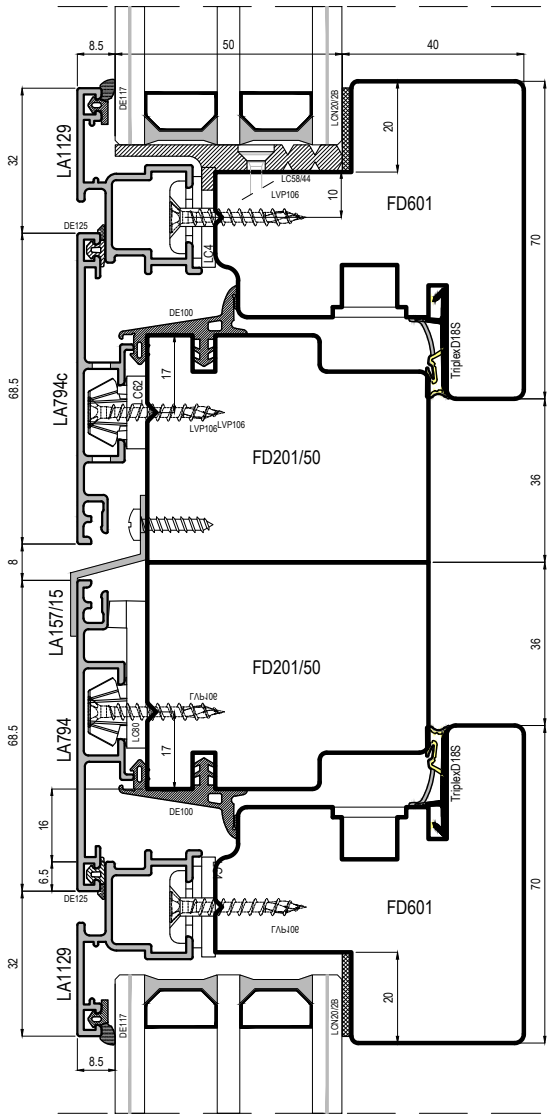

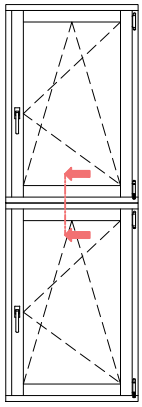

uni_one 90°
uni_one 45°

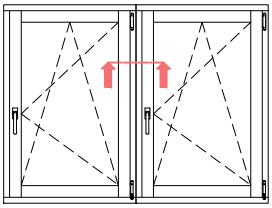

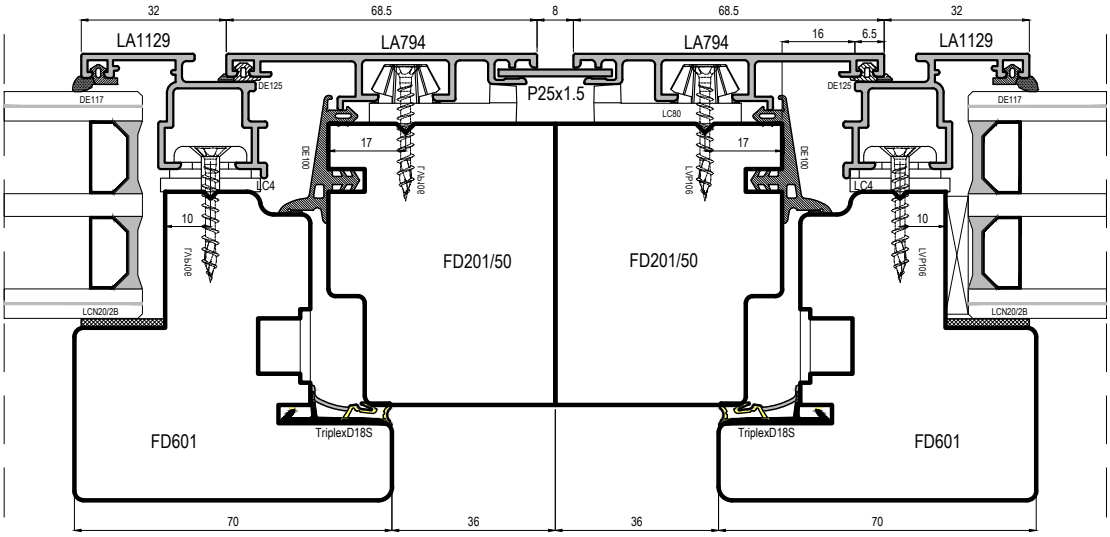

uni_one - Sistema Flat

uniform

Scala 0.6:1

IT Sezione verticale e orizzontale finestre accoppiate
DE Vertikalschnitt und Horizontalschnitt gekoppelte Fenster
ES Sección vertical y horizontal de ventanas acopladas
FR Coupe verticale et horizontale accouplement de dormants
EN Vertical and Horizontal section of the connected windows

uni_one 90°
uni_one 45°

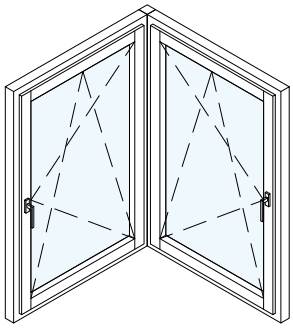

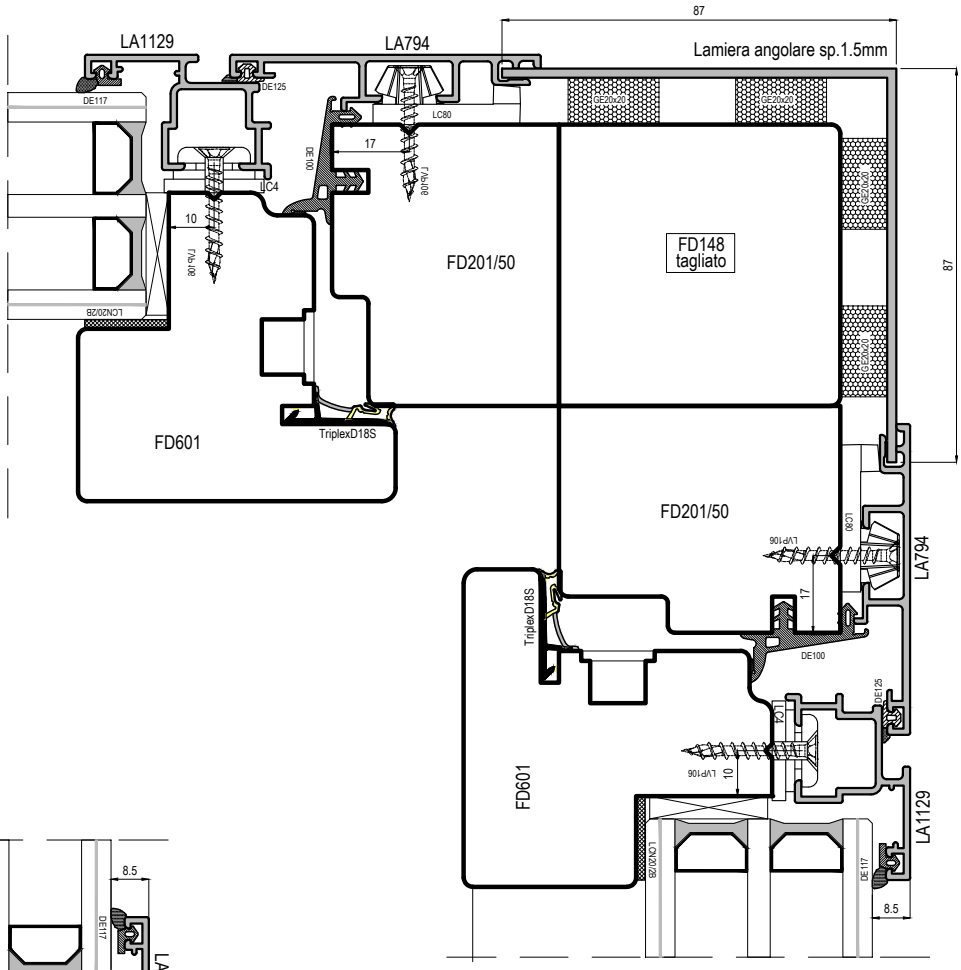

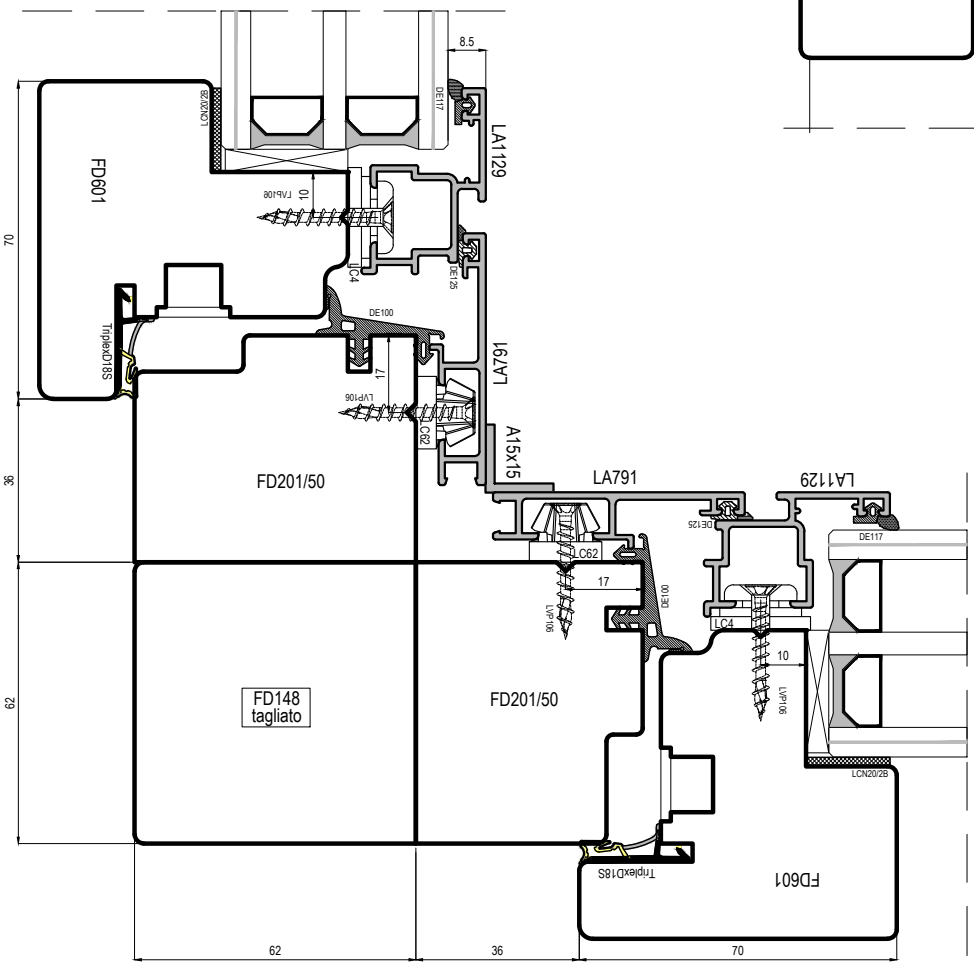

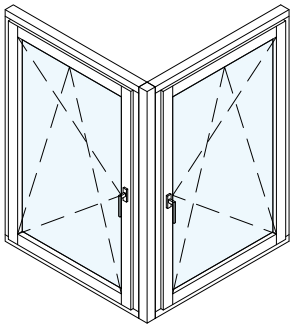

uni_one 90°
uni_one 45°

uni_one - Sistema Flat

uniform

Scala 0.6:1

IT Sezione verticale e orizzontale finestre accoppiate
DE Vertikalschnitt und Horizontalschnitt gekoppelte Fenster
ES Sección vertical y horizontal de ventanas acopladas
FR Coupe verticale et horizontale accouplement de dormants
EN Vertical and Horizontal section of the connected windows

uni_one 90°
uni_one 45°

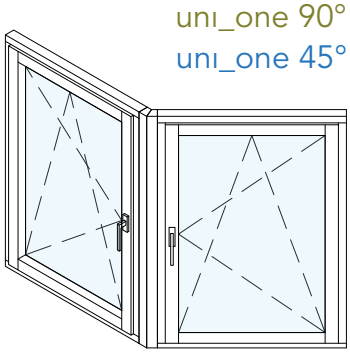

uni_one 90°
uni_one 45°

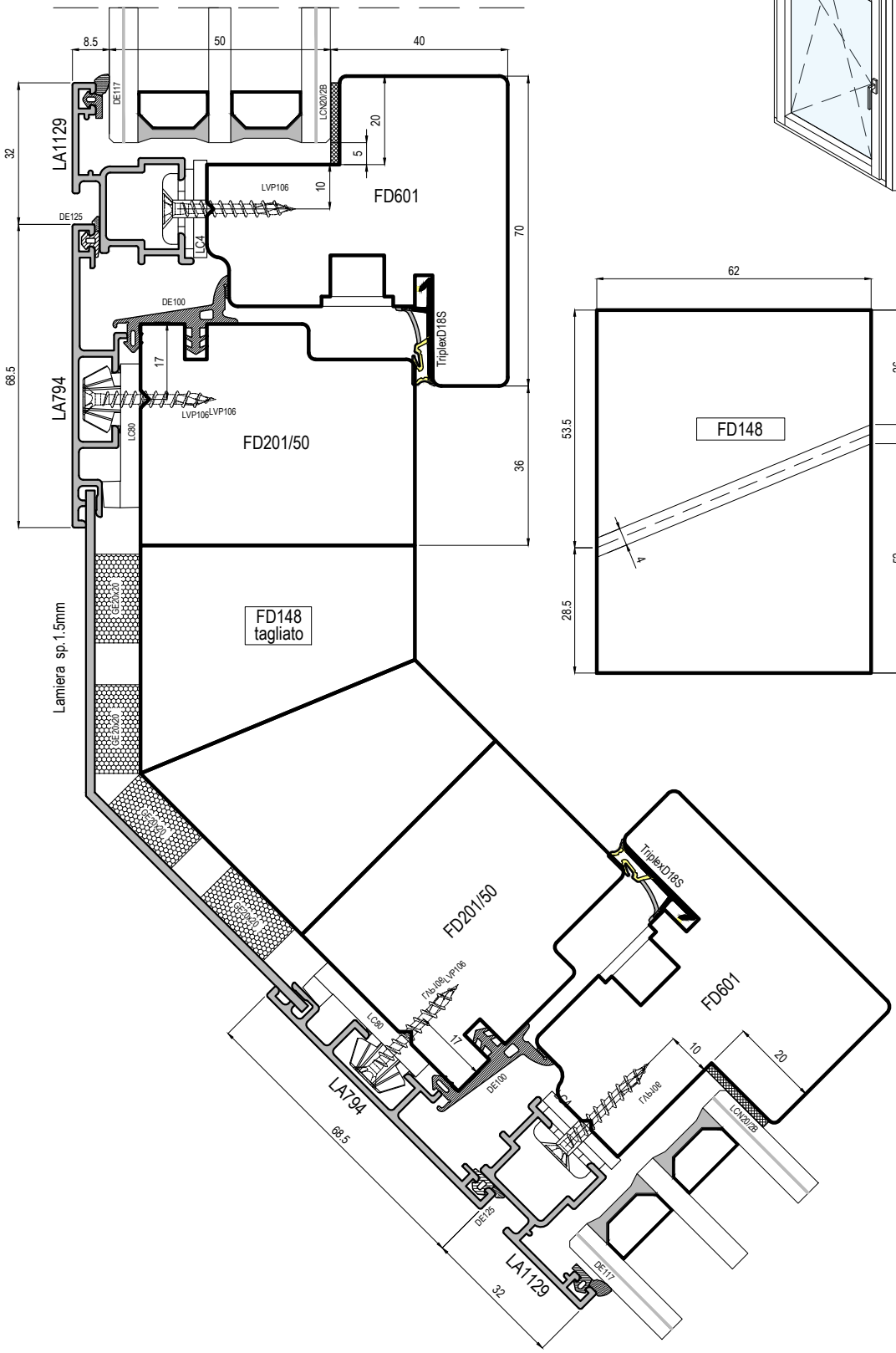

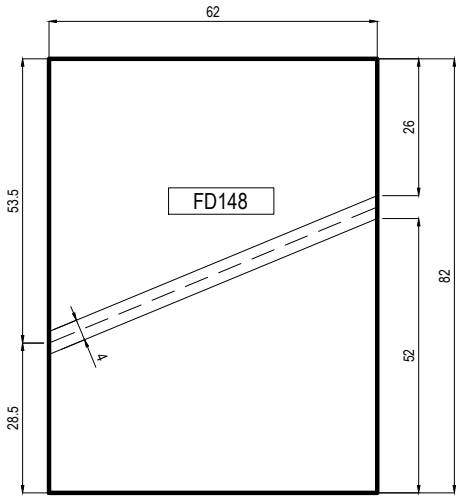

uni_one - Sistema Flat

uniform

Scala 0.7:1

IT Sezione verticale e orizzontale finestre accoppiate
DE Vertikalschnitt und Horizontalschnitt gekoppelte Fenster
ES Sección vertical y horizontal de ventanas acopladas
FR Coupe verticale et horizontale accouplement de dormants
EN Vertical and Horizontal section of the connected windows

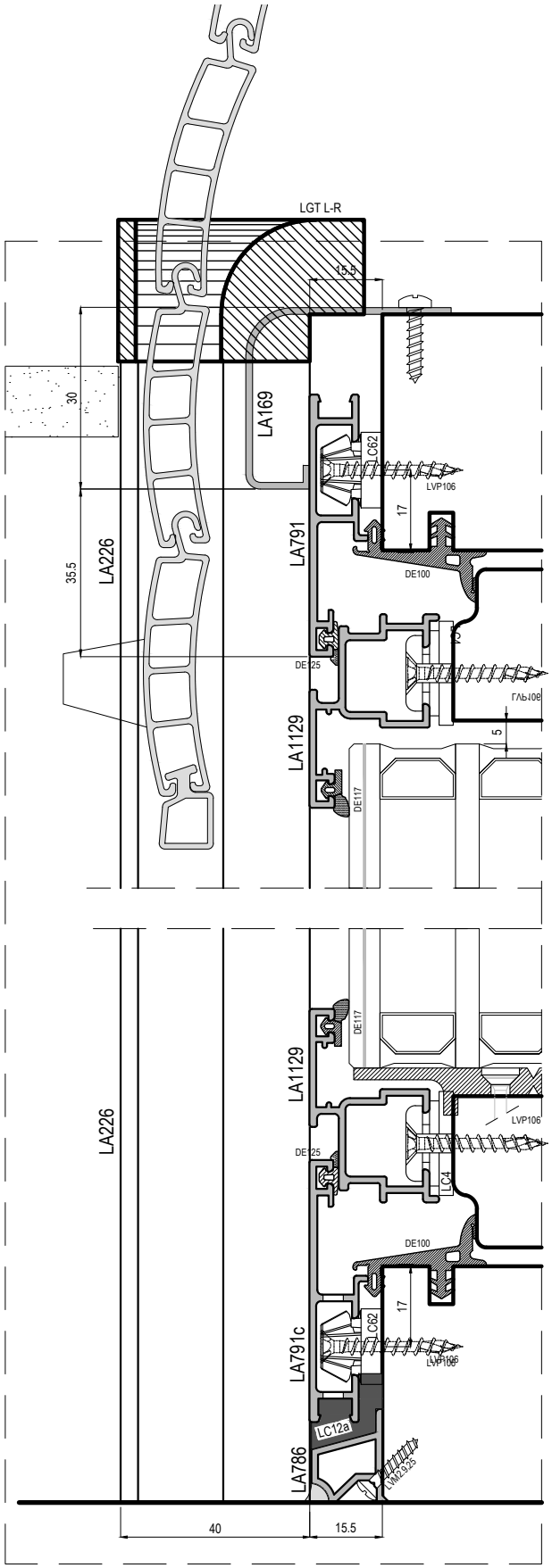

uni_one 90°
uni_one 45°

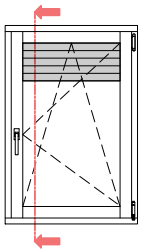

uni_one 90°
uni_one 45°

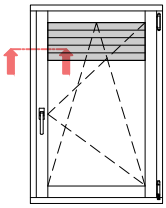

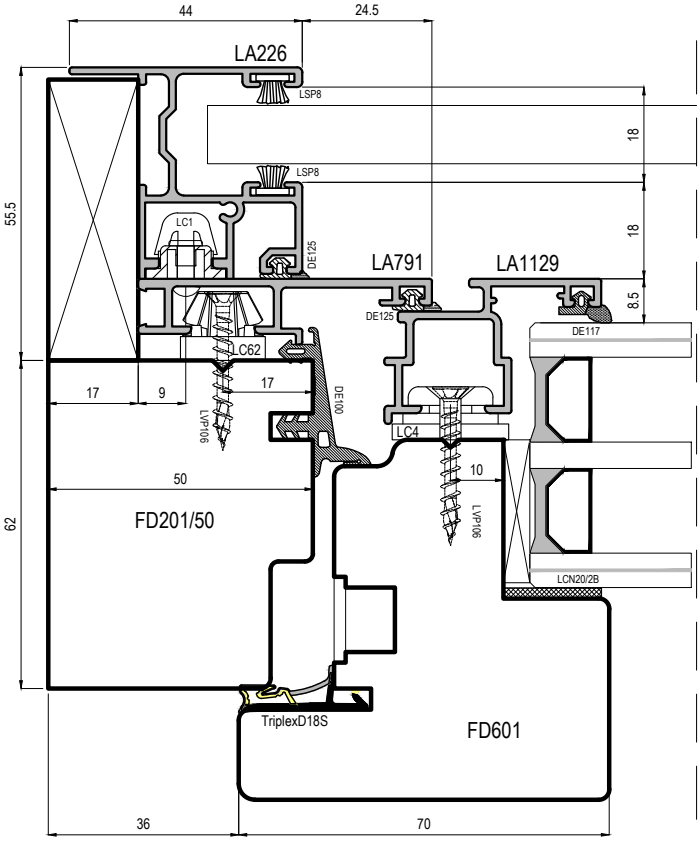

uni_one - Sistema Flat

uniform

Scala 0.7:1

IT Sezioni finestra con guida tapparella
DE Fenster mit Rolladenführung
ES Ventana con guía de persiana
FR Fenetre avec coulisses volet roulant
EN Window with winding up guide

uni_one 90°
uni_one 45°

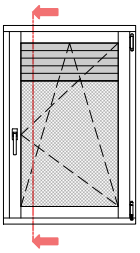

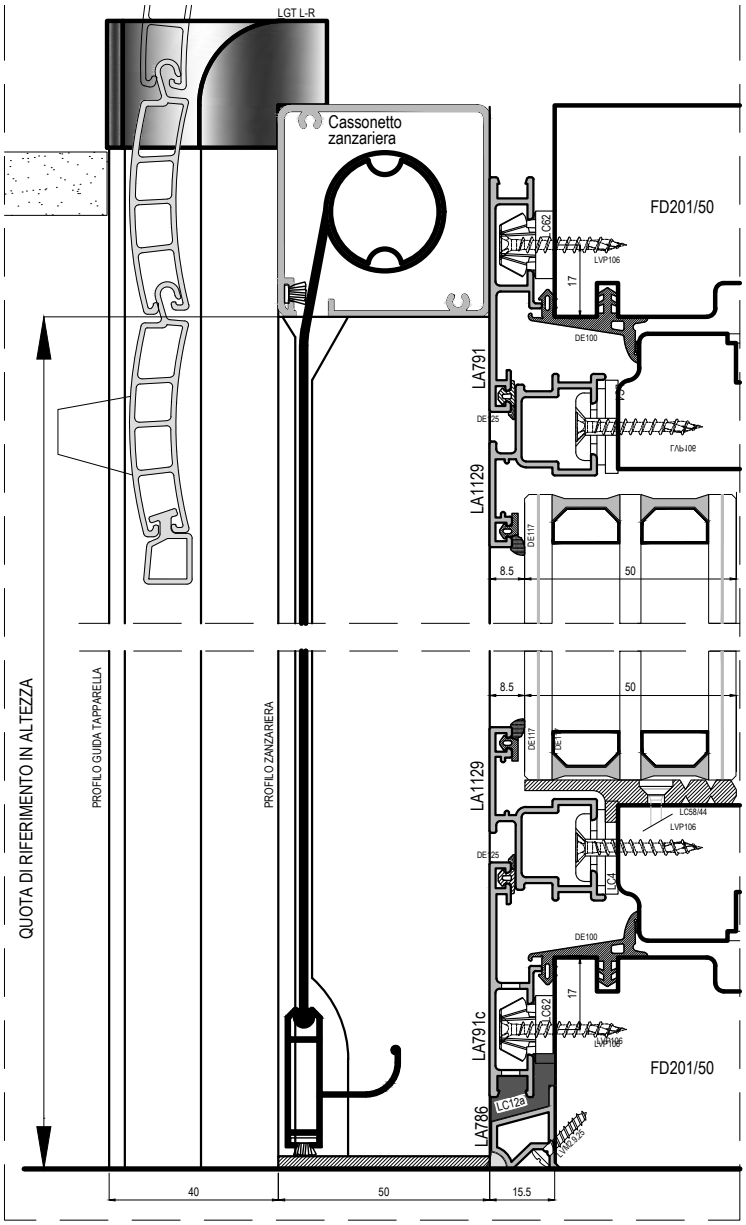

uni_one 90°
uni_one 45°

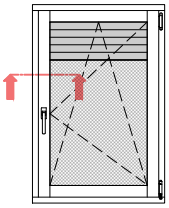

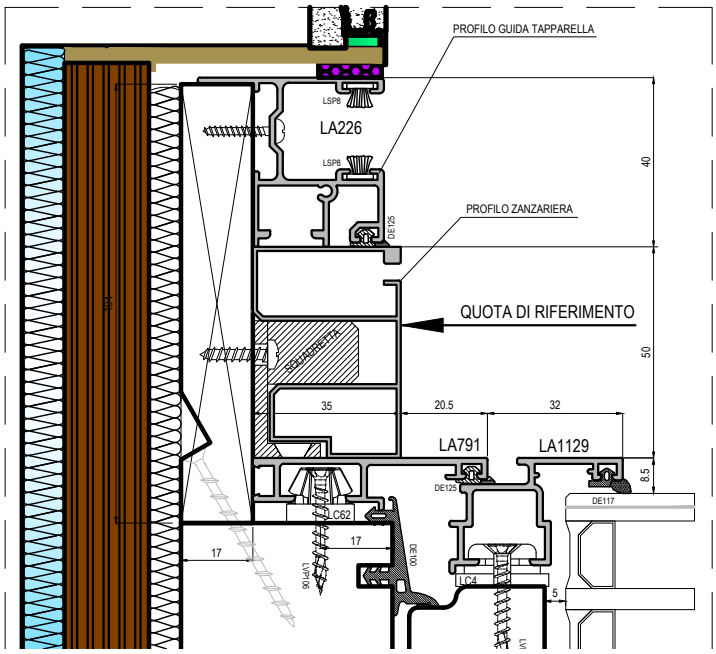

uni_one - Sistema Flat

uniform

Scala -

IT Finestra con zanzariera a scorrimento verticale e guida tapparella
DE Fenster mit Fliegengitter und Rolladenführung
ES Ventana con mosquitera y guía de persiana
FR Fenetre avec moustiquaire et coulisses volet roulant
EN Window with mosquito-net and winding up guide

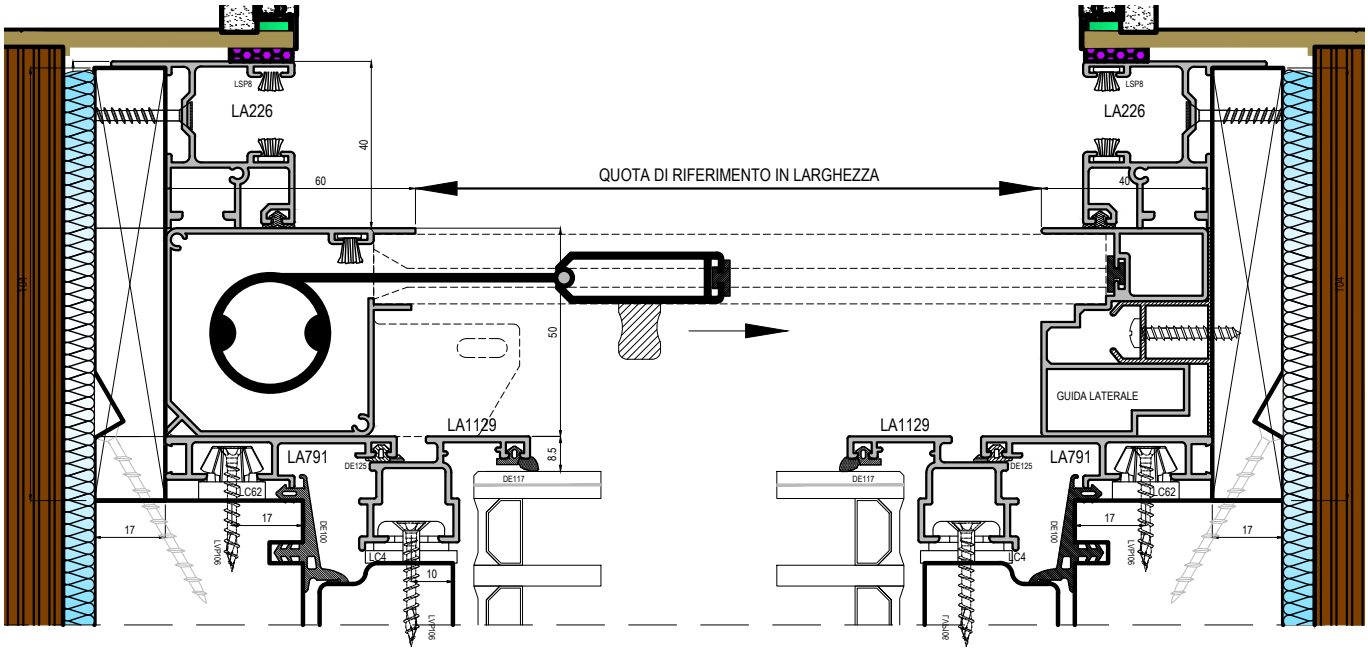

uni_one 90°
uni_one 45°

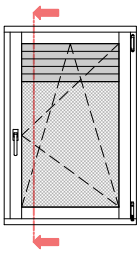

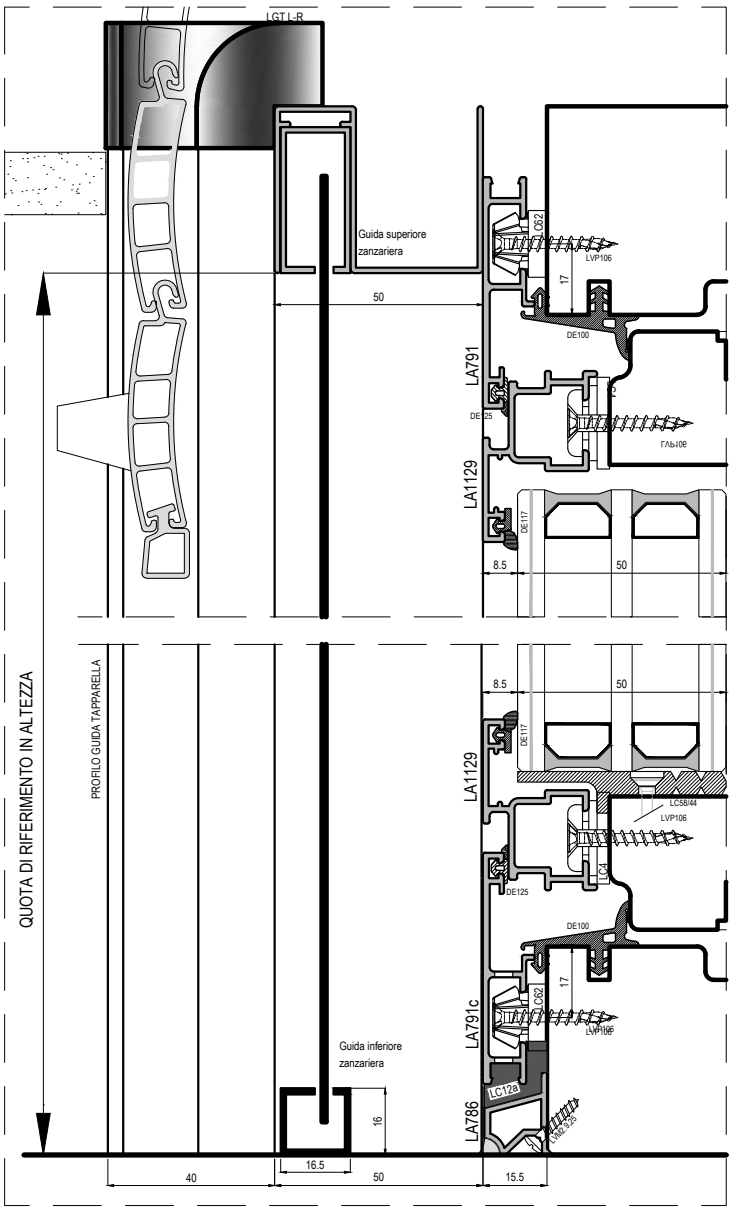

uni_one 90°
uni_one 45°

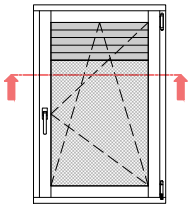

uni_one - Sistema Flat

uniform

Scala -

IT Finestra con zanzariera a scorrimento laterale e guida tapparella
DE Fenster mit Fliegengitter und Rolladenführung
ES Ventana con mosquitera y guía de persiana
FR Fenetre avec moustiquaire et coulisses volet roulant
EN Window with mosquito-net and winding up guide

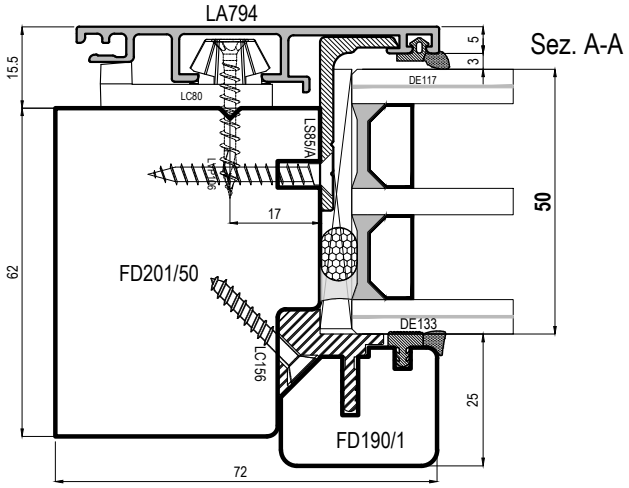

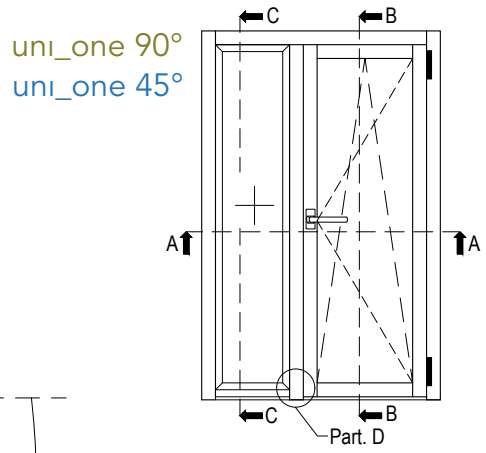

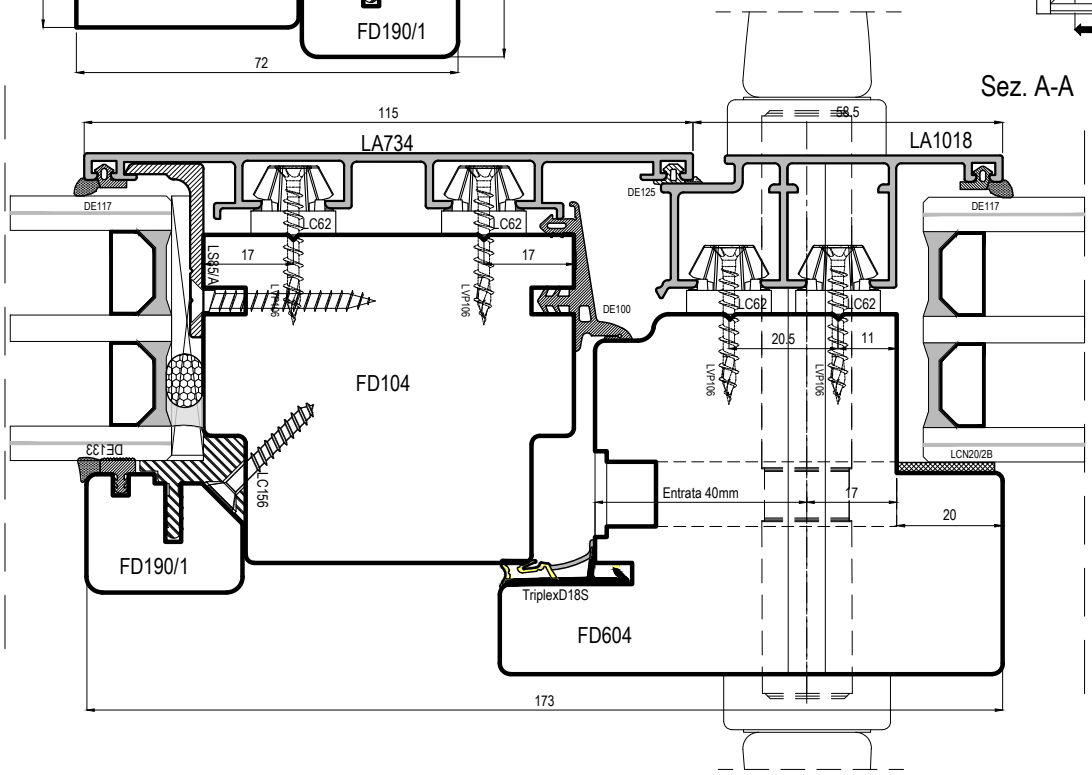

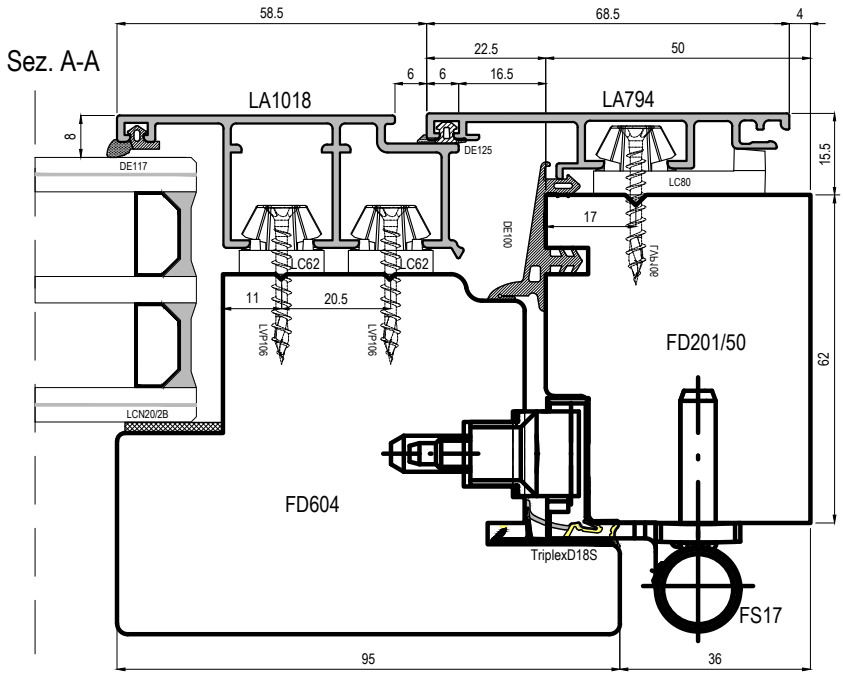

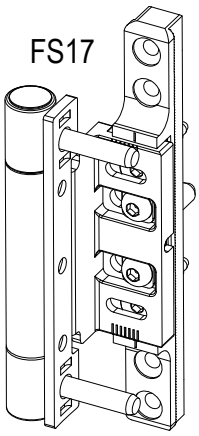

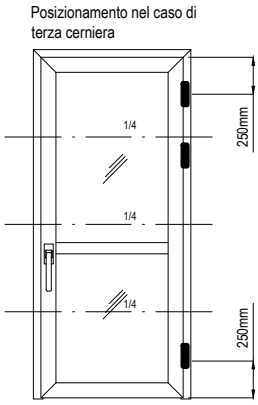

Variante con FS17(regolabile in 3 direzioni)
Finiture disponibili:
Plastificato bianco
Marrone RAL8003
Marrone scuro RAL8022
Ottonato
Cromato opaco
Bronzo chiaro
Portata con n°2 cerniere 140Kg

uni_one - Sistema Flat

uniform

Scala 0.7:1

IT Porta con fisso laterale
DE Tür mit seitlichen Fixelement
ES Puertaventana con fijo lateral
FR Porte-fenetre avec fixe latéral
EN Door with side-fixed glazing

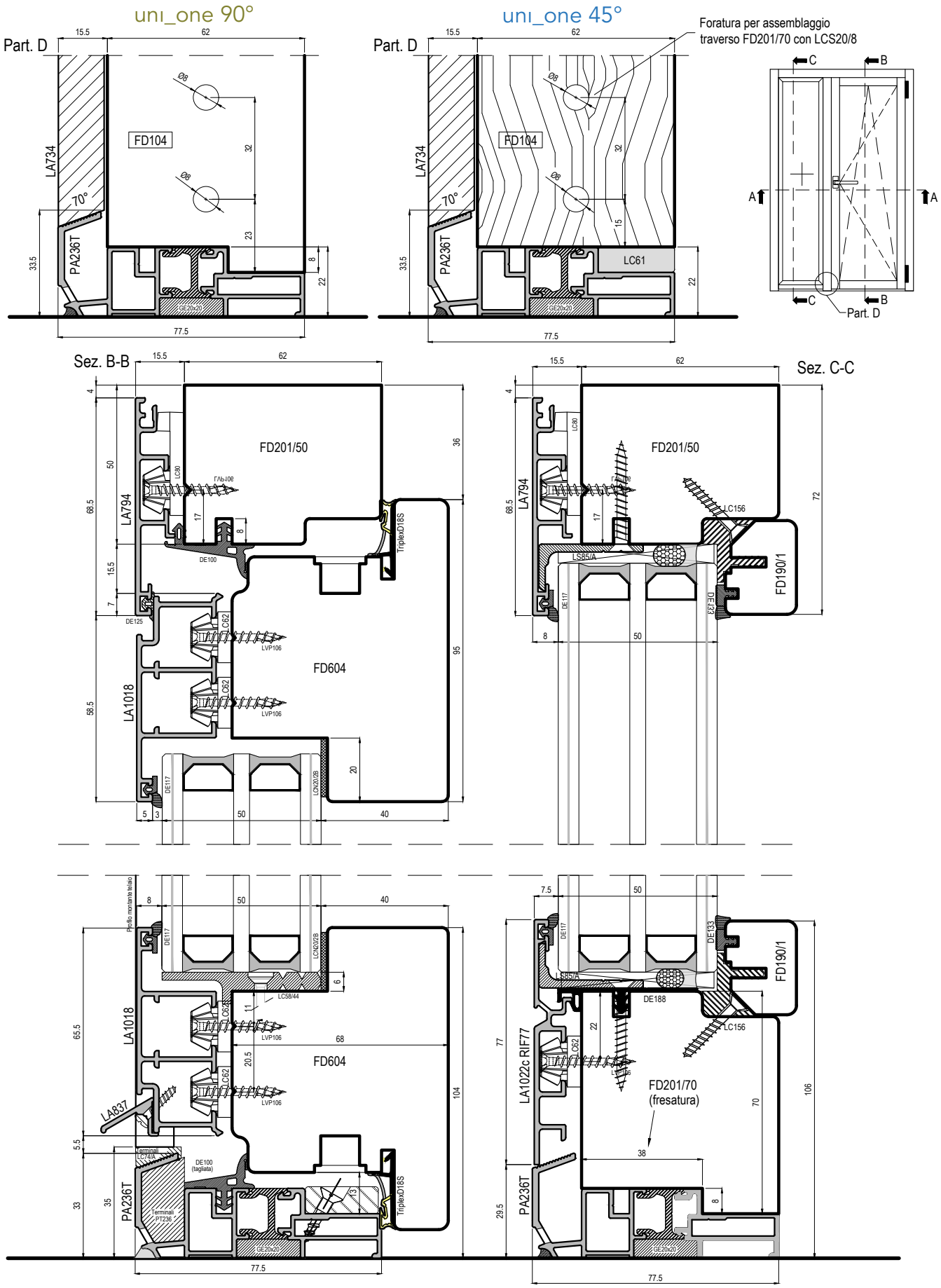

uni_one - Sistema Flat

uniform

Scala 0.6:1

IT Porta con fisso laterale
DE Tür mit seitlichen Fixelement
ES Puertaventana con fijo lateral
FR Porte-fenetre avec fixe latéral
EN Door with side-fixed glazing

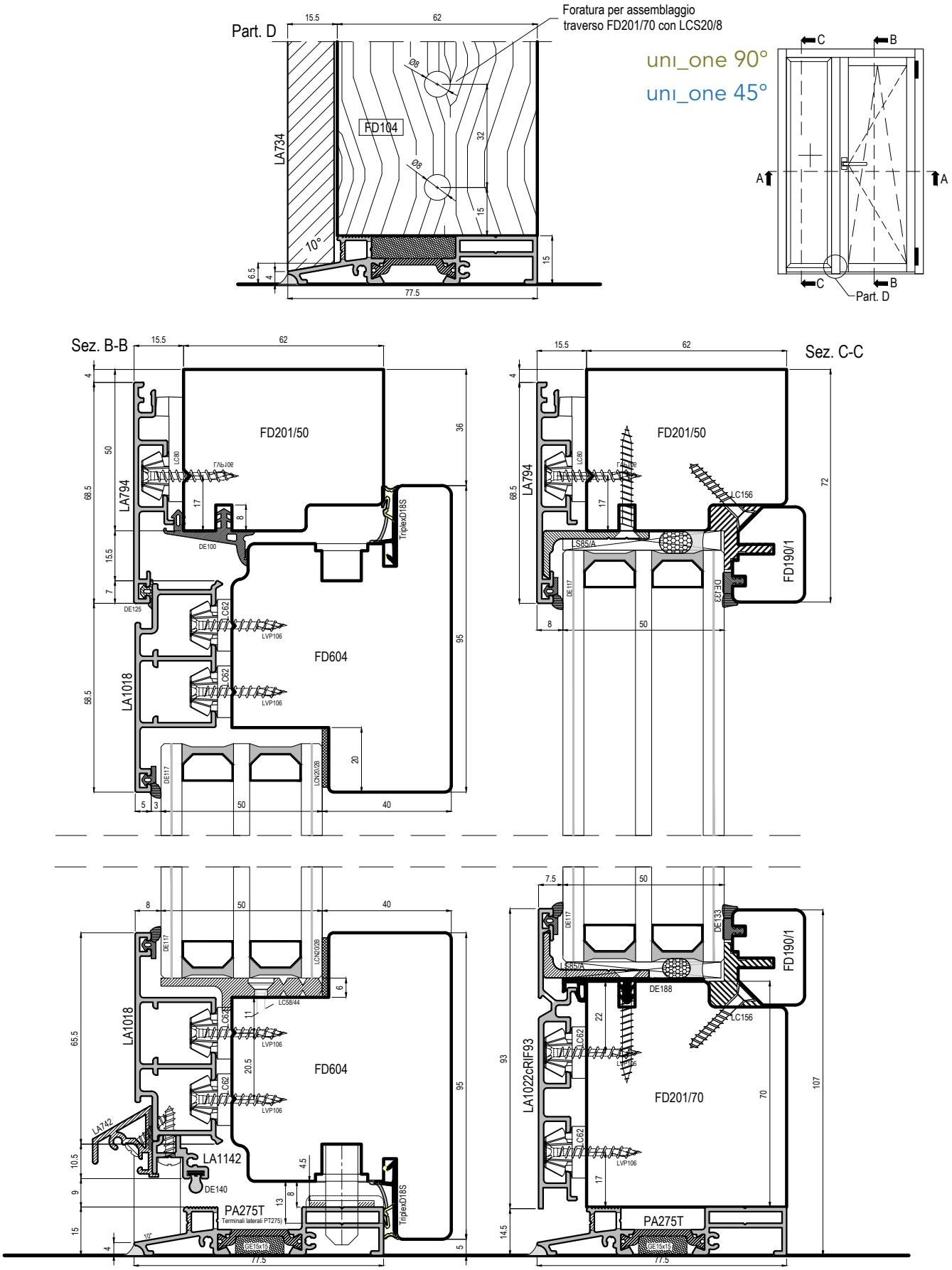

uni_one - Sistema Flat

uniform

Scala 0.6:1

IT Porta con fisso laterale
DE Tür mit seitlichen Fixelement
ES Puertaventana con fijo lateral
FR Porte-fenetre avec fixe latéral
EN Door with side-fixed glazing

uni_one 90°

uni_one 45°

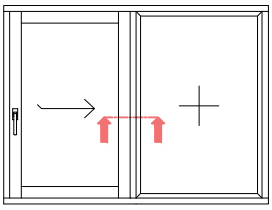

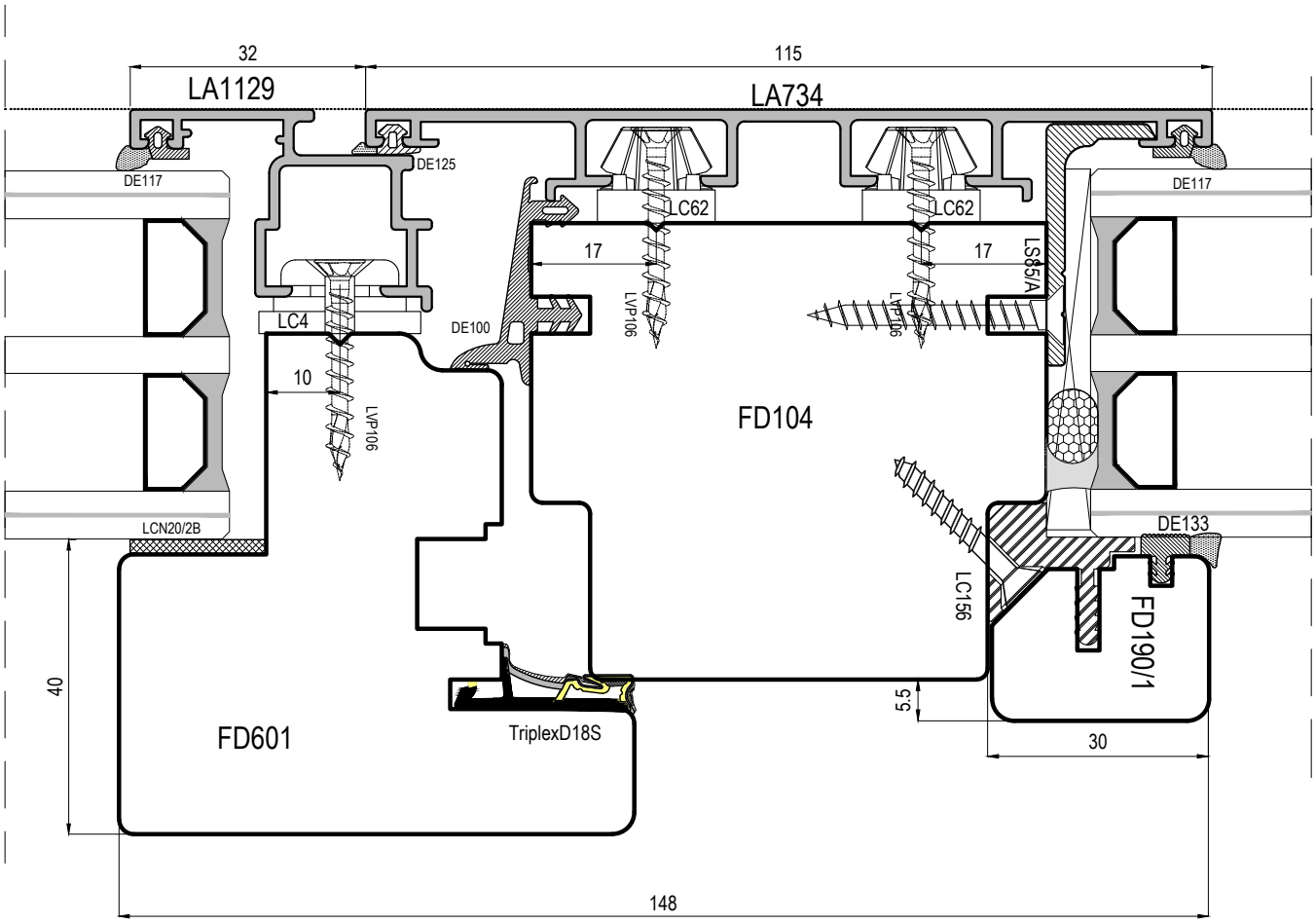

uni_one - Sistema Flat

uniform

Scala 1:1

IT Scorrevole parallelo - Sezione orizzontale centrale

DE Parallelschiebekipptür

ES Puertaventana con corredera paralela

FR Porte-fenêtre coulissante à translation

EN Parallel sliding door

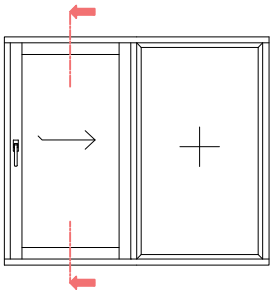

uni_one 90°

uni_one 45°

uni_one 90°

uni_one 45°

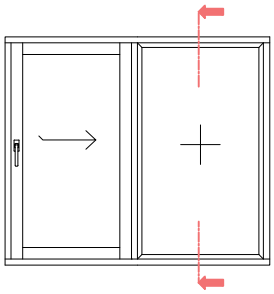

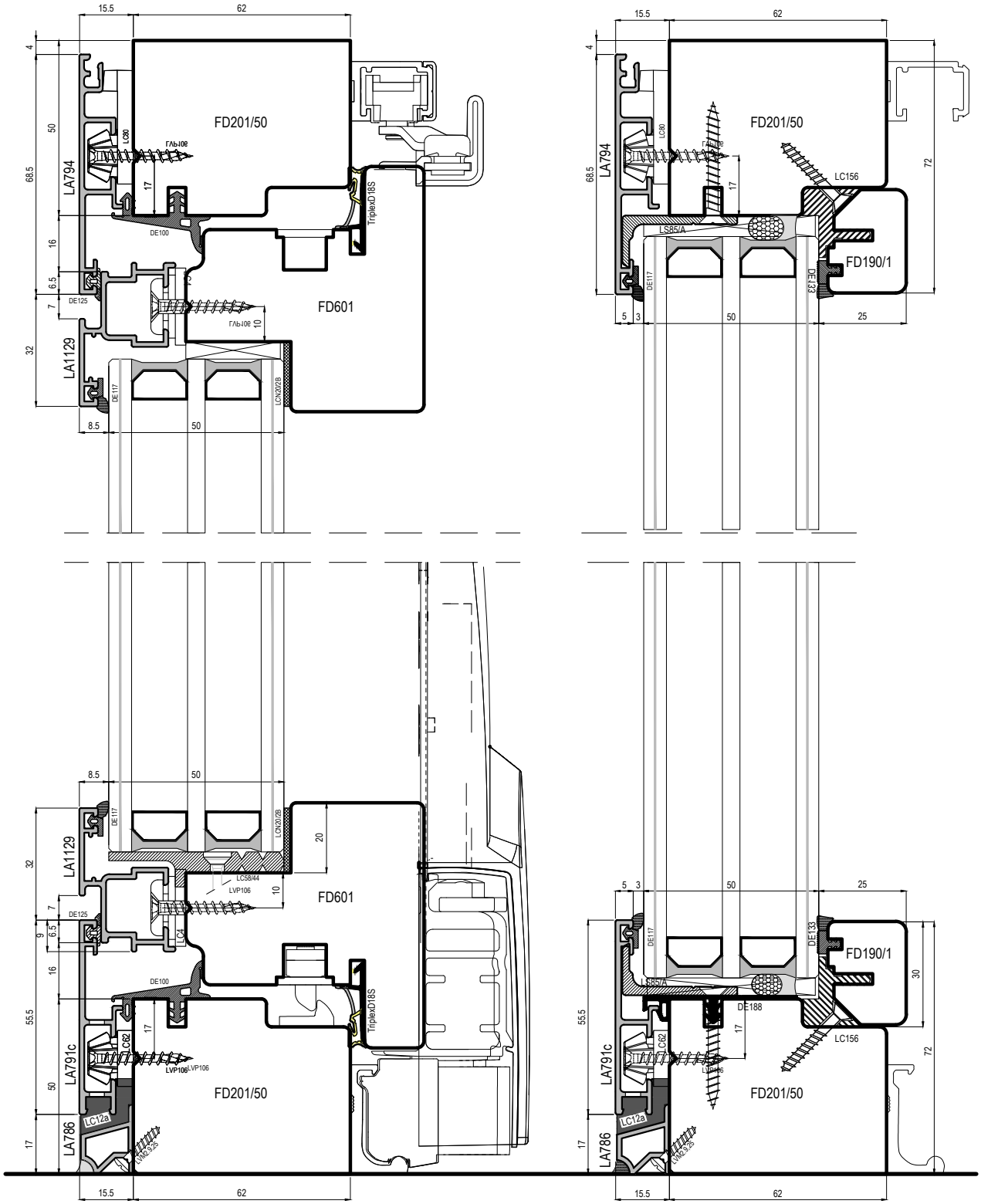

uni_one - Sistema Flat

uniform

Scala 0.6:1

IT Scorrevole parallelo - Sezioni verticali

DE Parallelschiebekipptür

ES Puertaventana con corredera paralela

FR Porte-fenêtre coulissante à translation

EN Parallel sliding door

Nell'interesse di un continuo miglioramento dei prodotti, Uniform spa si riserva il diritto di variare le specifiche in qualsiasi momento senza previa notifica.

In the interest of continued improvements to the products, Uniform spa reserve the right to change specifications at any time and without prior notification, and without any obligation

uniform