ISTRUZIONI GENERALI

OVERALL INSTRUCTIONS

uni_one
TECHNOLOGY

ed. 05.09.2022

CT Istruzioni uni_one-ver.01/05.09.2022

Indice
Index

Montaggio guarnizione anta	pag.3
Montaggio guarnizioni telaio	pag.4-5-6
Montaggio ed incollaggio del vetro	pag.7
Montaggio delle clips	pag.8-9-10-11
Varianti e tolleranze per le guarnizioni esterne vetro	pag.12
Limiti dimensionali	pag.13-14

uniform

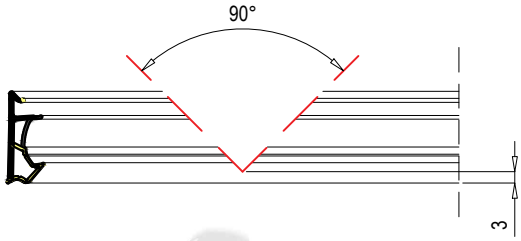

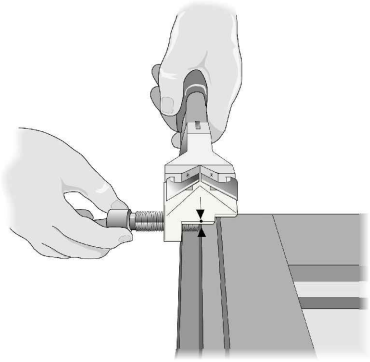

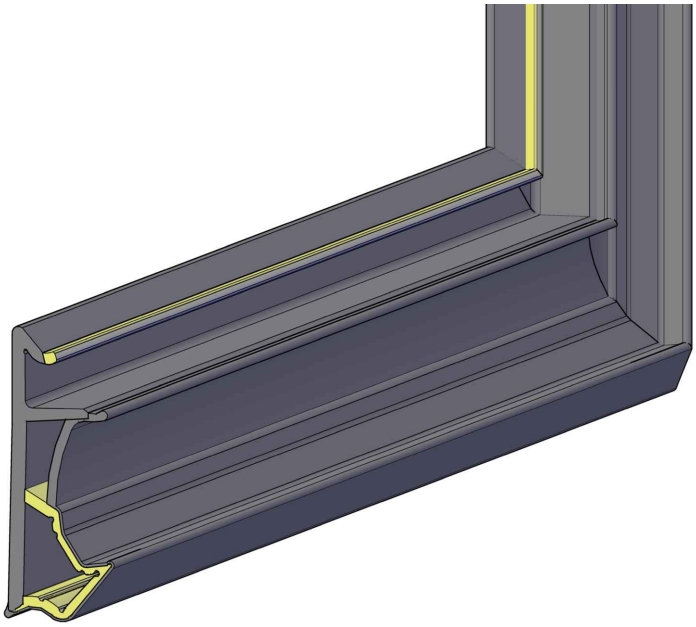

Utilizzare forbice regolabile LF4

Montaggio su anta

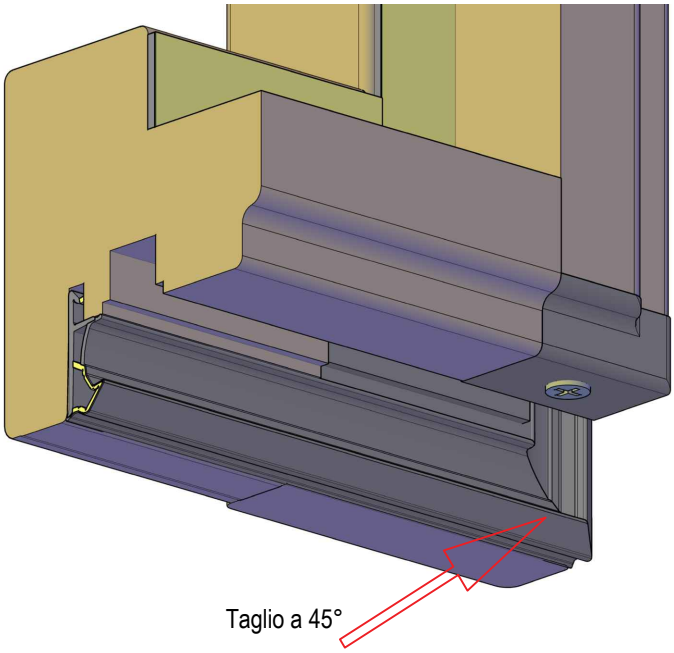

Montaggio su anta con scambio battuta FD603

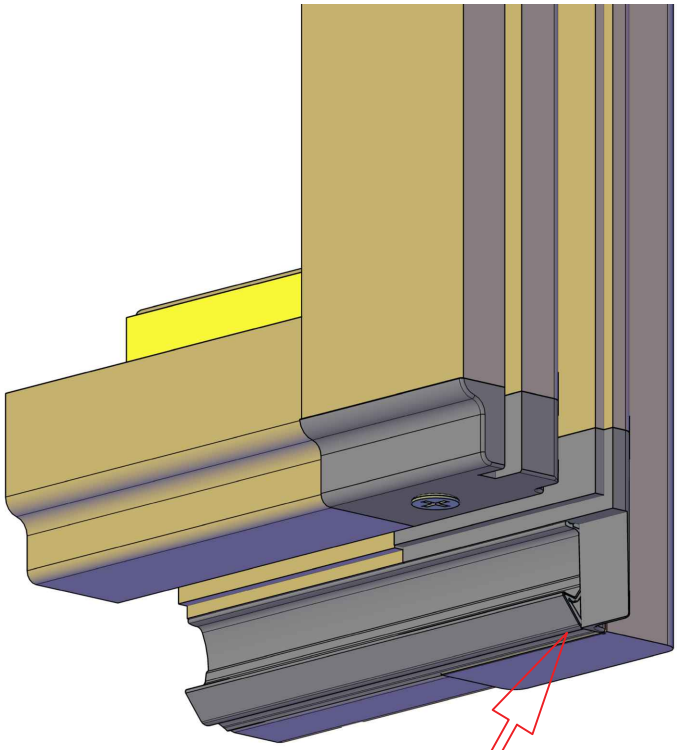

Taglio a 90°

Montaggio su anta con montantino FD612

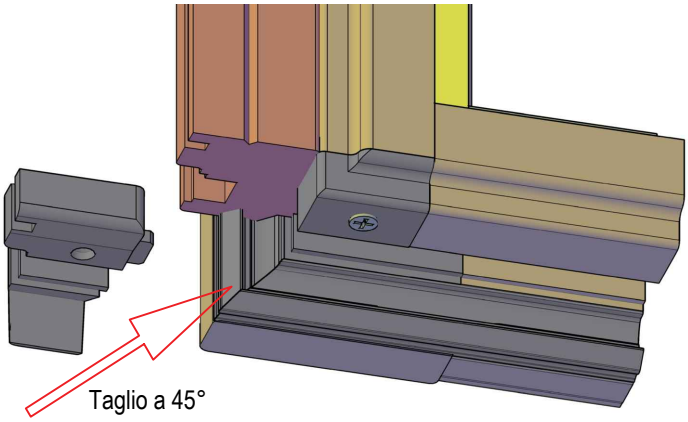

Taglio e montaggio guarnizione DE100 con angoli stampati

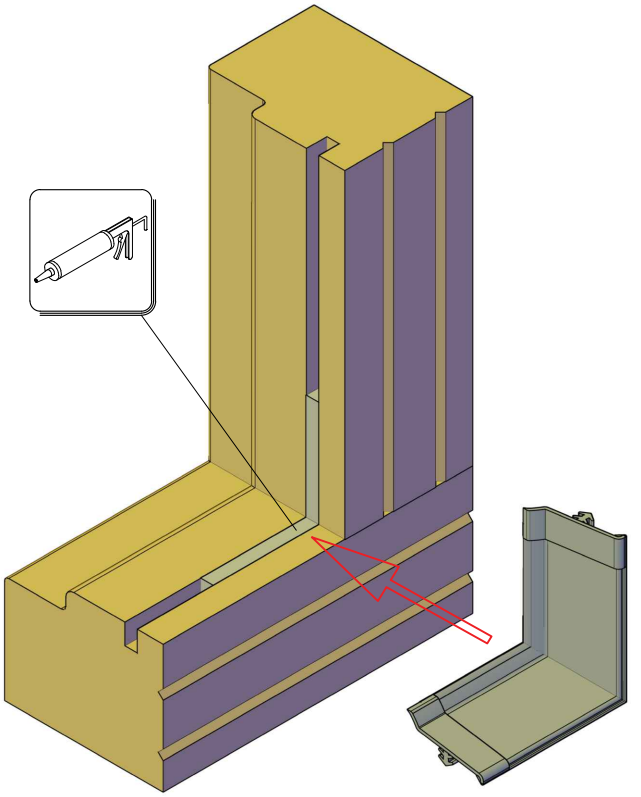

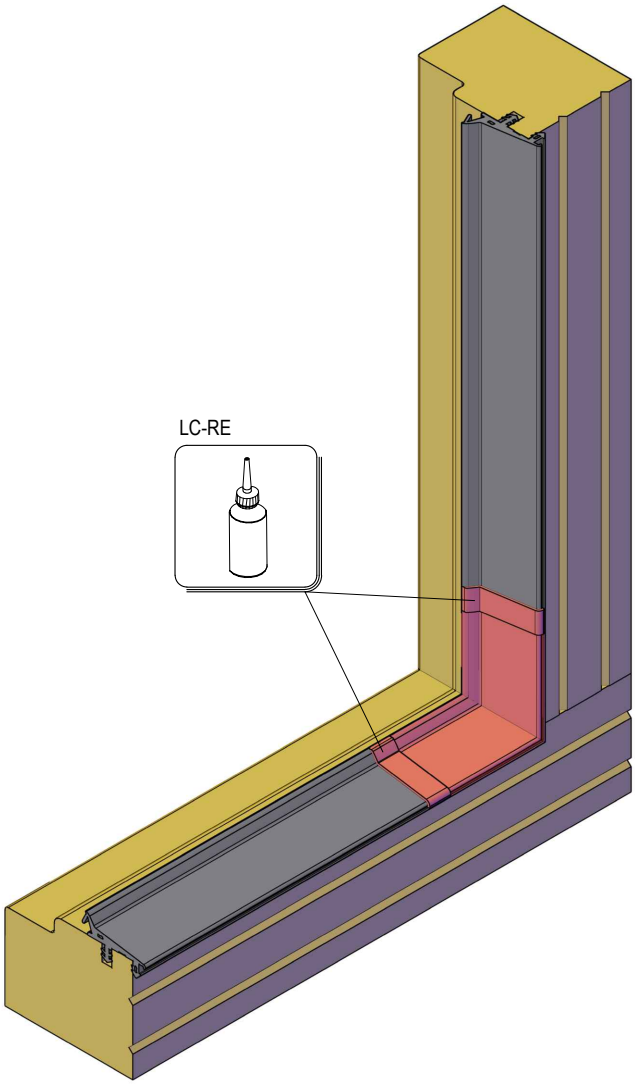

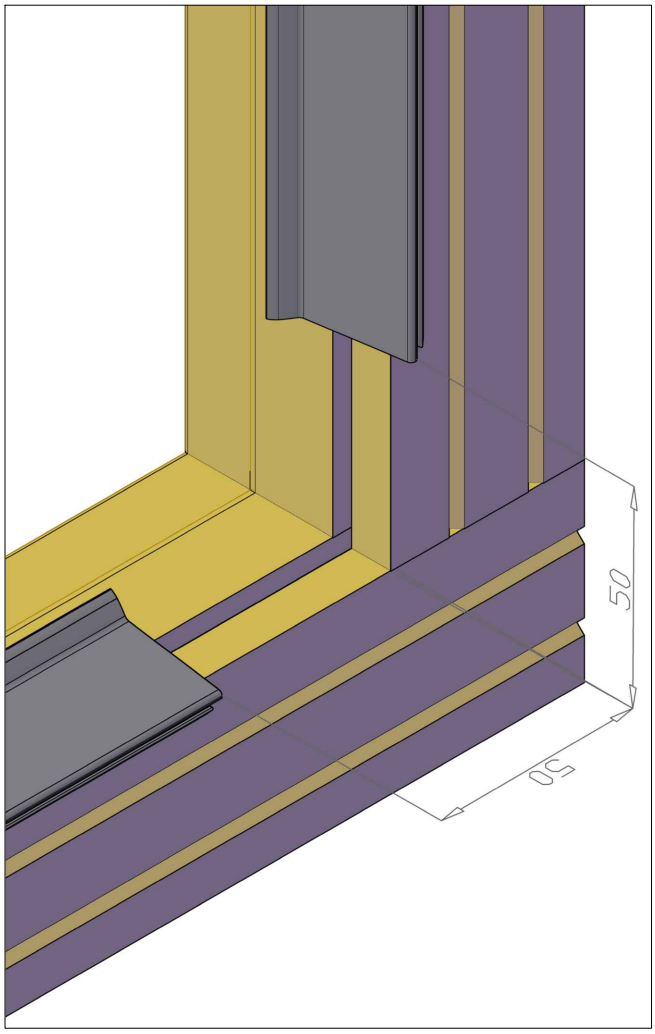

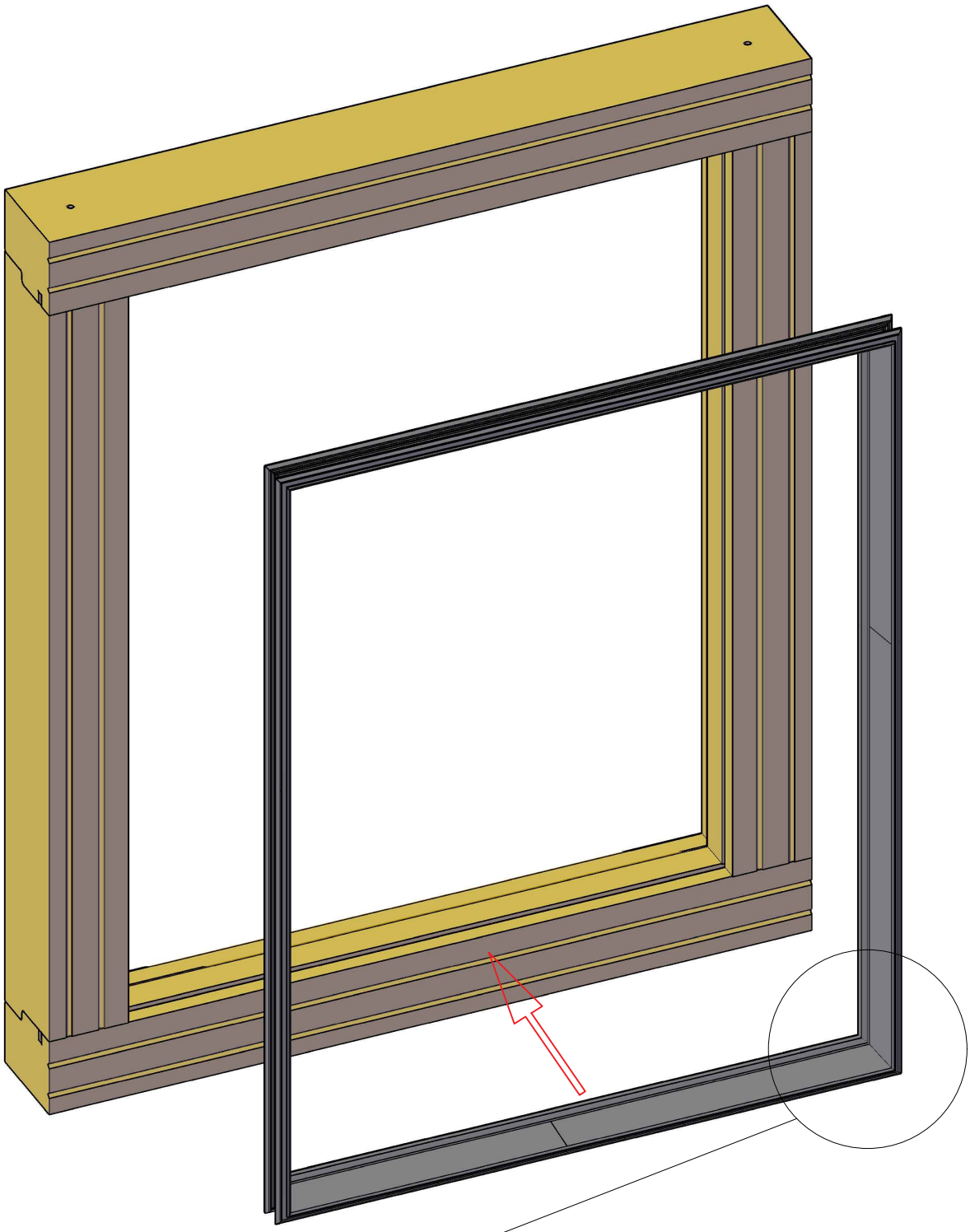

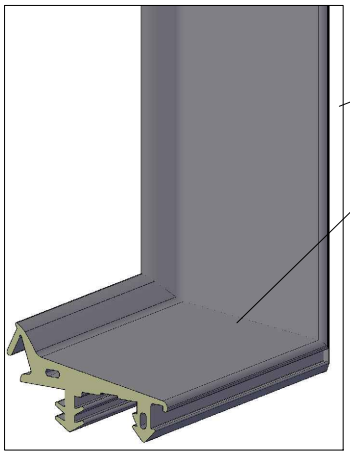

Telaio vulcanizzato DE100/R:
La guarnizione viene fornita in un unico telaio saldato a misura

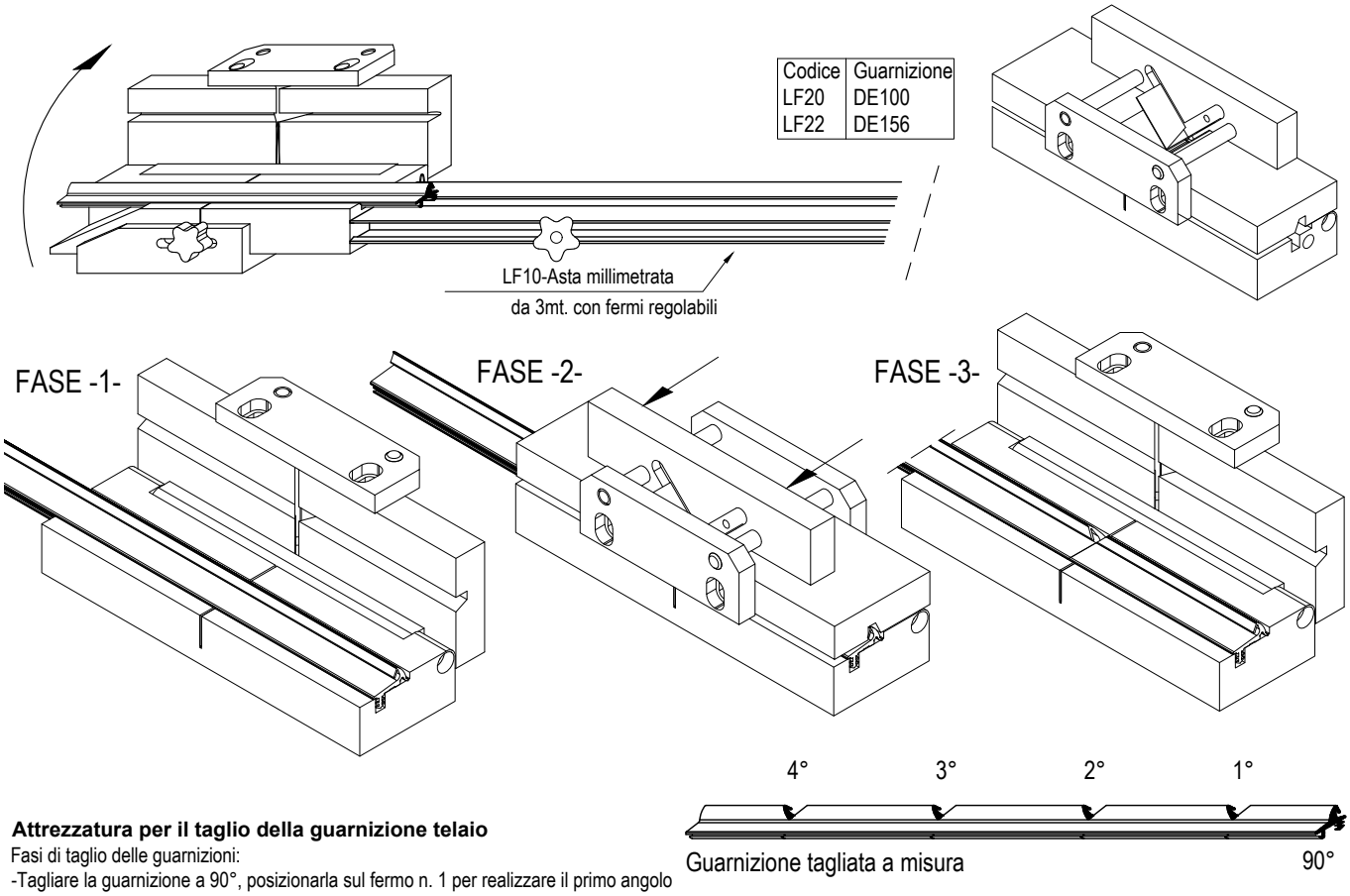

Attrezzatura per il taglio della guarnizione telaio

Fasi di taglio delle guarnizioni:

-Tagliare la guarnizione a 90°, posizionarla sul fermo n. 1 per realizzare il primo angolo (prima parte del traverso superiore);

-Posizionare la guarnizione sul fermo n. 2 per realizzare il secondo angolo (montante sinistro)

-Posizionare la guarnizione sul fermo n. 3 per realizzare il terzo angolo (traverso inferiore)

-Posizionare la guarnizione sul fermo n. 2 per realizzare il quarto angolo (montante destro)

-Posizionare la guarnizione sul fermo n. 1, e tagliarla a 90° prendendo come riferimento la Tagliare la guarnizione a 90° per realizzare la seconda parte del traverso superiore.

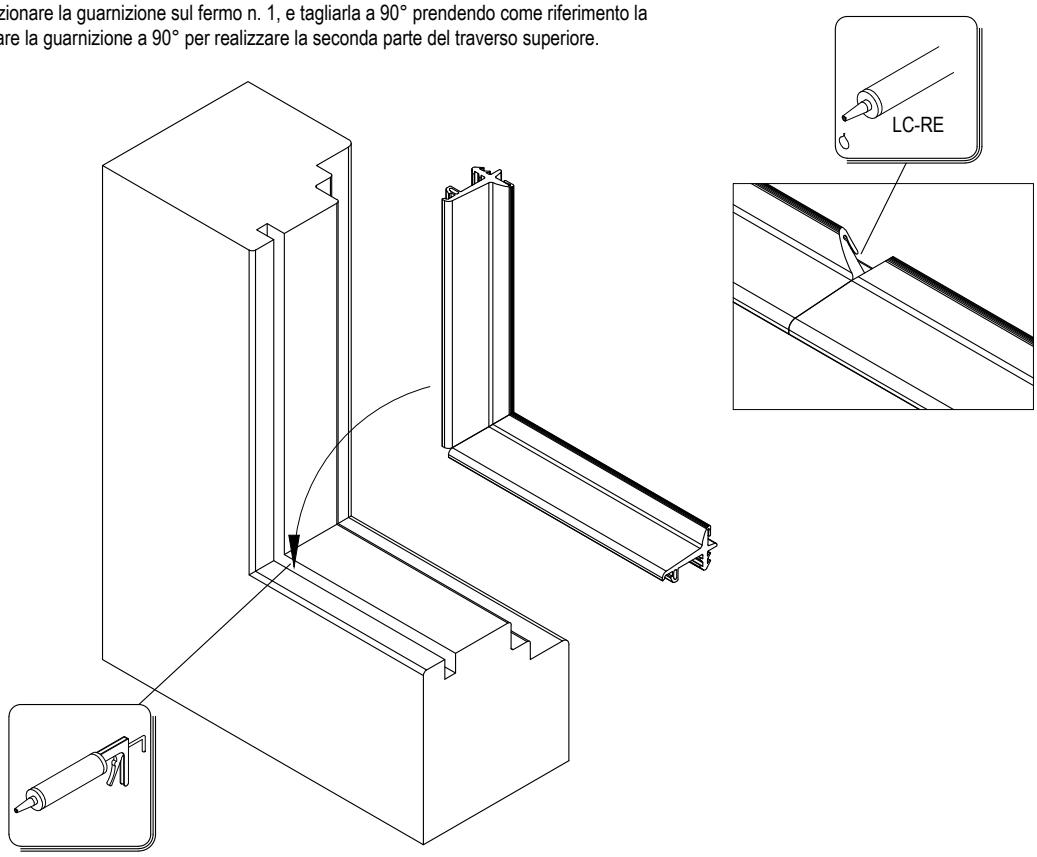

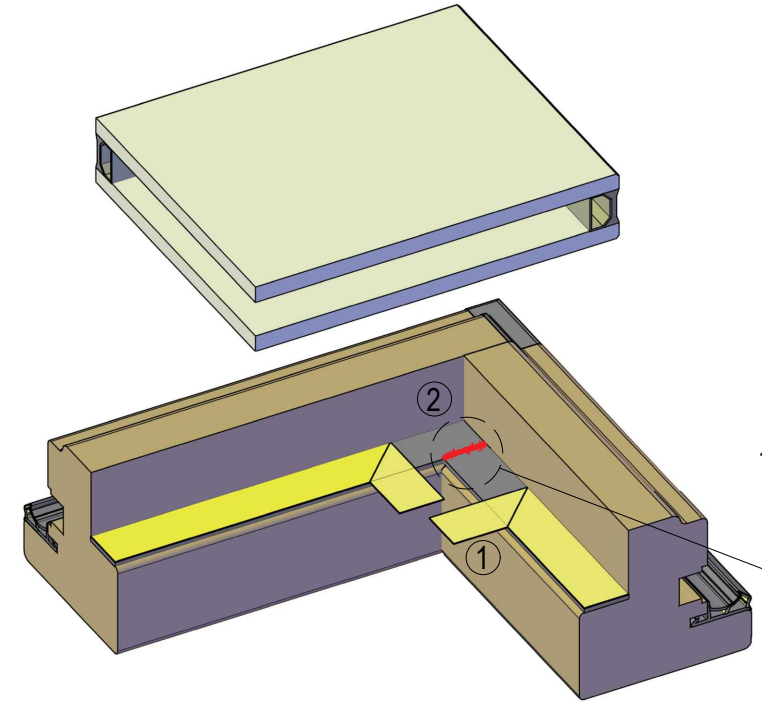

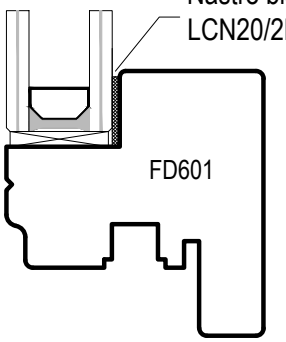

1)Sollevare liner protettivo solo nei 4 angoli per circa 3-4 cm

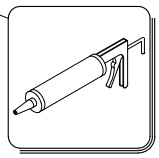

2)Applicare sigillante DC600 nella giunzione a 90° montante/traverso del biadesivo

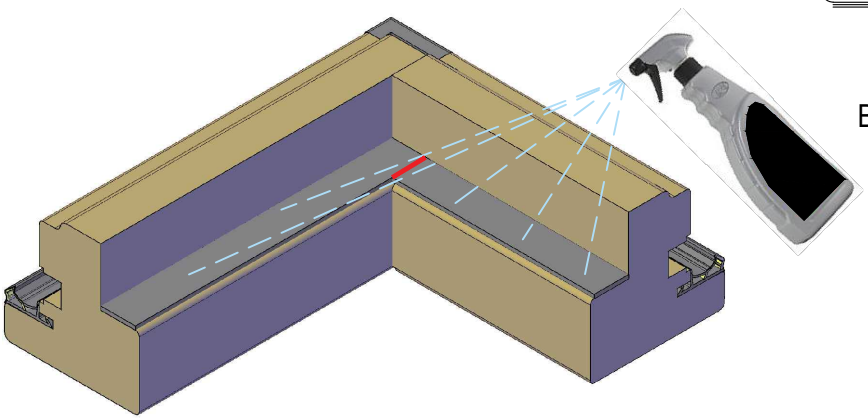

Bagnare il nastro con un'emulsione di acqua saponata per il successivo posizionamento e centraggio del vetro

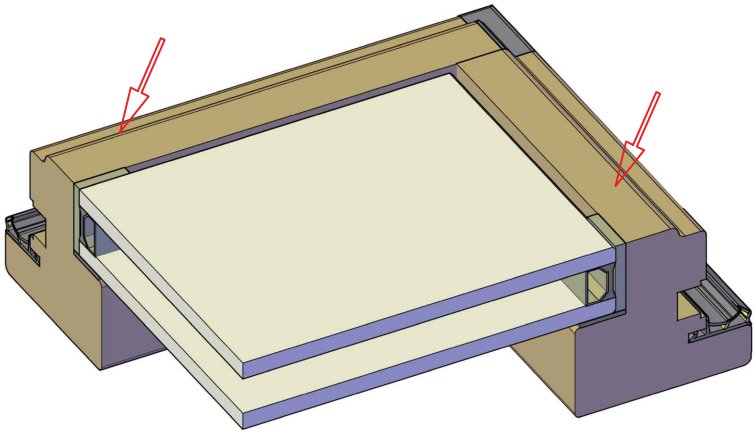

Montaggio del vetrocamera e spessoramento su tutti i lati

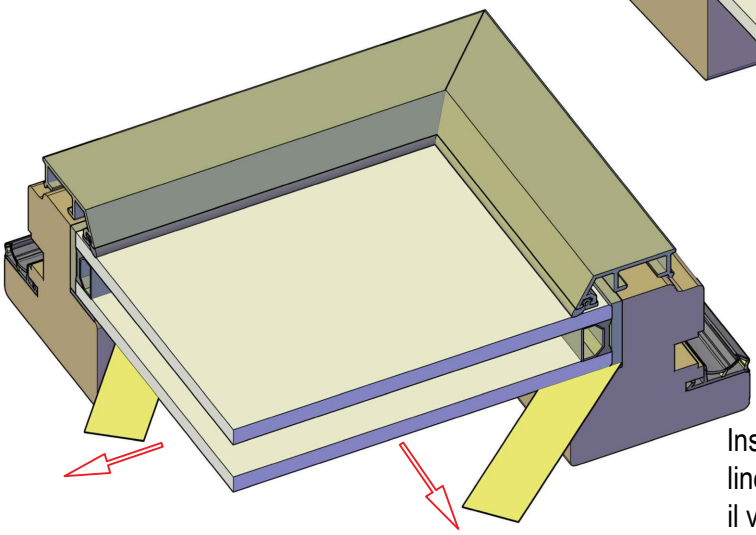

Installare l'anta in alluminio e procedere a sfilare il liner dal supporto adesivo in modo da far incollare il vetro

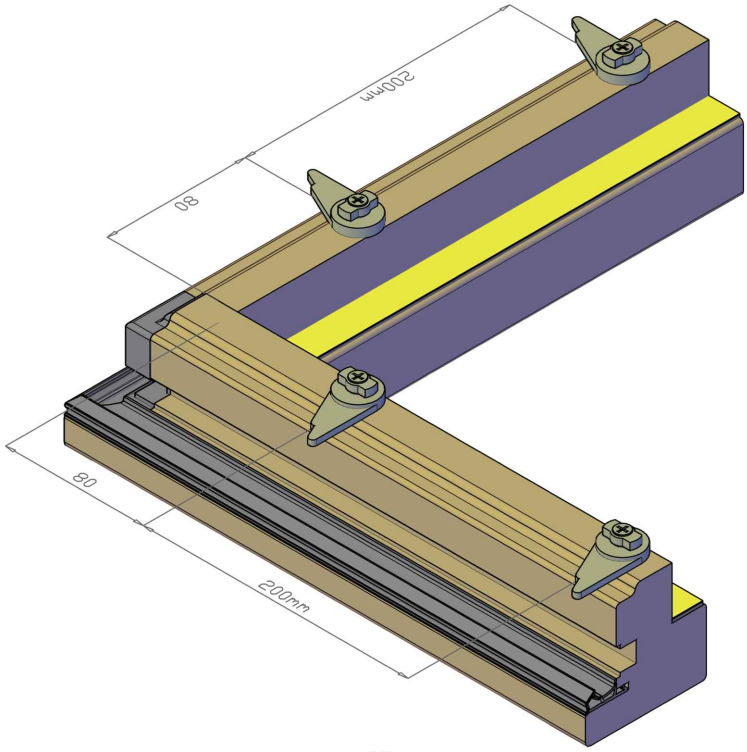

Interasse clips: 200mm
Posizionamento da 80mm angolo interno
(per telai assemblati)

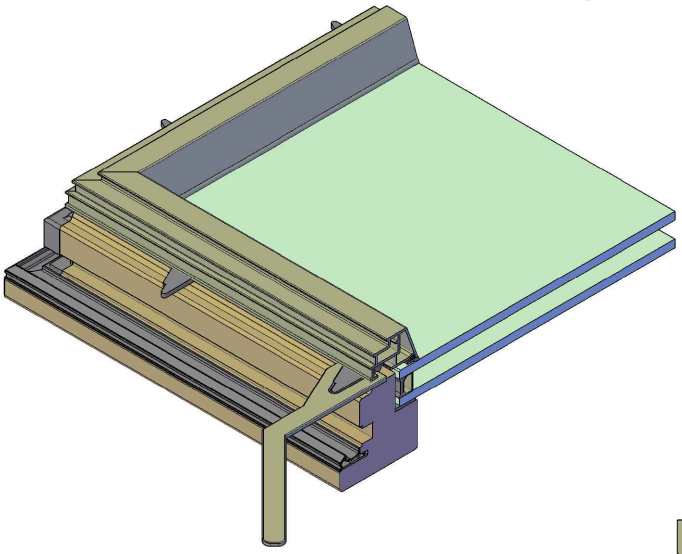

LD66
Chiave per clips LC4

Chiusura clips

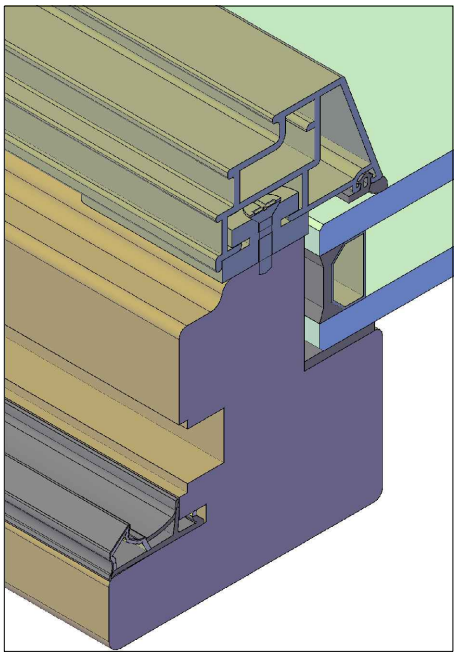

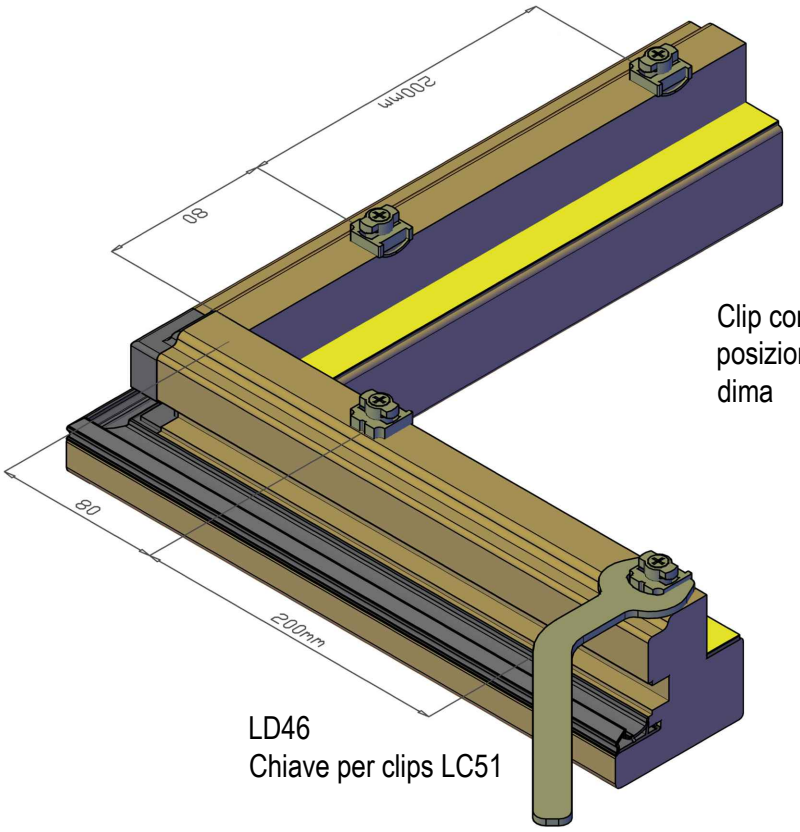

Interasse clips: 200mm
Posizionamento da 80mm angolo interno
(per telai assemblati)

Clip con riferimento per posizionamento senza dima

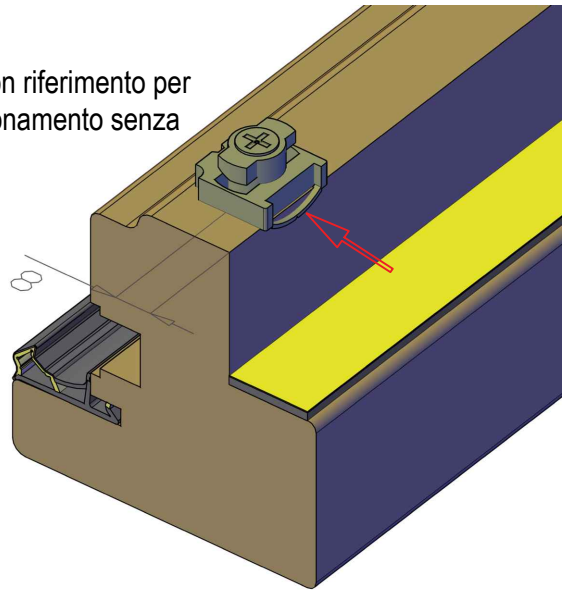

LD46
Chiave per clips LC51

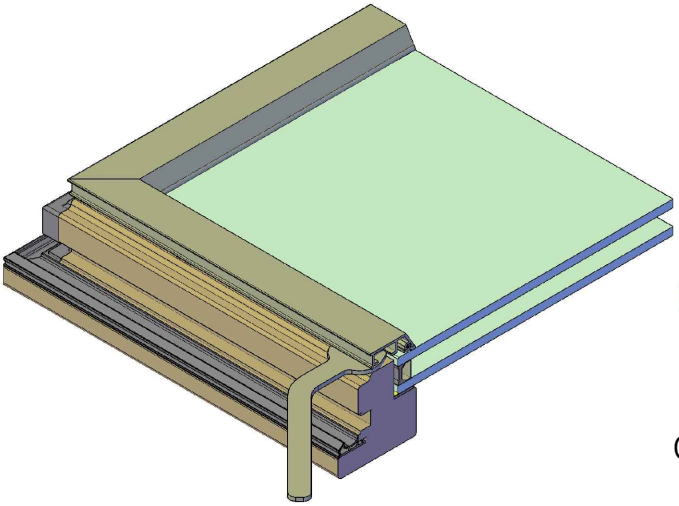

LD46
Chiave per clips LC51

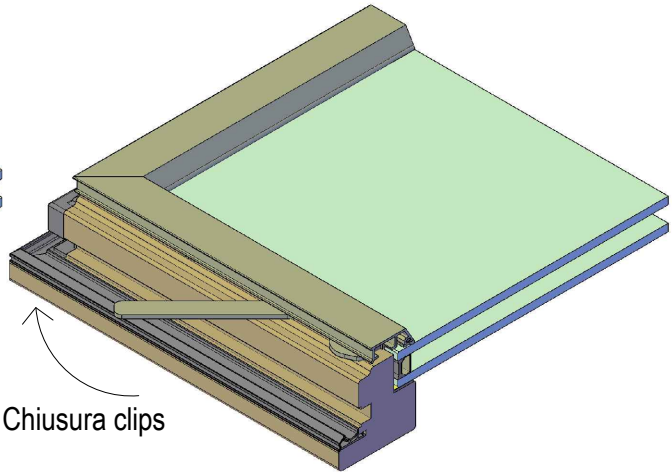

Chiusura clips

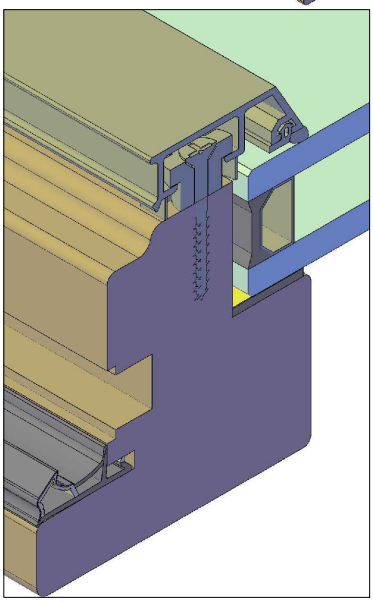

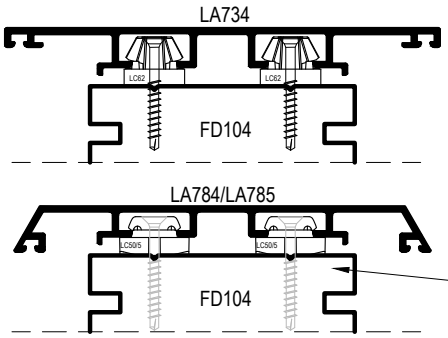

Per sistema uni_one Standard utilizzare clips LC50/5 su montante e traverso intermedio telaio

Clips LC62

200mm

100mm

80

200mm

100mm

80

80

100mm

200mm

Clips LC62

Chiave per smontaggio clips: LD46

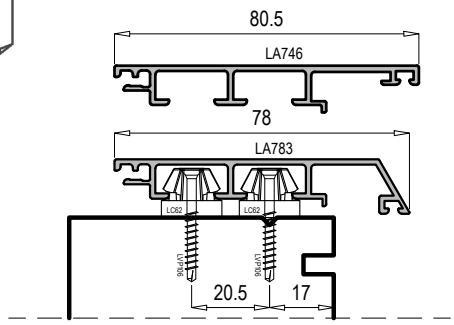

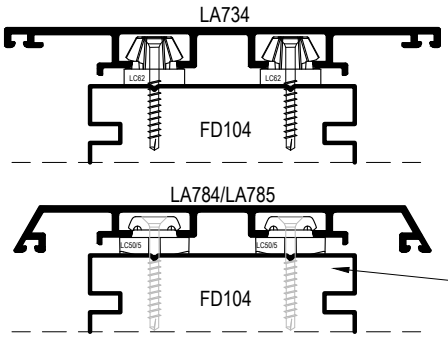

Per sistema uni_one Standard utilizzare clips LC50/5 su montante e traverso intermedio telaio

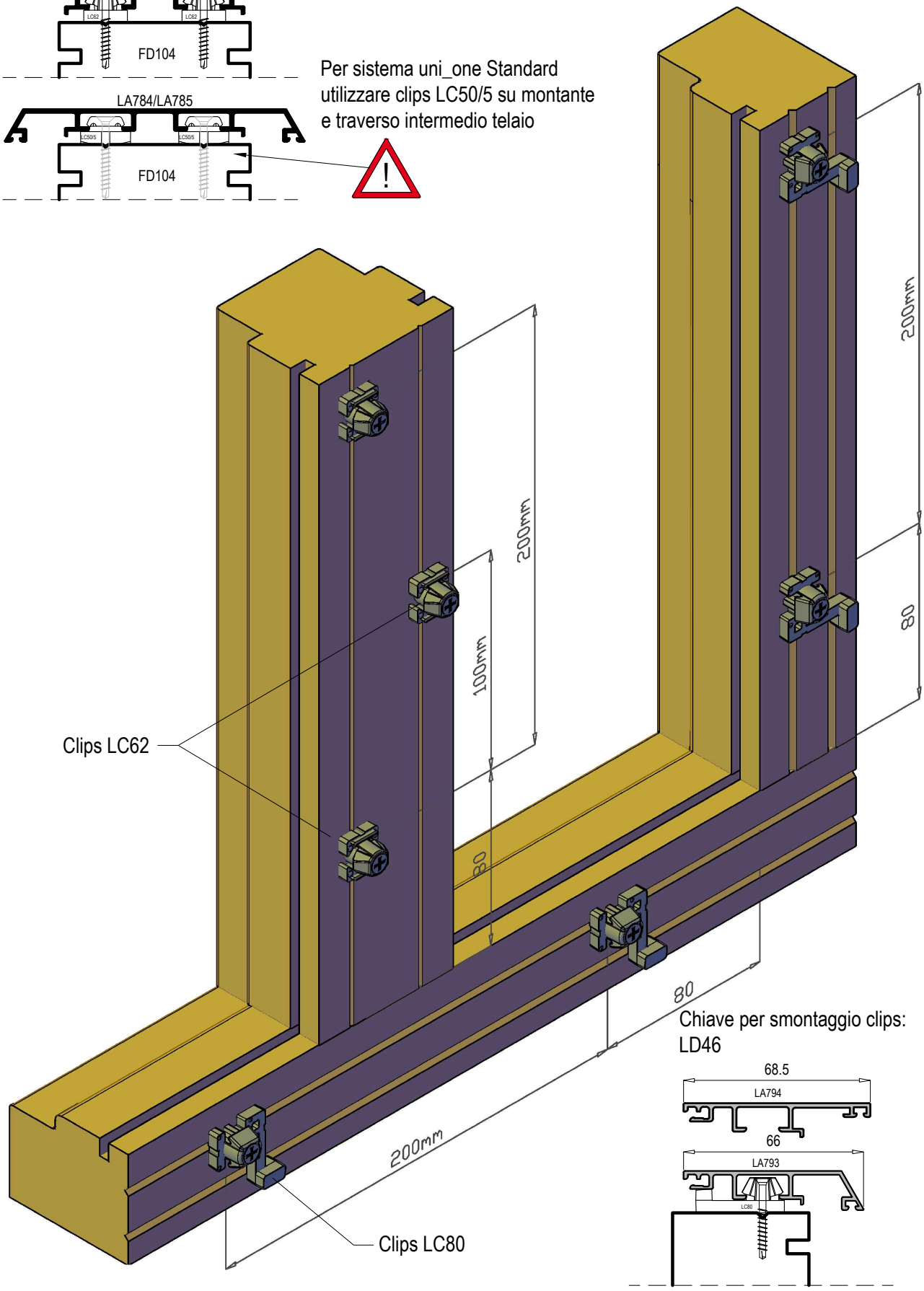

uni_one Varianti e tolleranze per le guarnizioni esterne vetro

Guarnizione	Misura L	Campo di applicazione
DE117	4mm	Da 2 a 3 mm
DE86	4mm	Da 3 a 4 mm
DE34	5.5mm	Da 3.5 a 4.5 mm
DE41	7mm	Da 5 a 6 mm
DE146	3mm	3mm con siliconatura

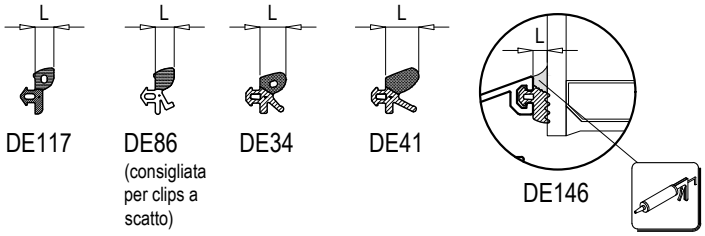

Sistema Standard

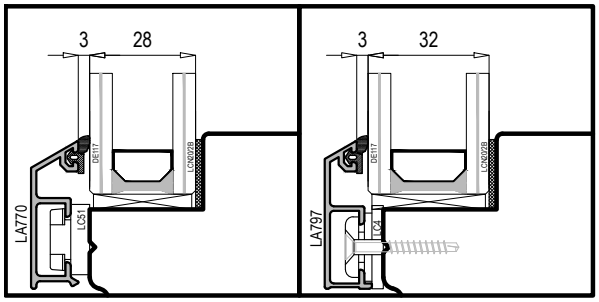

Spessore vetro	Guarnizione consigliata
26mm	DE41
27mm	DE34
28mm	DE117-DE86
29mm	DE117

Spessore vetro	Guarnizione consigliata
30mm	DE41
31mm	DE34
32mm	DE117-DE86
33mm	DE117

Sistema Complanare

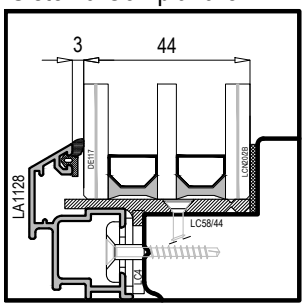

Spessore vetro	Guarnizione consigliata
42mm	DE41
43mm	DE34
44mm	DE117-DE86
45mm	DE117

Sistema Flat

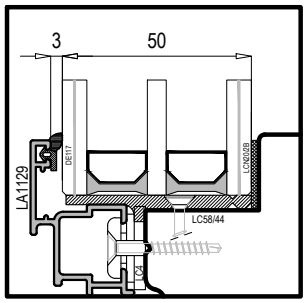

Spessore vetro	Guarnizione consigliata
48mm	DE41
49mm	DE34
50mm	DE117-DE86
51mm	DE117

Sistema Drop

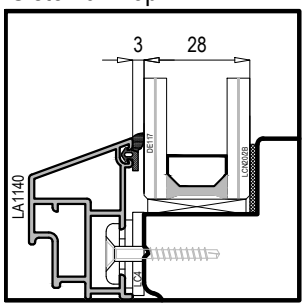

Spessore vetro	Guarnizione consigliata
26mm	DE41
27mm	DE34
28mm	DE117-DE86
29mm	DE117

Per i limiti dimensionali, di portata e di fattibilità delle ante fare riferimento ai cataloghi tecnici del proprio fornitore di ferramenta.
Please refer to your hardware supplier's technical catalogues for sash size, load-bearing capacity and feasibility limits.

Diagramma di applicazione
Cerniere a vista

SIEGENIA
brings spaces to life

Limiti dimensionali per serramenti ad anta-ribalta
Senso d'apertura a destra o a sinistra, soltanto per apertura verso l'interno
Esclusivamente per l'istallazione perpendicolare di serramenti su pareti verticali

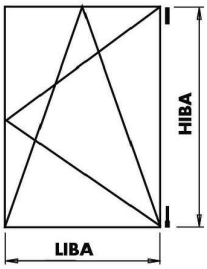

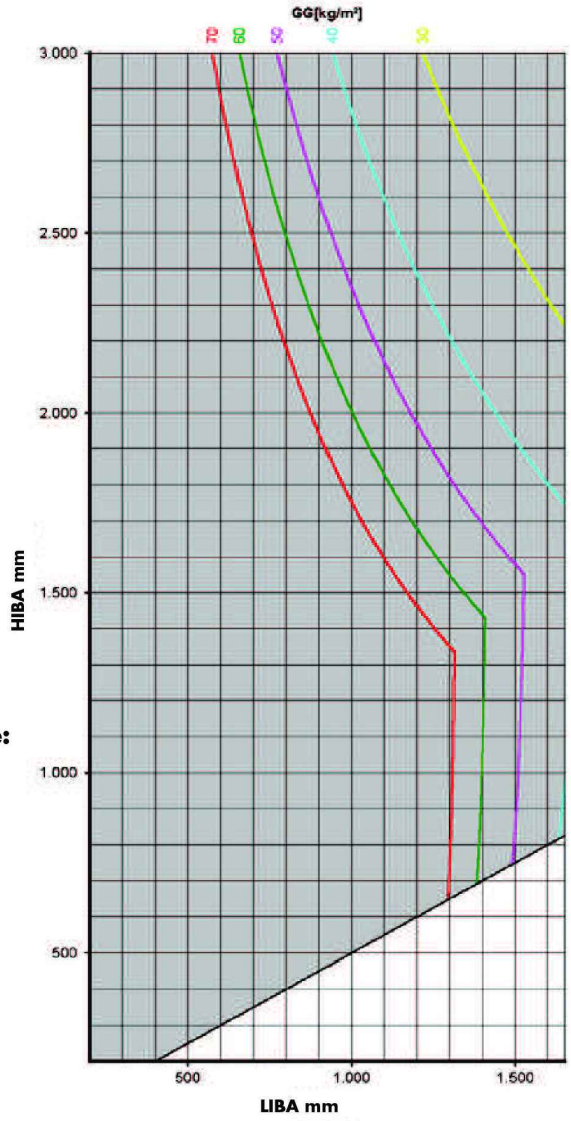

Basi per le prove e i calcoli:

- prove per anta-ribalta eseguite secondo il programma QM 328 allegato 2 - punto A:
  - 15.000 cicli di anta-ribalta
  - 10.000 cicli di apertura semplice
- considerati i carichi aggiuntivi secondo la norma EN 14608 (fig.A-1)/classe 4 secondo la norma EN 13115 (800 N).

Premesse per l'utilizzo del diagramma di applicazione:

- verifica del fissaggio al serramento dei particolari TBDK applicando le seguenti forze:
  - sul supporto forbice 2.710 N
  - sul supporto d'angolo 2.890 N
- mantenere i seguenti valori per utti i serramenti
  - rapporto larchezza/altezza max L/H 2,0≤
  - quota di lavorazione vetro CG 28≤ mm
  - peso profilo PG 3≤,25 kg/m
- indicazioni per uso conforme
  - rispettare le basi e l'utilizzo riportati nei diagrammi applicazione.

HIBA = altezza interno battuta anta
LIBA = larghezza interno battuta anta

campo d'impiego ammesso

campo d'impiego non ammesso

Per i limiti dimensionali, di portata e di fattibilità delle ante fare riferimento ai cataloghi tecnici del proprio fornitore di ferramenta.
Please refer to your hardware supplier's technical catalogues for sash size, load-bearing capacity and feasibility limits.

Diagramma di applicazione
Cerniere a vista

Limiti dimensionali per serramenti a vasistas
Esclusivamente per l'istallazione perpendicolare di serramenti su pareti verticali con cerniere a vista e con apertura verso l'interno

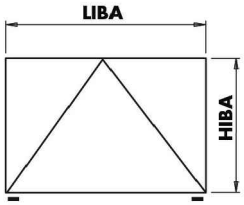

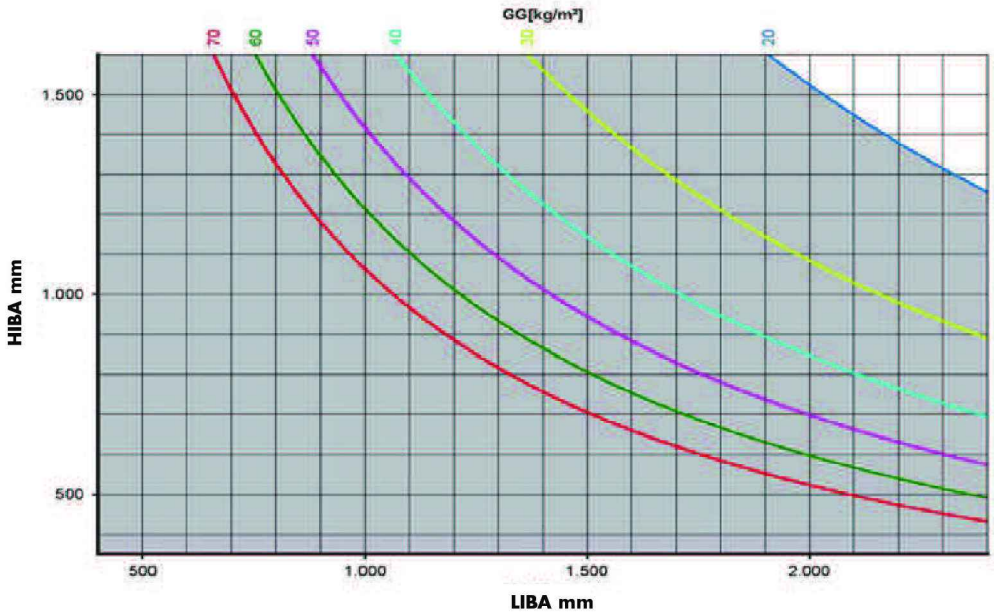

Basi per le prove e i calcoli:

- prove per apertura a vasistas secondo RAL-GZ 607/12
  - 15.000 cicli di apertura a vasistas
- carichi aggiuntivi secondo RAL-GZ 607/12

Premesse per l'utilizzo del diagramma di applicazione:

- verifica del fissaggio al serramento dei particolari por tanti tramite il serramentista
- mantenere i seguenti valori per utti i serramenti
  - quota di lavorazione vetro CG 28 mm
  - peso profilo PG 3,25 kg/m
- indicazioni per uso conforme
  - rispettare le basi e l'utilizzo riportati nei diagrammi applicazione.

HIBA = altezza interno battuta anta
LIBA = larghezza interno battuta anta

campo d'impiego ammesso

campo d'impiego non ammesso

Nell'interesse di un continuo miglioramento dei prodotti, Uniform spa si riserva il diritto di variare le specifiche in qualsiasi momento senza previa notifica.

In the interest of continued improvements to the products, Uniform spa reserve the right to change specifications at any time and without prior notification, and without any obligation

uniform