45°

ISTRUZIONI DI ASSEMBLAGGIO

ASSEMBLY INSTRUCTIONS

uni_one
TECHNOLOGY

ed. 05.09.2022

CT Istruzioni uni_one45°-ver.01/05.09.2022

Indice
Index

Lavorazioni ante FD601-FD604	pag.3-4
Lavorazioni anta nodo centrale(FD603-FD612)	pag.5
Lavorazioni anta per parafreddo	pag.6-7
Lavorazioni anta traverso intermedio,zoccolatura ed inglesine	pag.8-9-10-11
Lavorazioni per bugna	pag.12
Lavorazioni telaio FD201	pag.13
Lavorazioni per soglie PA236T e PA275T su FD201	pag.14-15
Lavorazione telaio FD201 per parafreddo	pag.16
Lavorazioni per soglie PA236T e PA275T su FD305-FD312	pag.17
Lavorazioni traverso e montante intermedio telaio FD104	pag.18-19-20
Lavorazioni ed istruzioni montaggio telaio con vetro fisso	pag.21-22

uniform

uni_one 45° Giunzione e lavorazioni per assemblaggio anta

Lavorazioni anta FD601

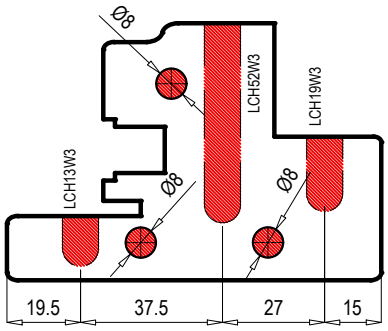

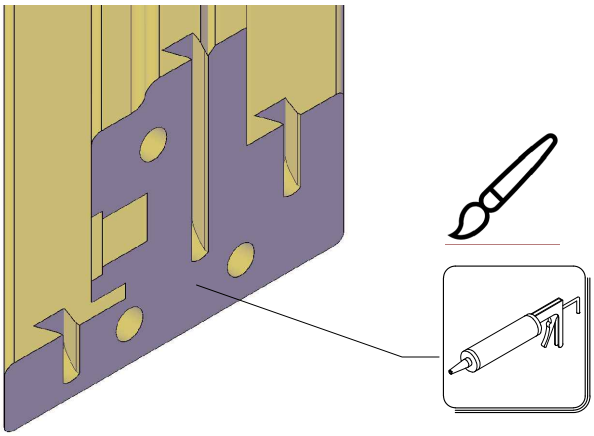

IMPORTANTE:
Sigillatura di testa
con SP101-T

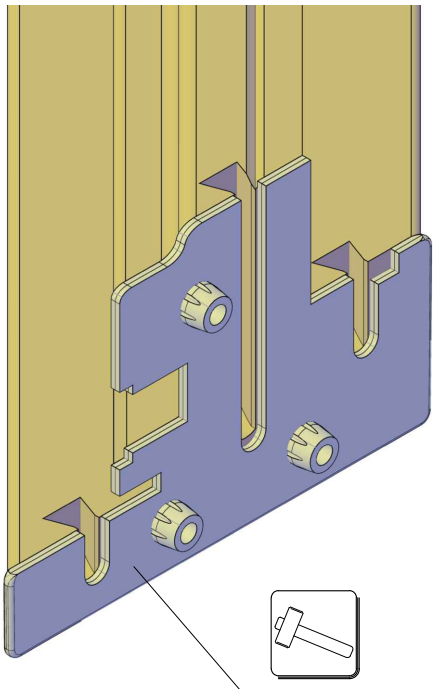

Accessorio LC145/45

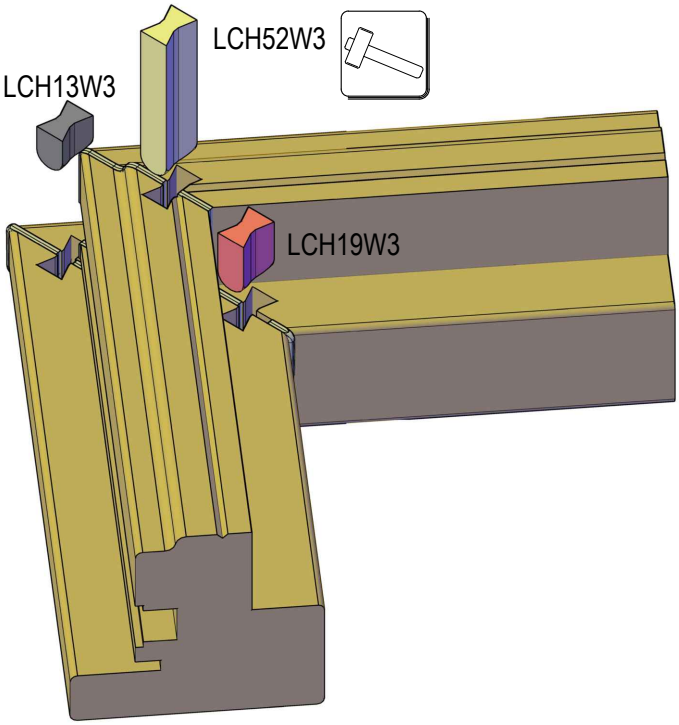

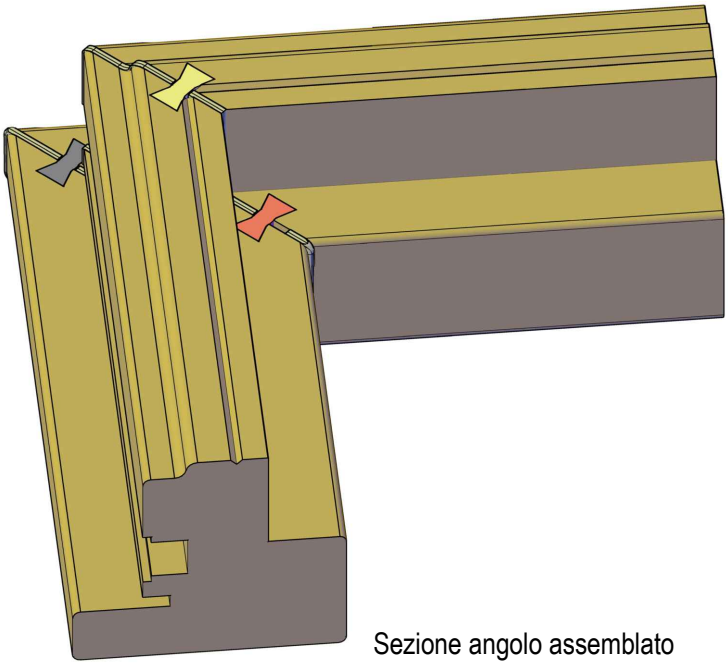

Sezione angolo assemblato

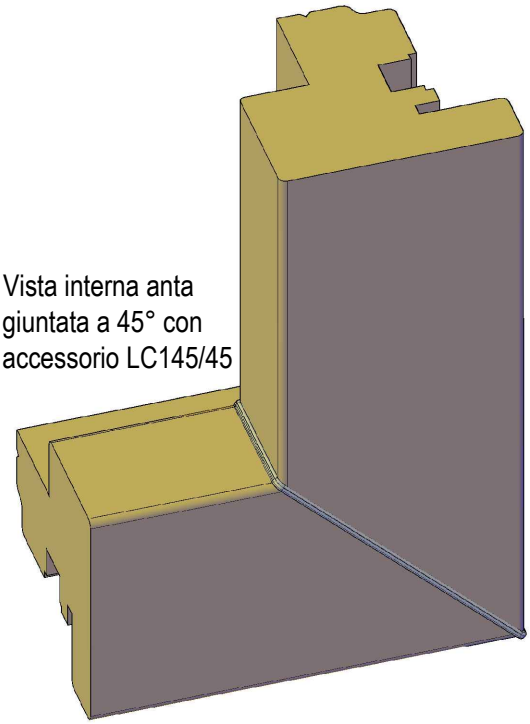

Vista interna anta
giuntata a 45° con
accessorio LC145/45

uni_one 45° Giunzione e lavorazioni per assemblaggio anta

Lavorazioni anta FD604

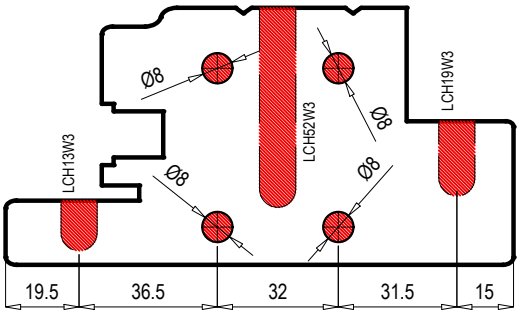

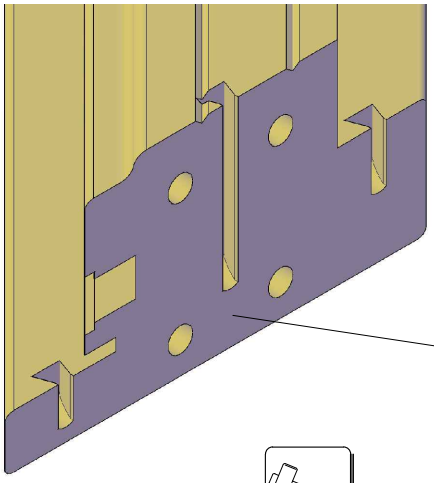

IMPORTANTE:
Sigillatura di testa
con SP101-T

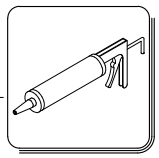

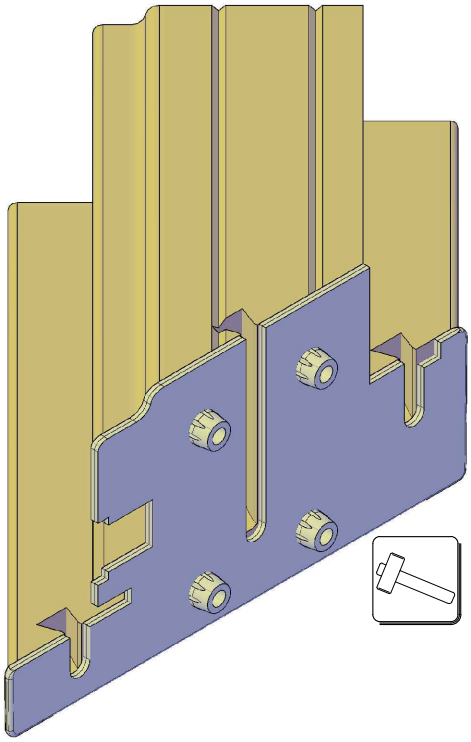

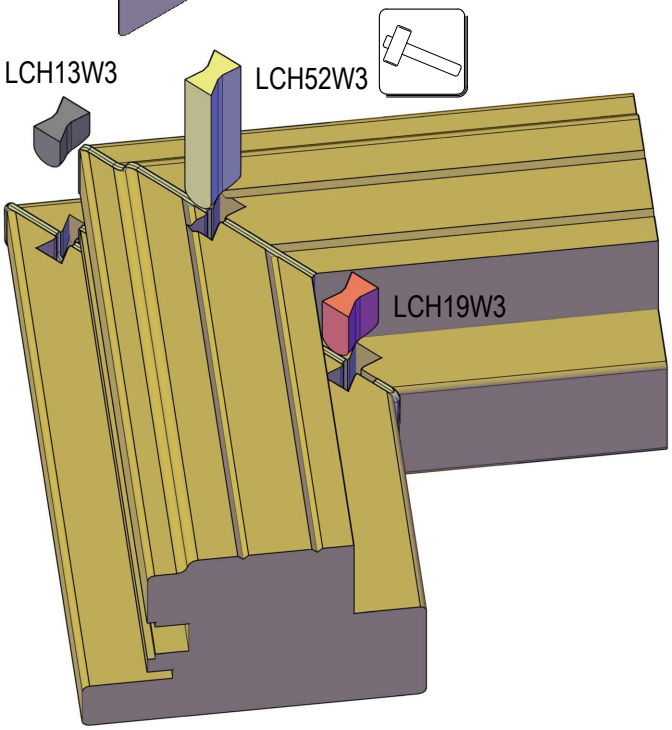

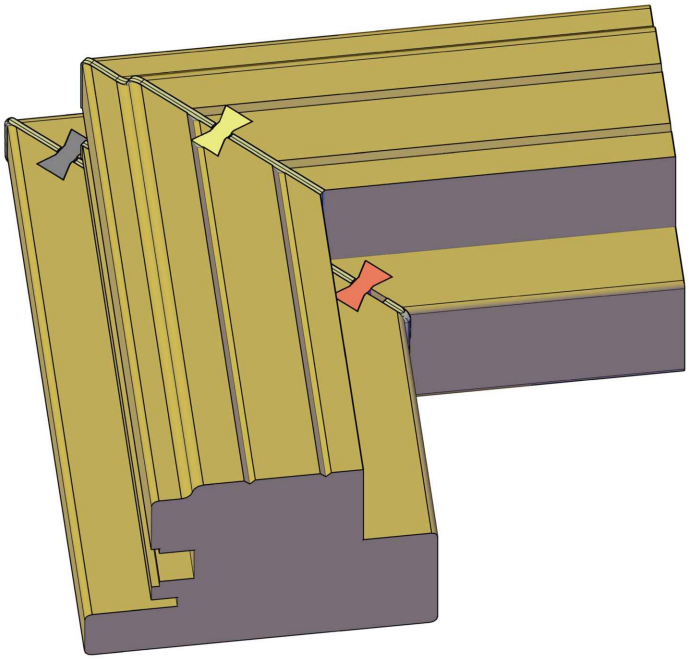

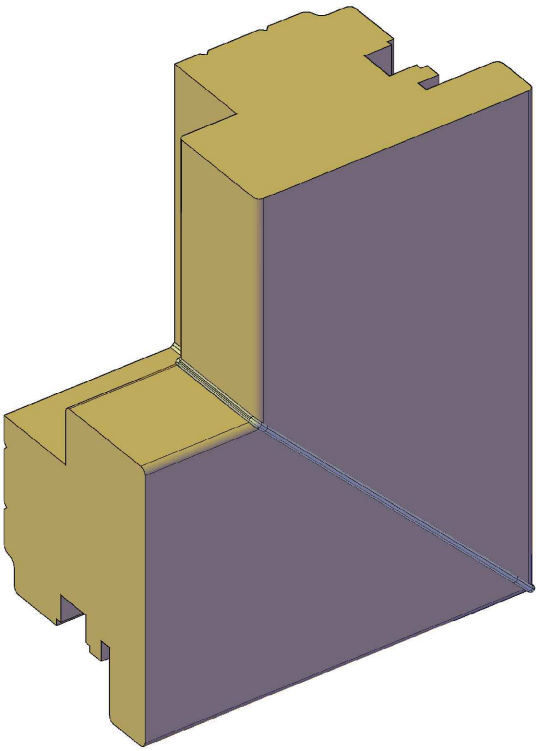

Montaggio del profilo FD612

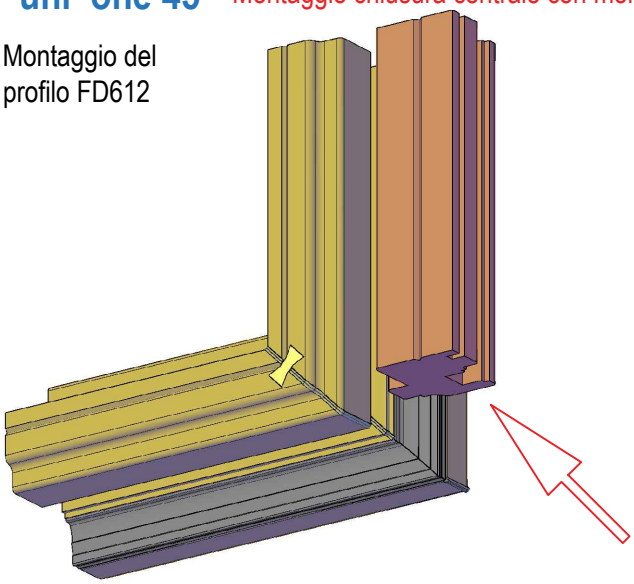

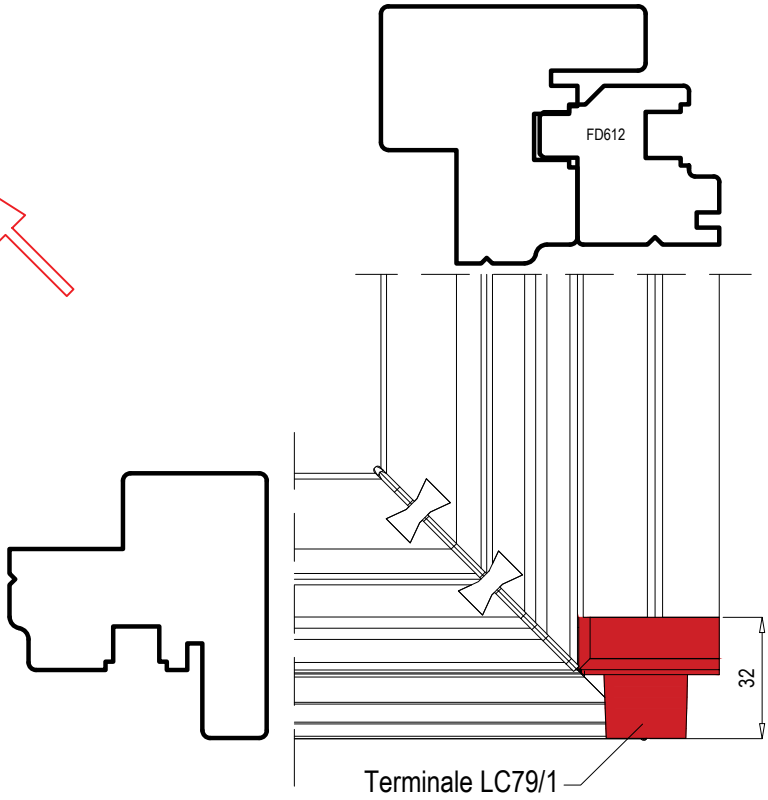

Posizionare il profilo in legno FD612
esuccessivamente avvitare i terminali LC79/1

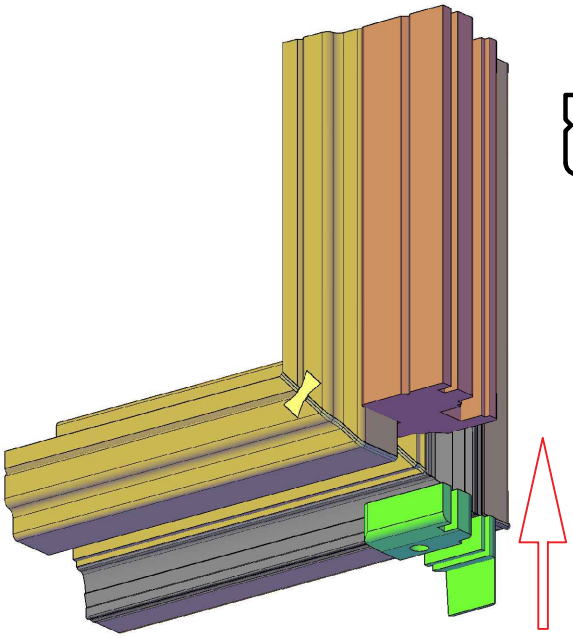

Procedere con il bloccaggio con vite del profilo in legno FD612

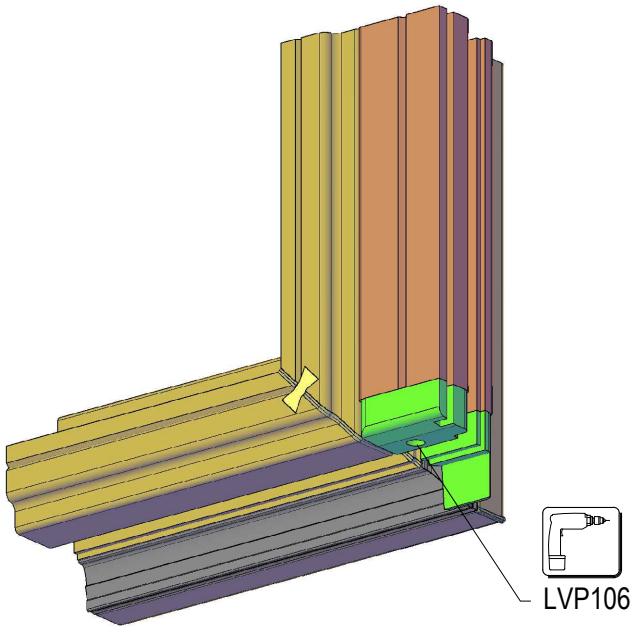

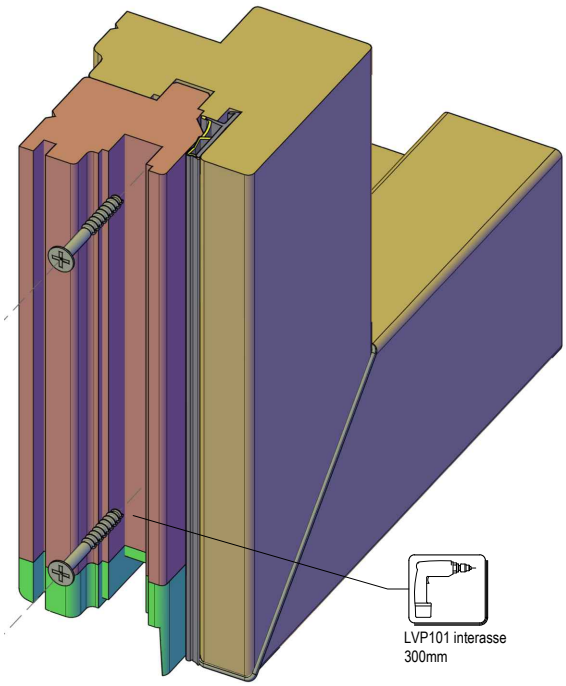

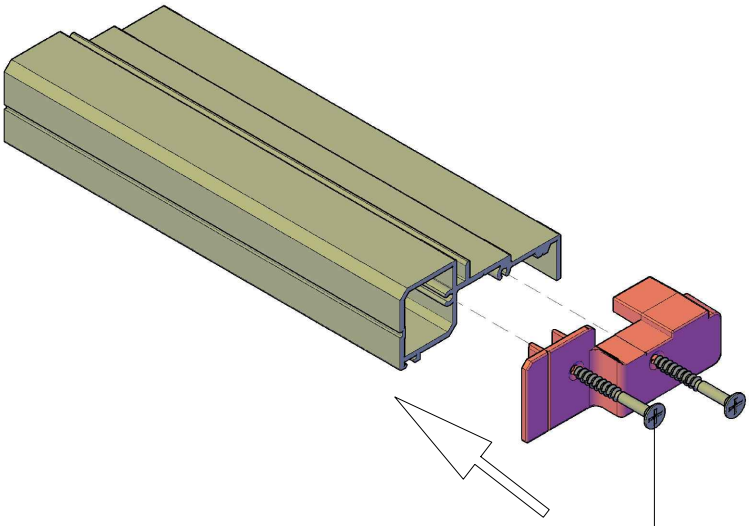

Montaggio dei terminali laterali PT238/1

FCV2916IN-N
(2x)

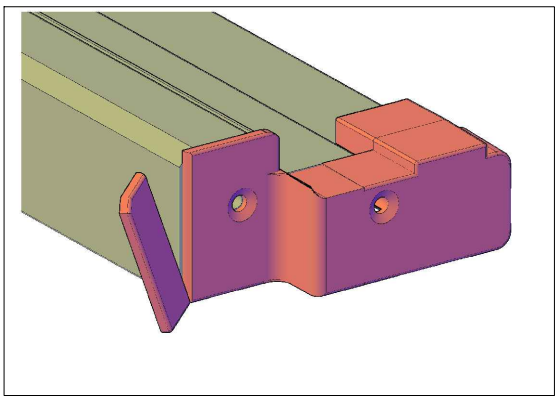

In caso di profilo alluminio PA284 rimuovere l'estremità del terminale in corrispondenza dell'incisione

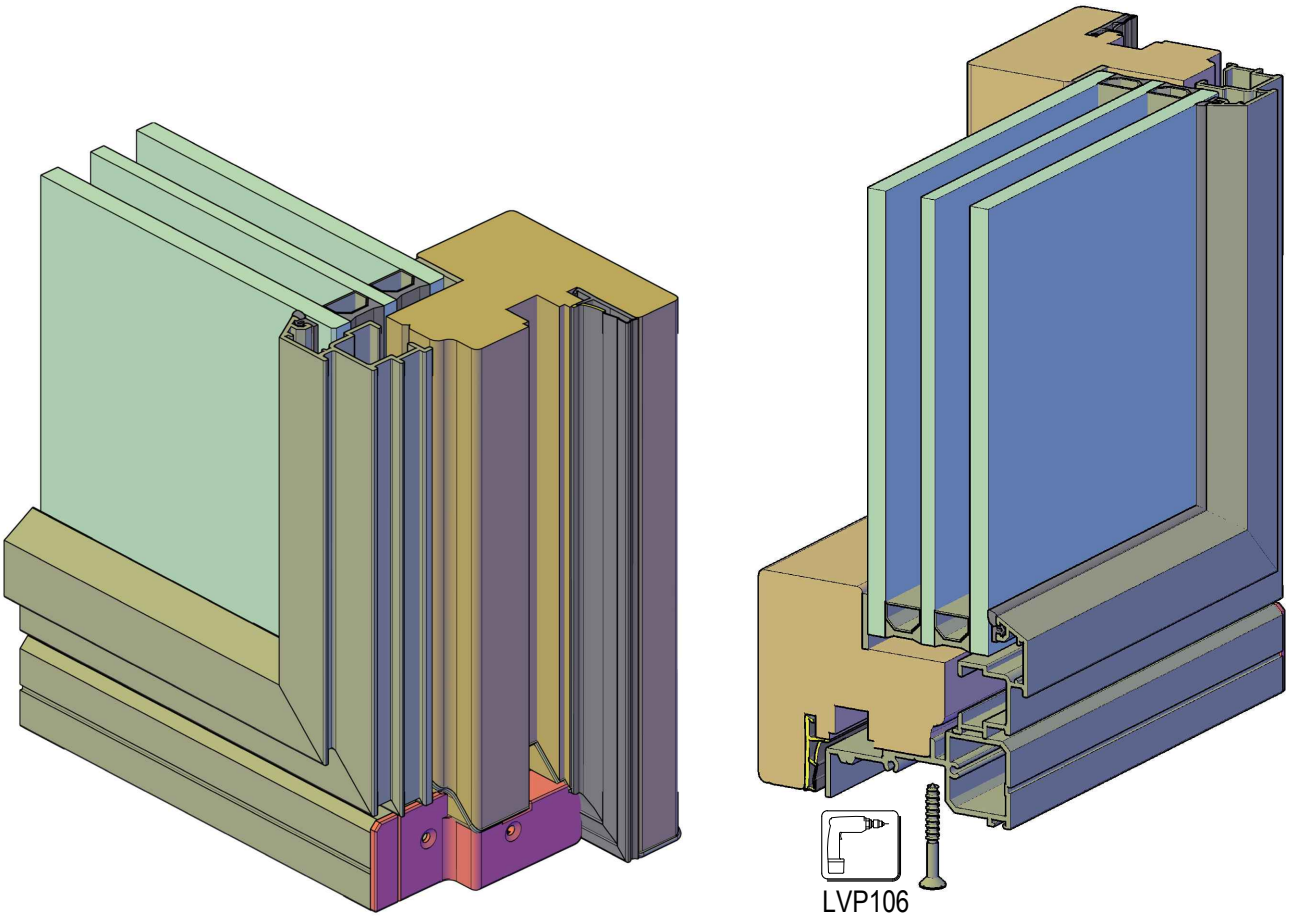

Montaggio del profilo sull'anta in legno

Montaggio del parafreddo sul lato scambio battuta FD612

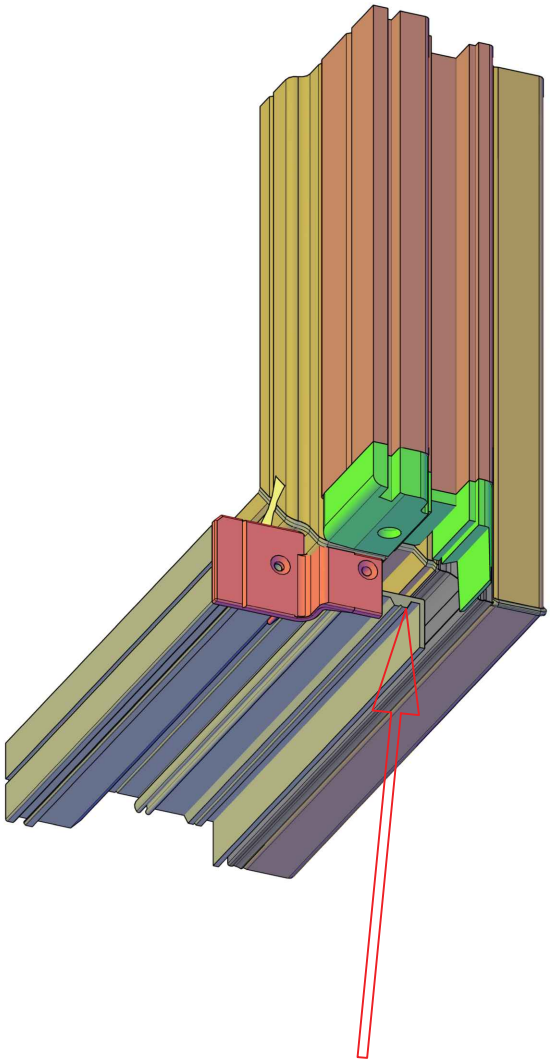

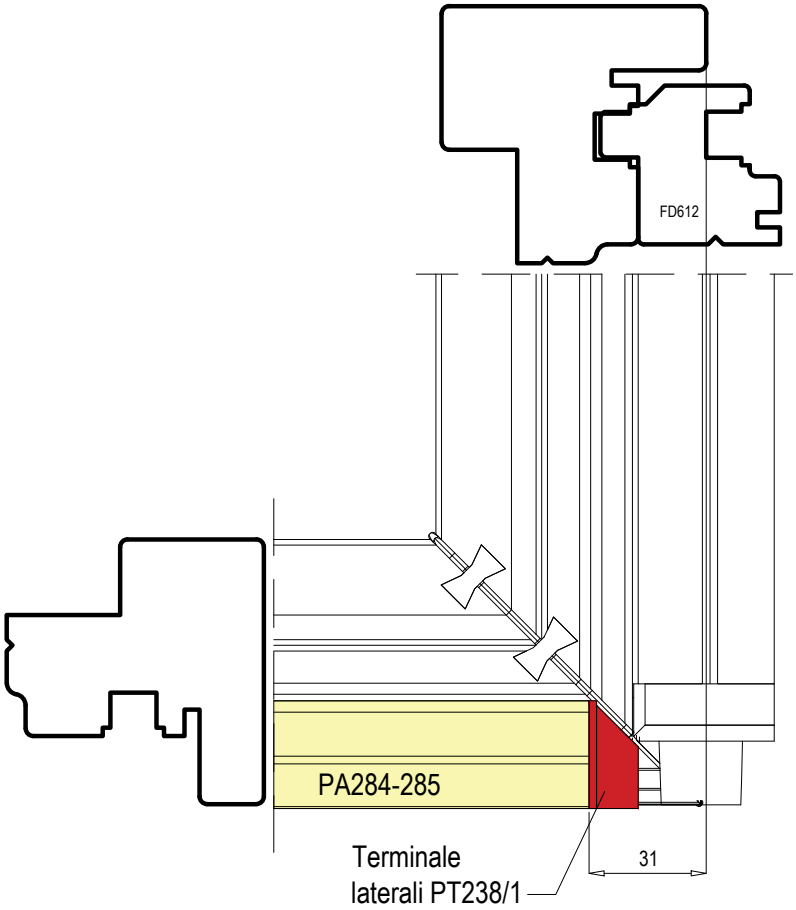

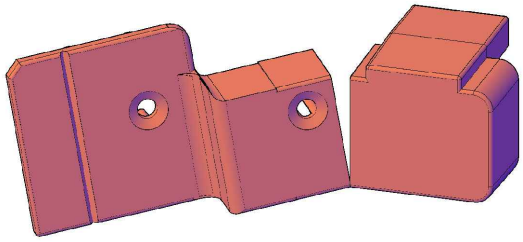

Rimuovere l'estremità del terminale in corrispondenza dell'incisione per il passaggio della ferramenta

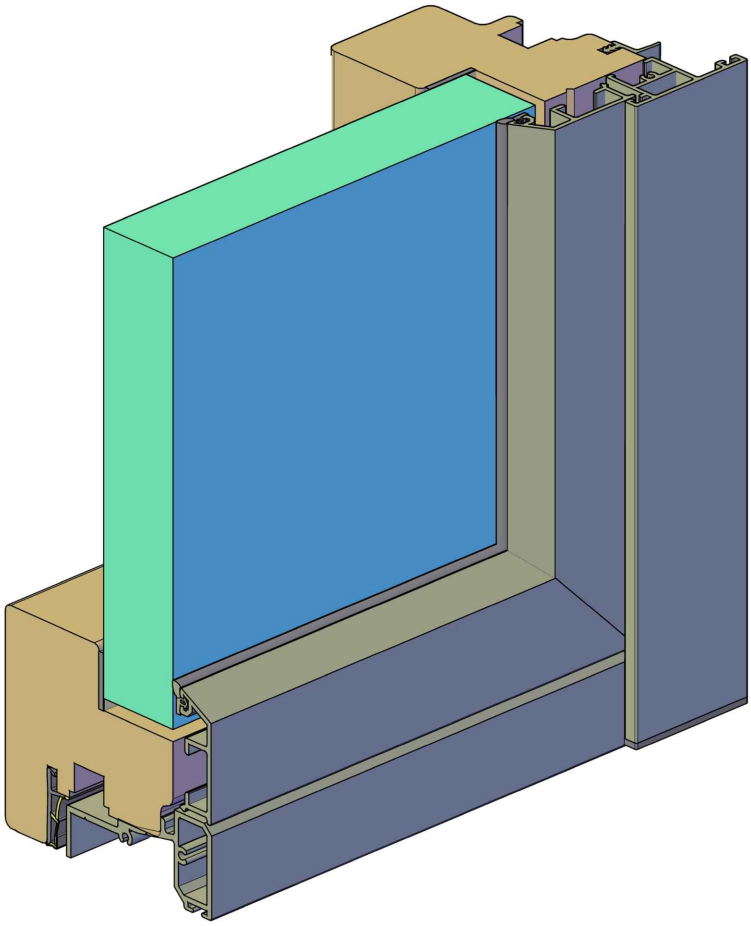

uni_one 45° Montaggio traverso intermedio anta

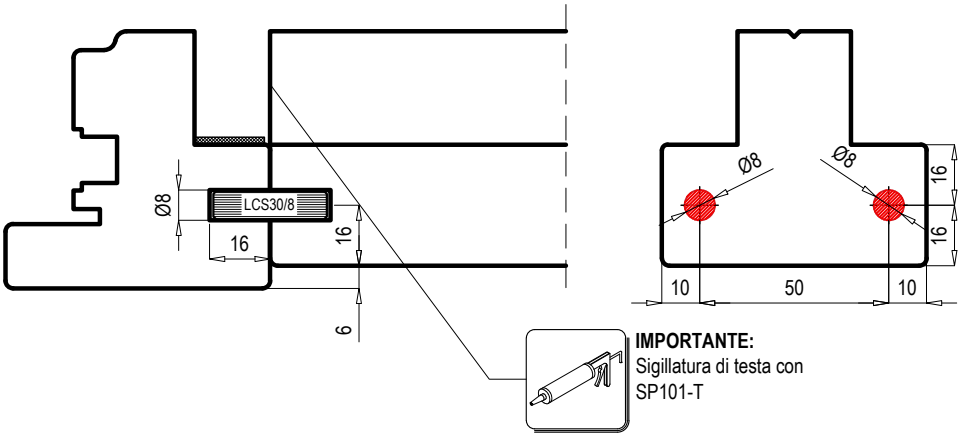

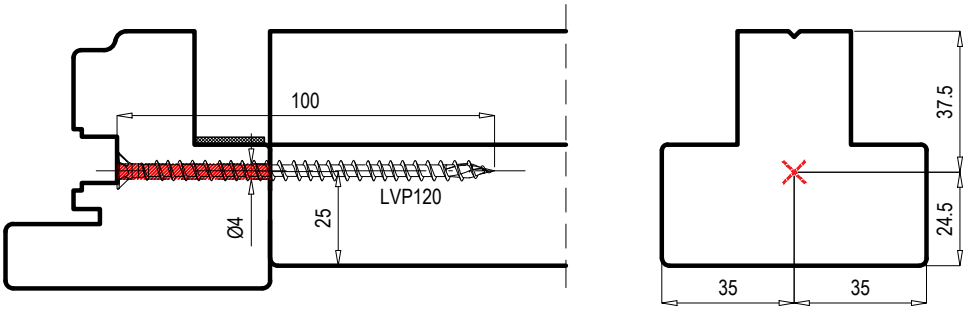

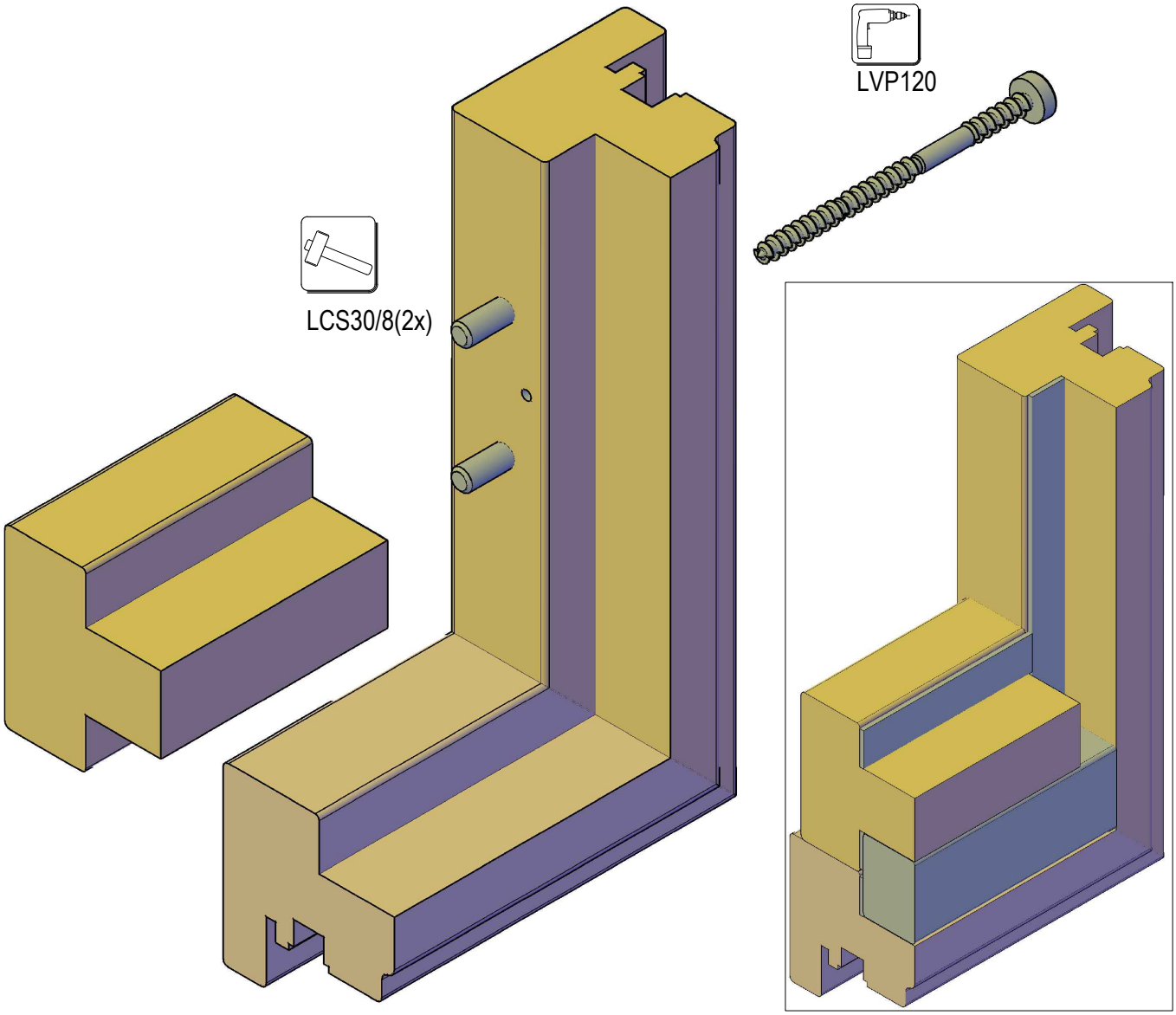

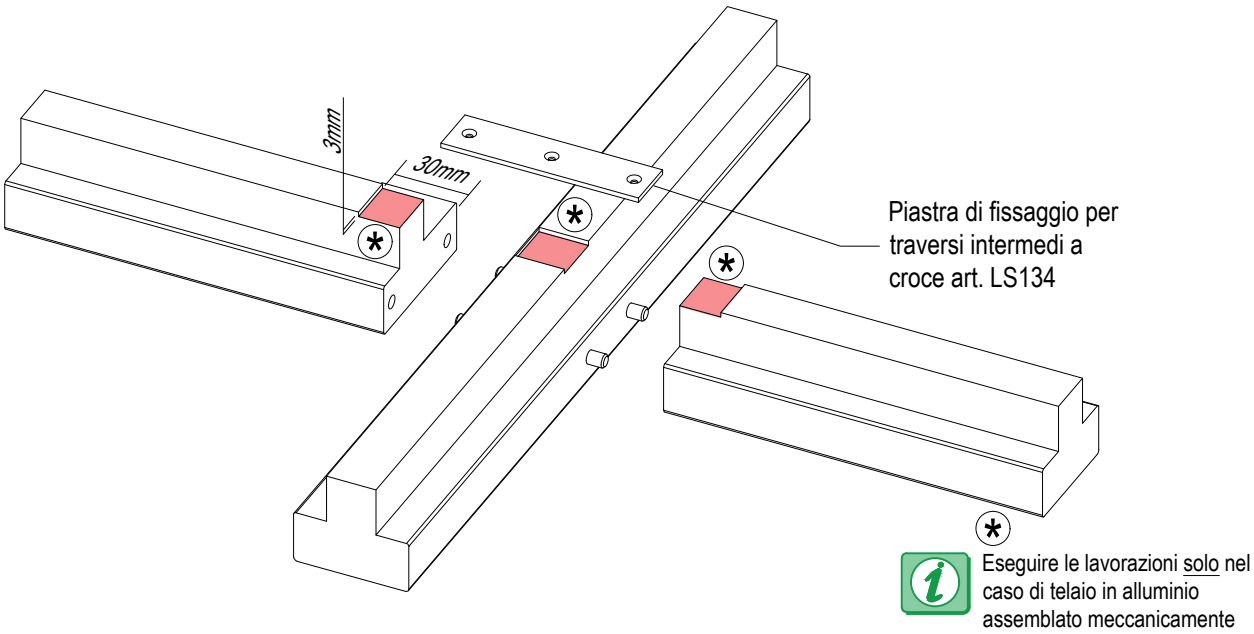
3mm
30mm
Piastra di fissaggio per traversi intermedi a croce art. LS134
Eseguire le lavorazioni solo nel caso di telaio in alluminio assemblato meccanicamente

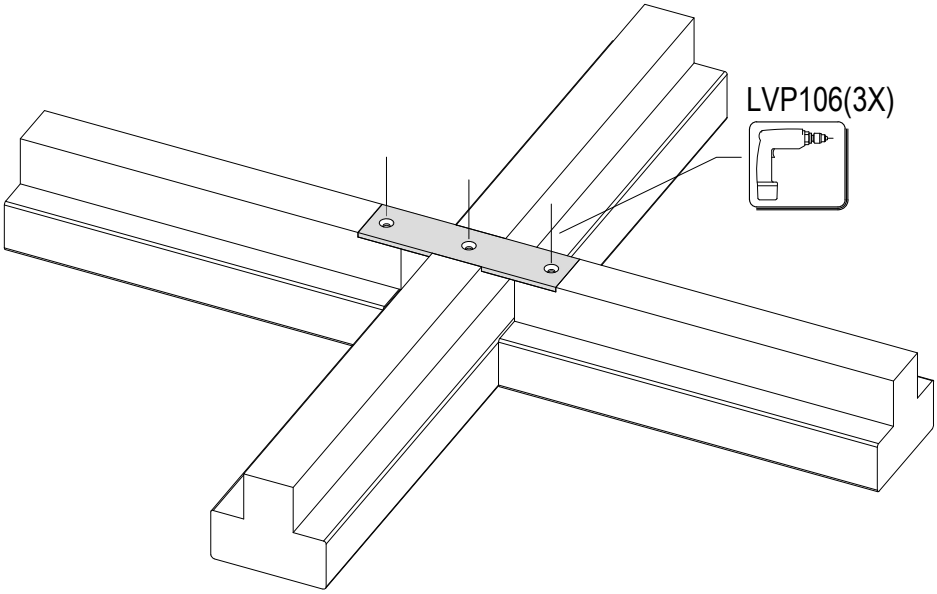
LVP106(3X)

uni_one 45° Montaggio zoccolatura anta

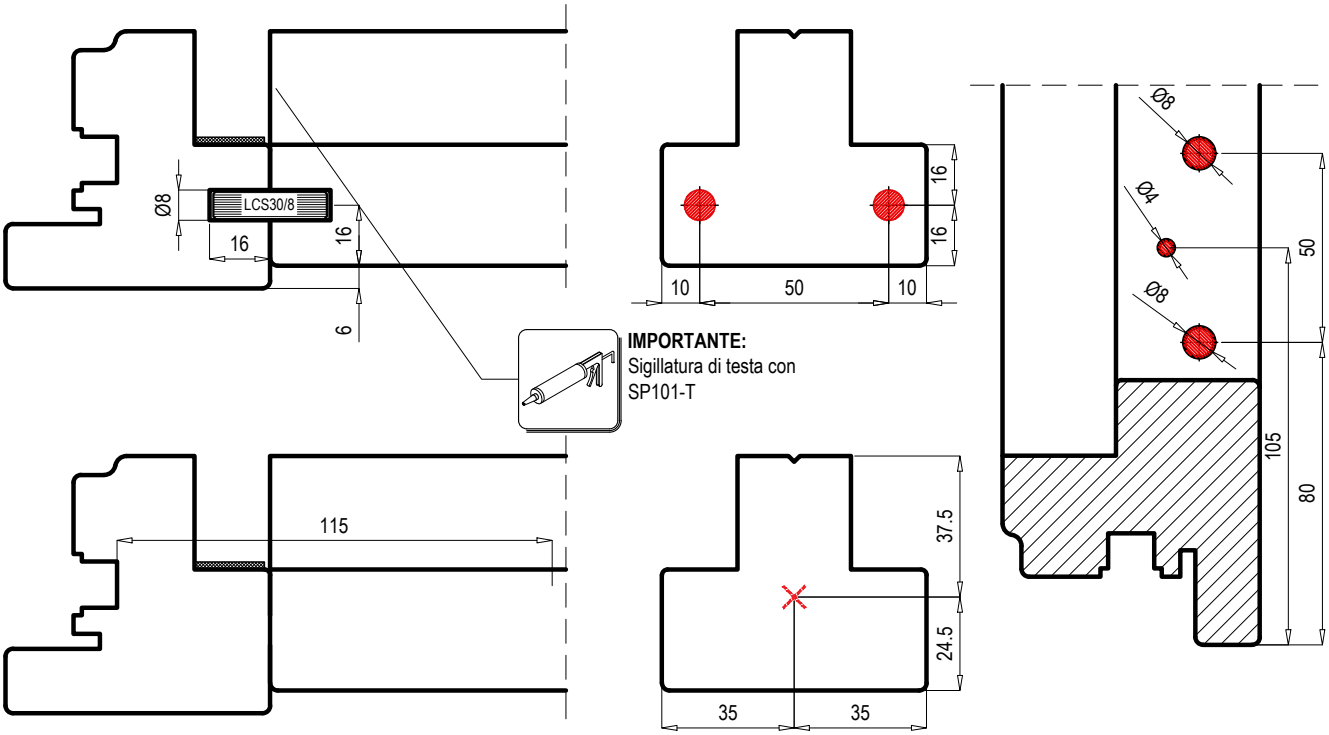

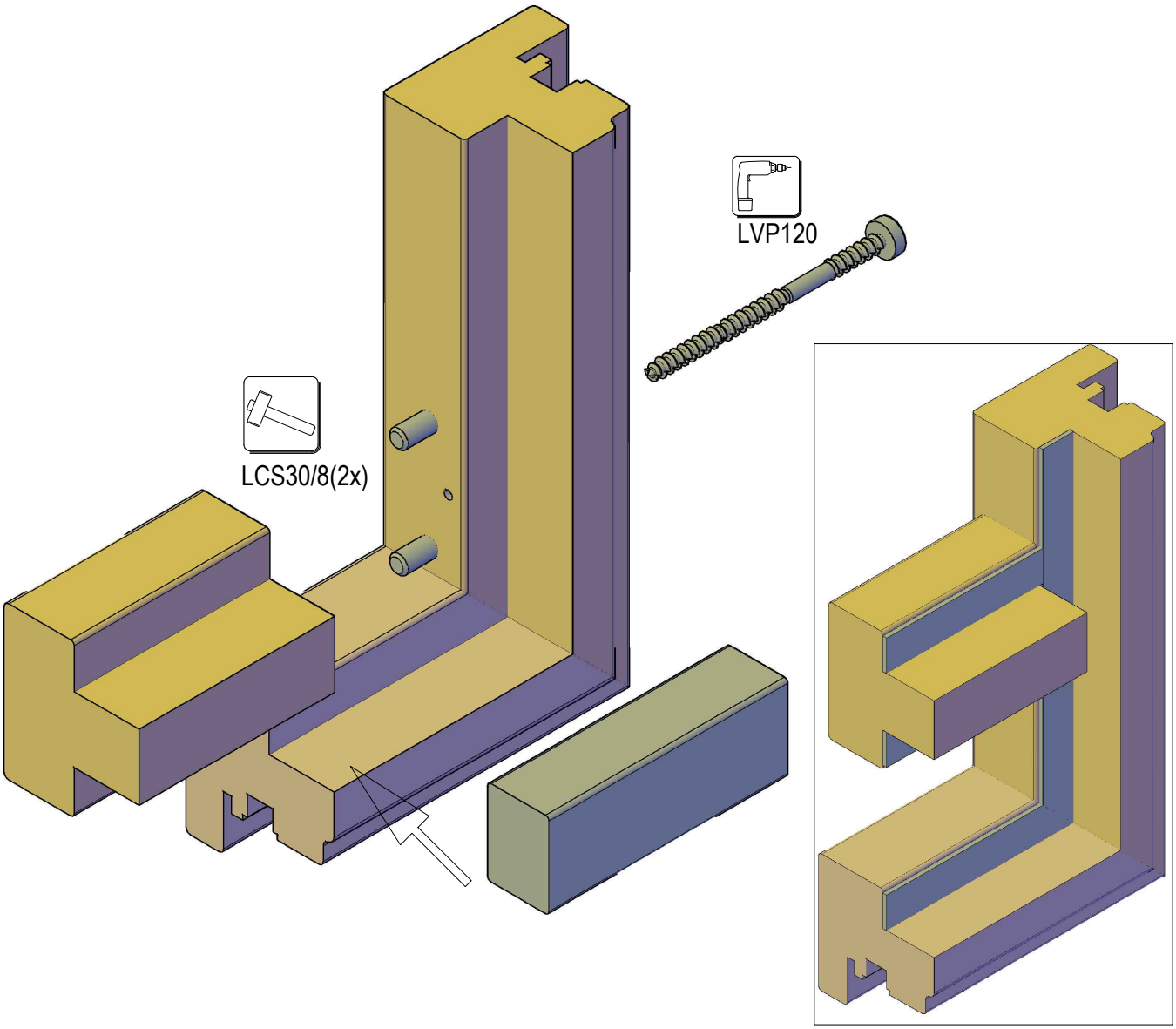

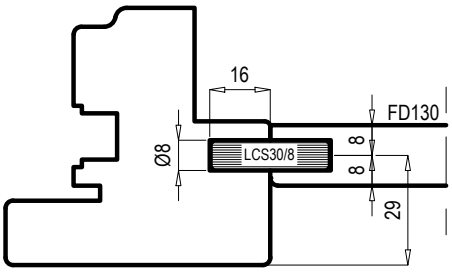
16
FD130
Ø8
LCS30/8
8
8
29

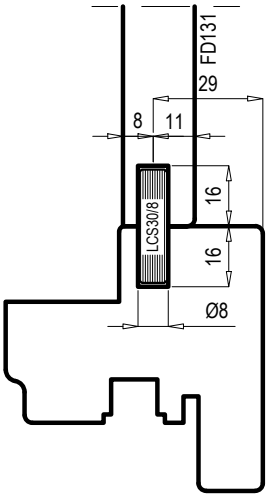
FD131
29
8
11
16
16
LCS30/8
Ø8

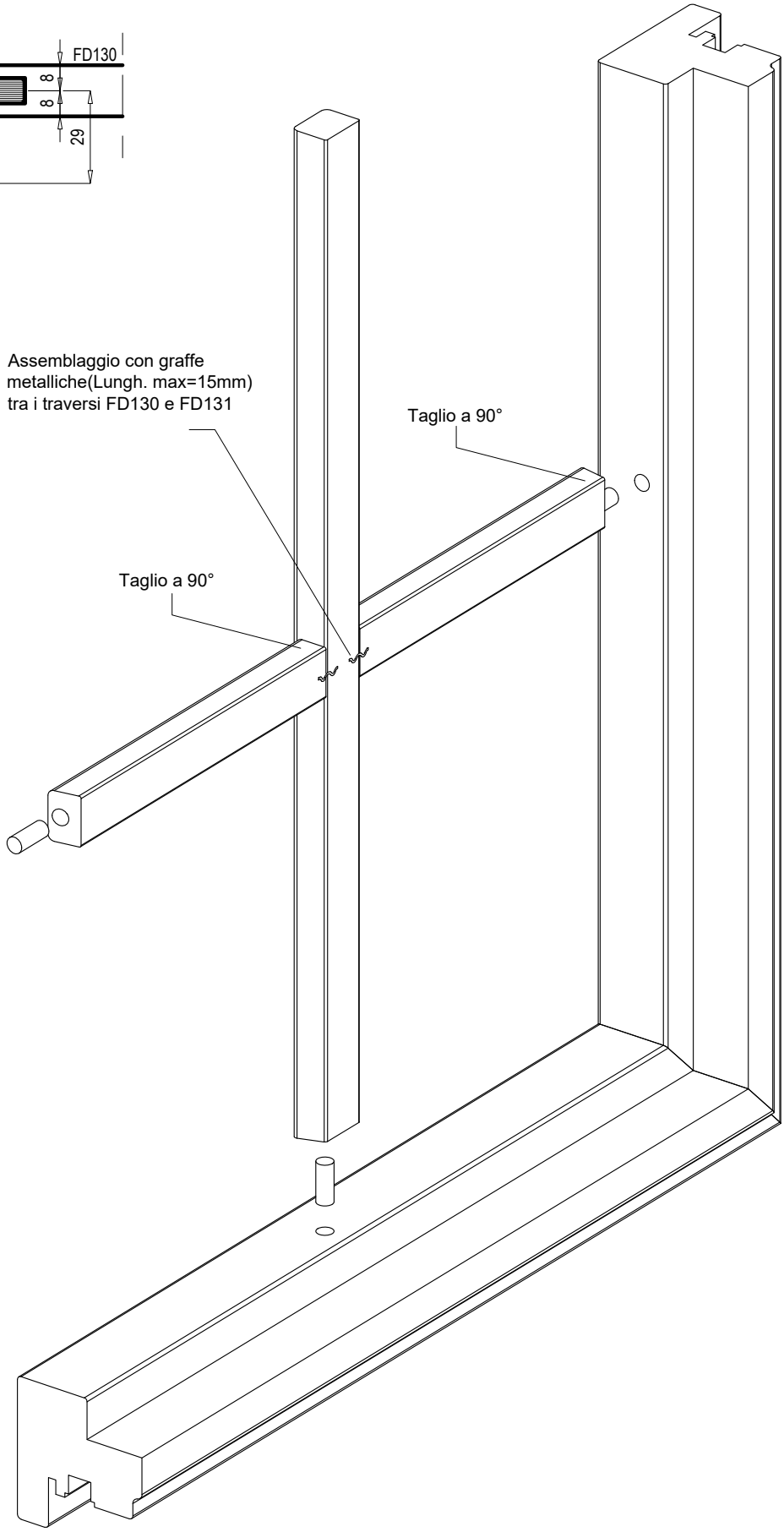
Assemblaggio con graffe
metalliche(Lungh. max=15mm)
tra i traversi FD130 e FD131
Taglio a 90°
Taglio a 90°

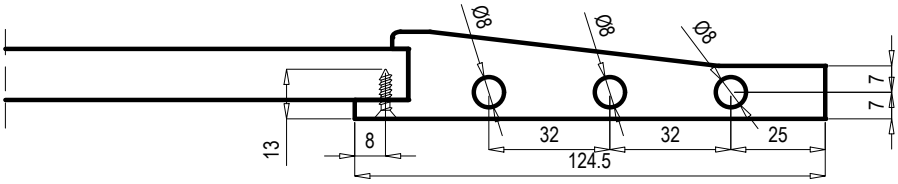

sezione di taglio a 45° del profilo FD199

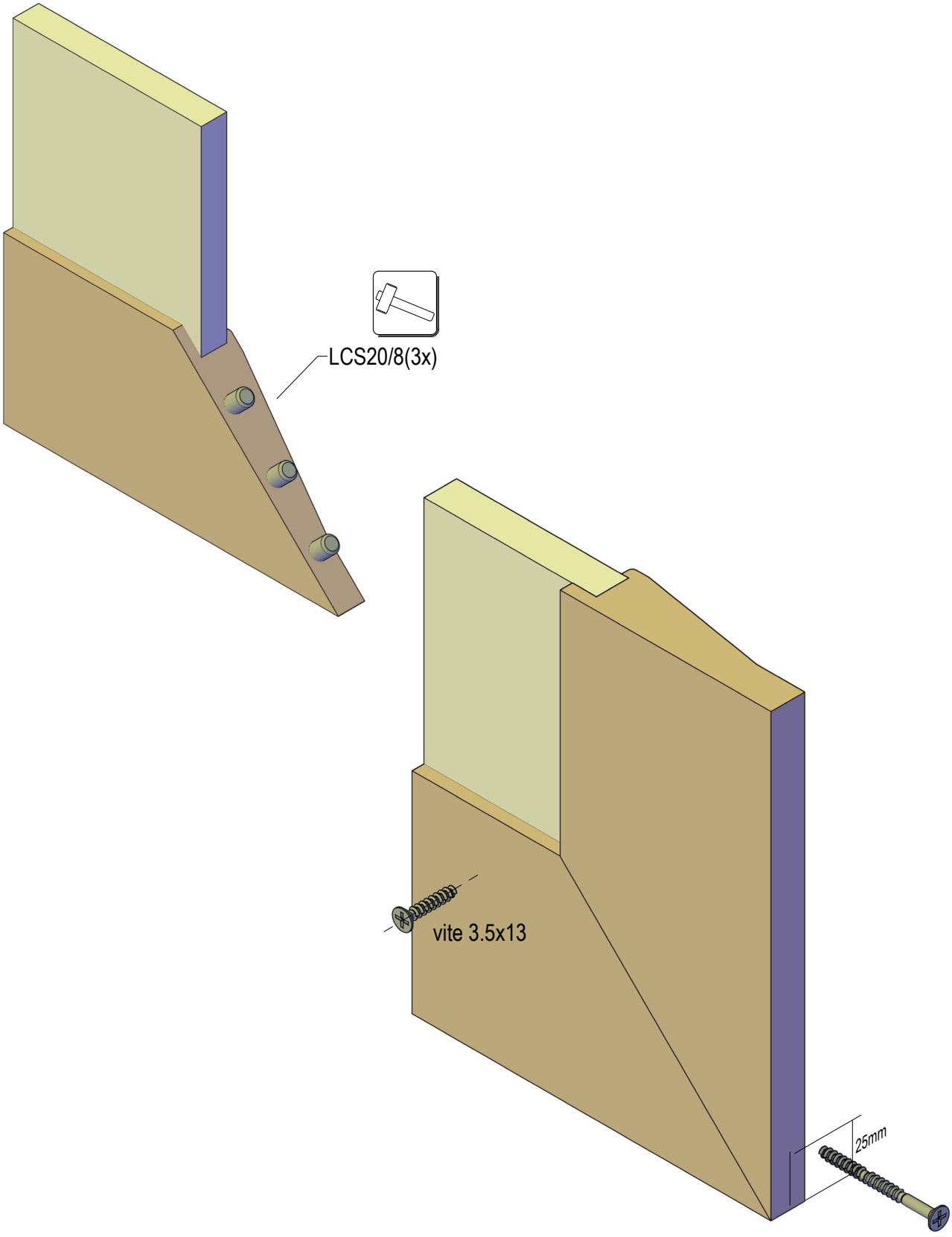

uni_one 45° Giunzione e lavorazioni per assemblaggio telai FD201

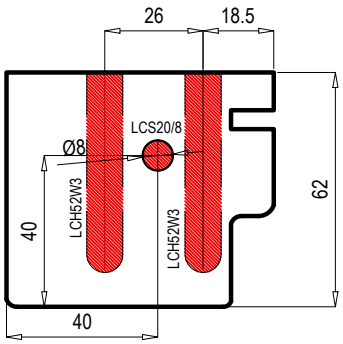

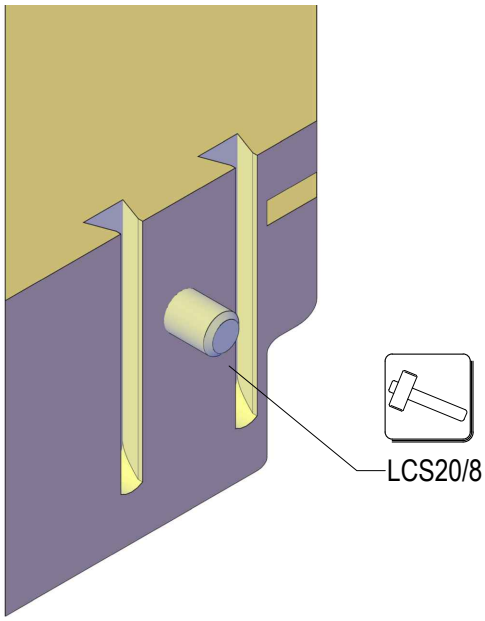

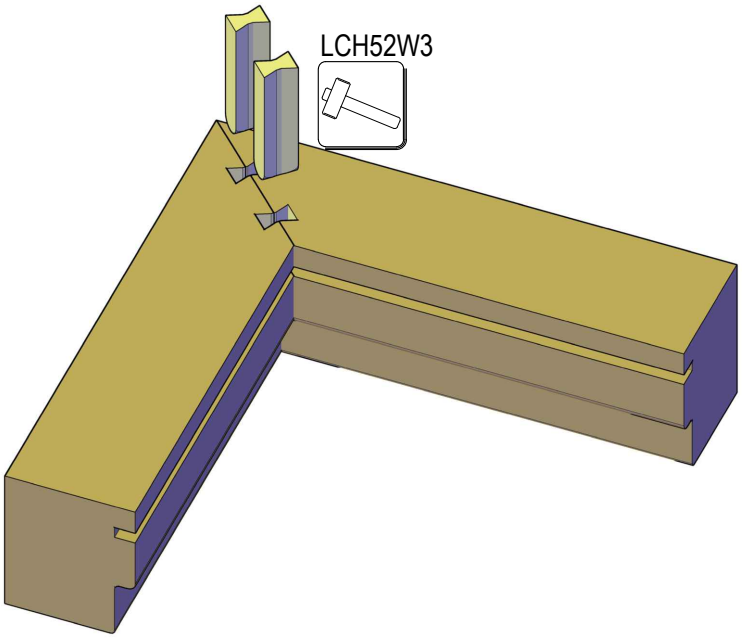

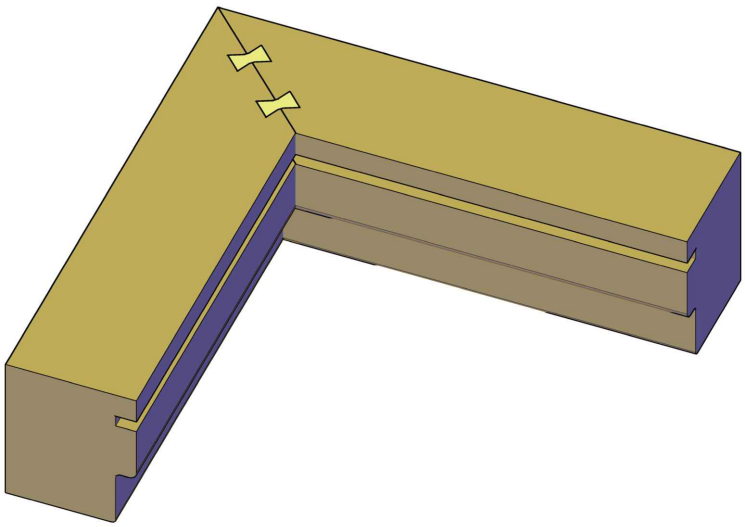

uni_one 45° Giunzione e lavorazioni per assemblaggio telai FD201 con soglia PA236/T

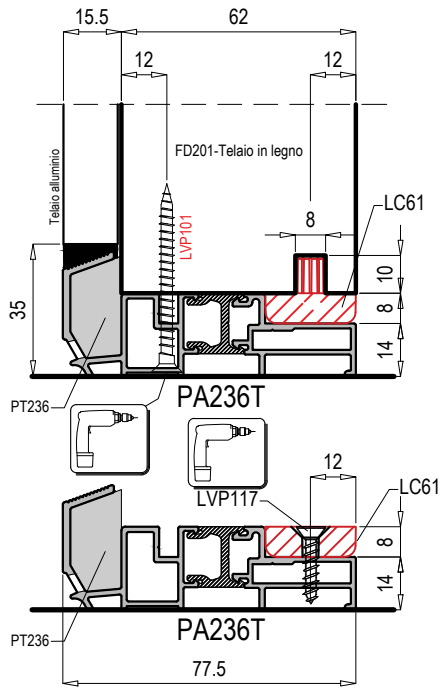

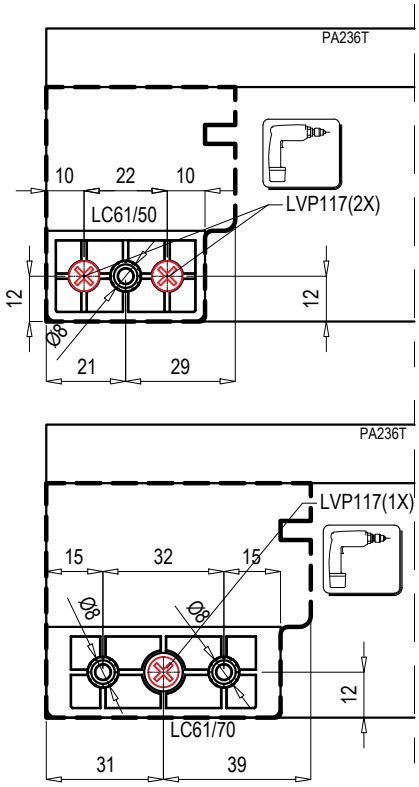

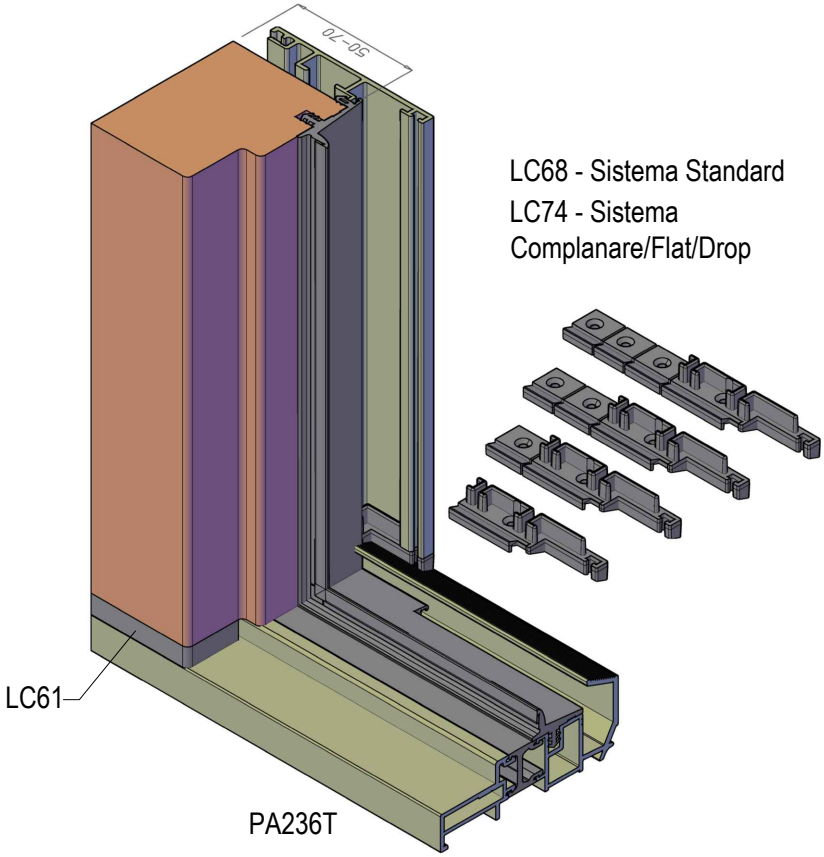

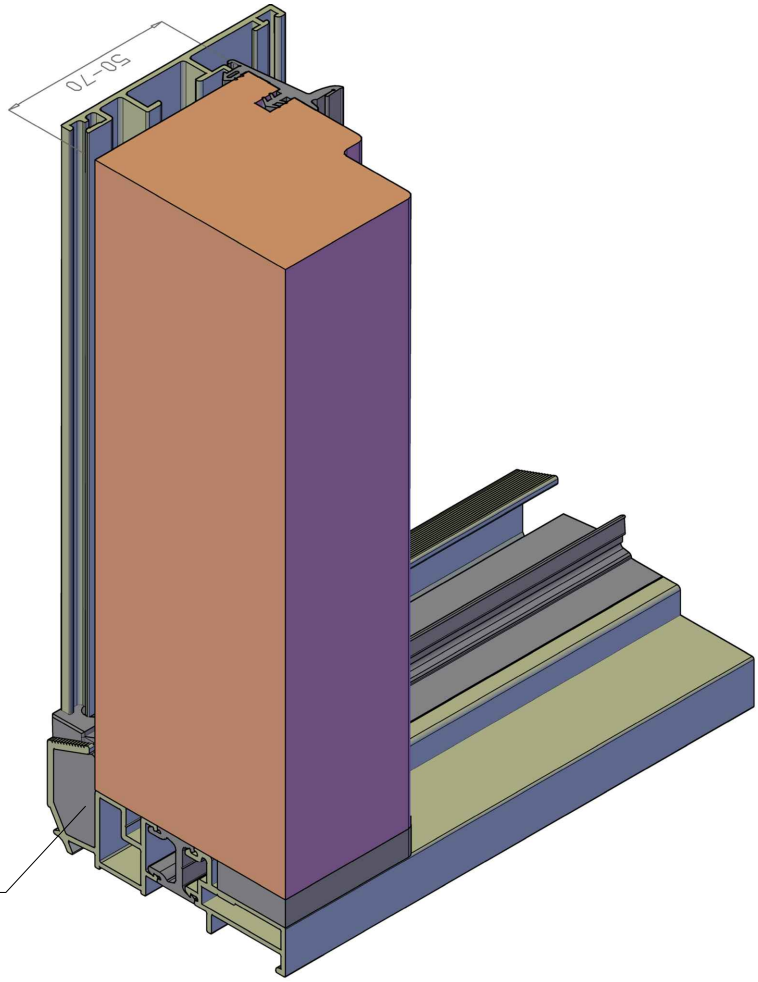

Telaio	Accessorio	Misura
FD201/50 FD201/70	LC61/50 LC61/70	42mm 62mm

uni_one 45° Giunzione e lavorazioni per assemblaggio telai FD201 con soglia PA275T e parafreddo

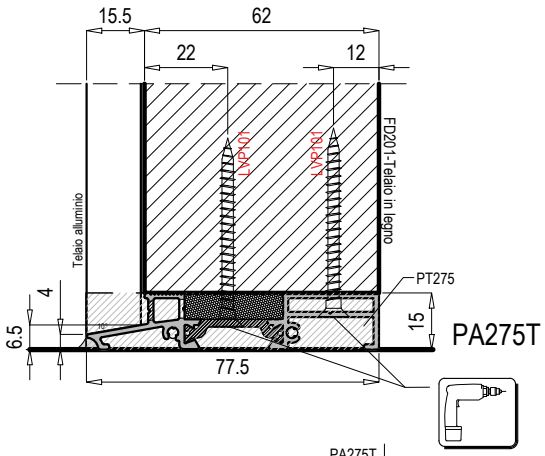

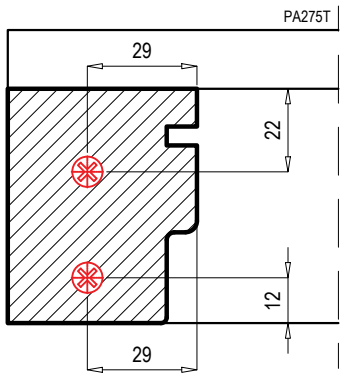

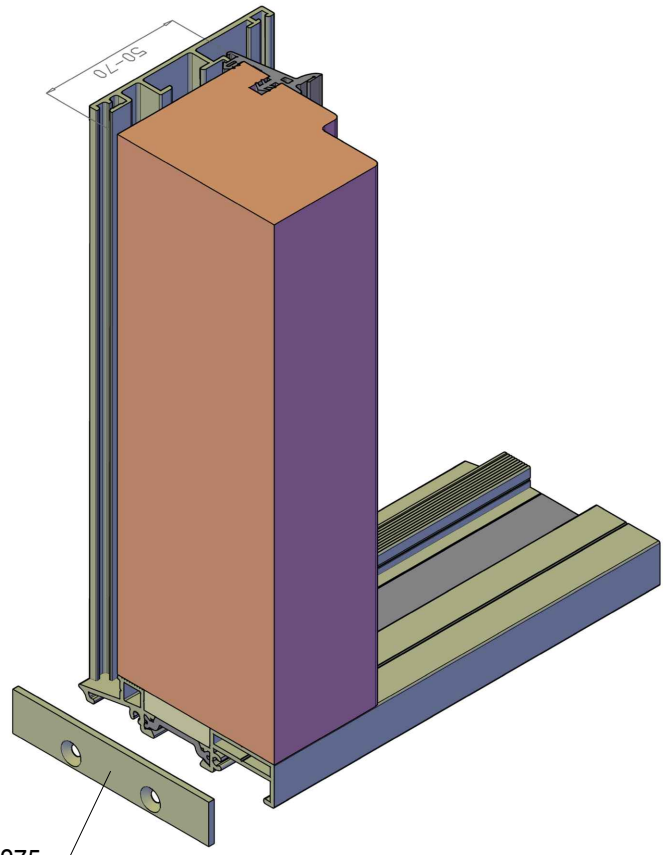

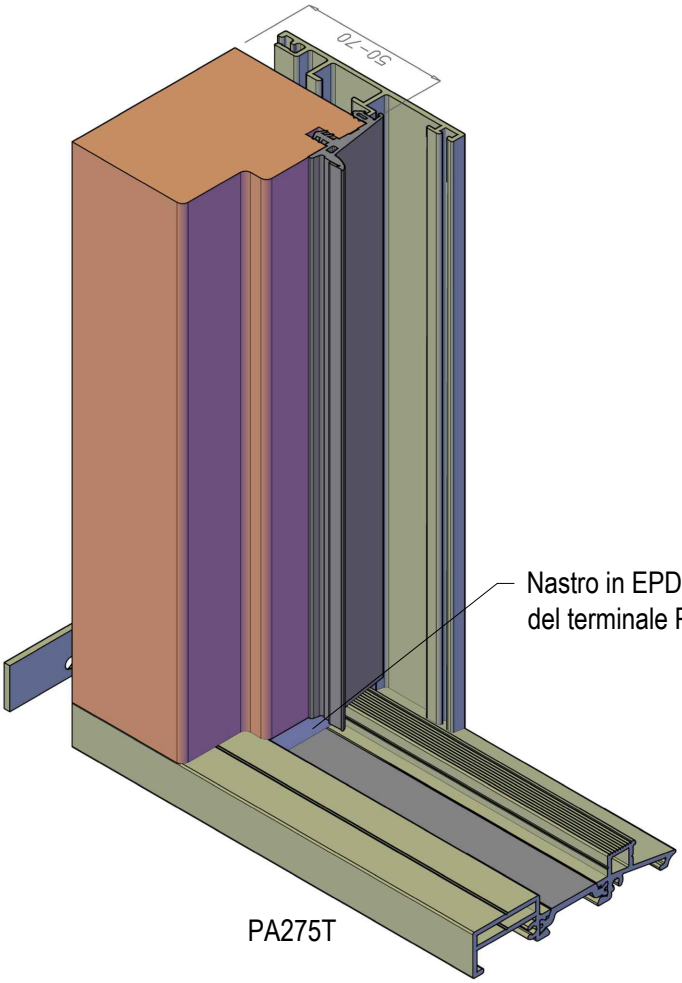

uni_one 45° Giunzione e lavorazioni per assemblaggio telai FD201 con parafreddo

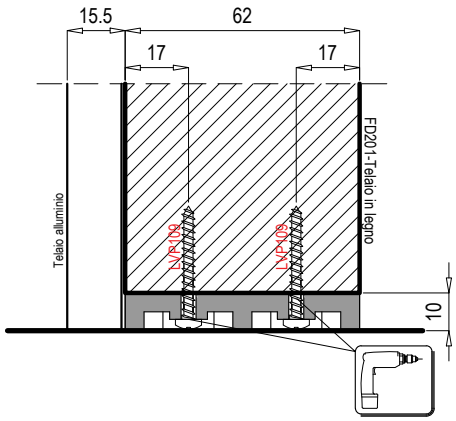

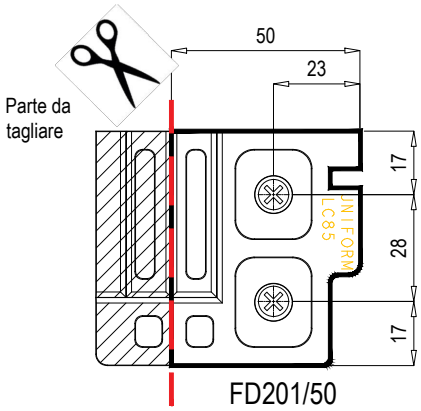

FD201/50

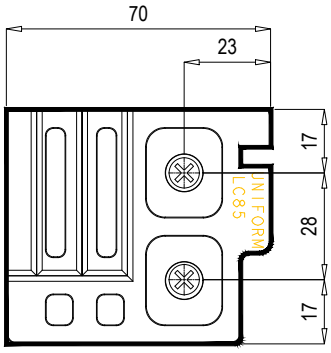

FD201/70

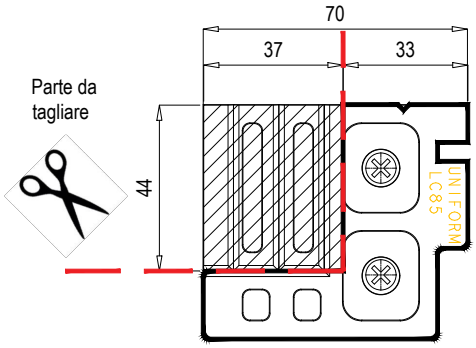

FD312

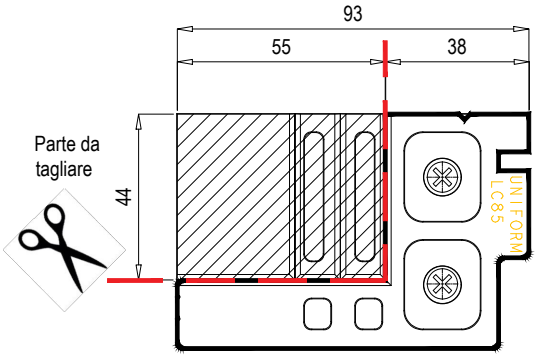

FD305

Coppia terminali LC85 per telaio

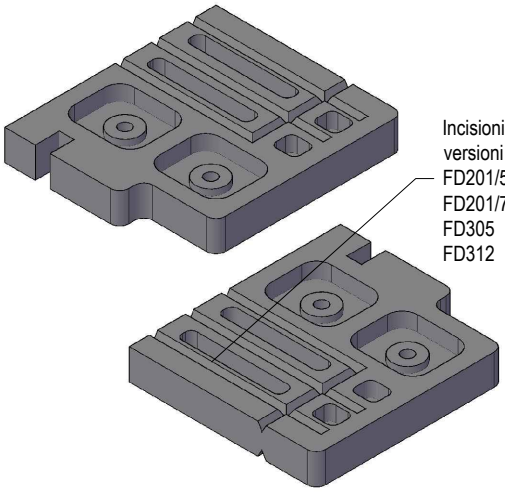

Incisioni per adattare il teminale alle versioni telaio:
FD201/50
FD201/70
FD305
FD312

uni_one 45° Giunzione e lavorazioni per assemblaggio telai FD312 e FD305 con soglia PA236/T e PA275T

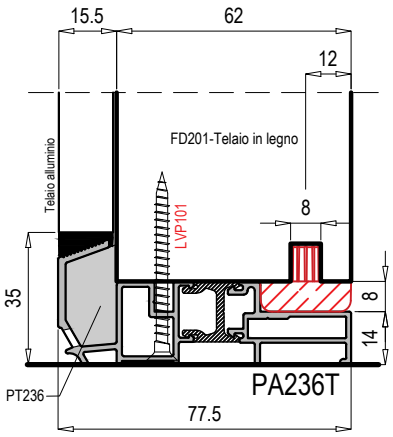

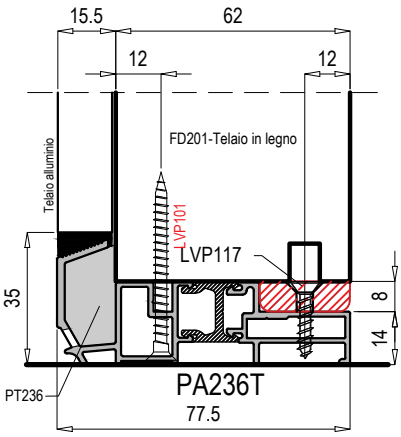

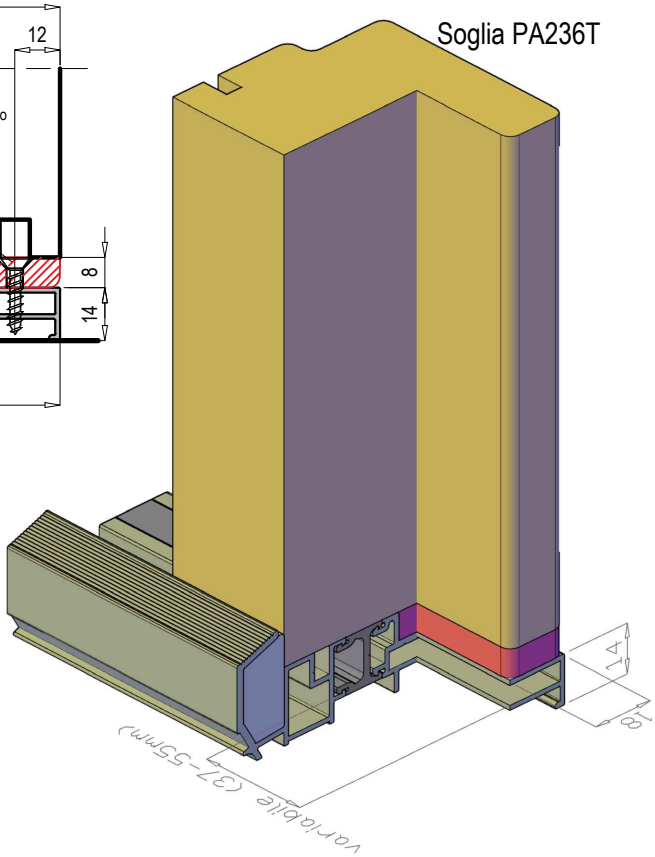

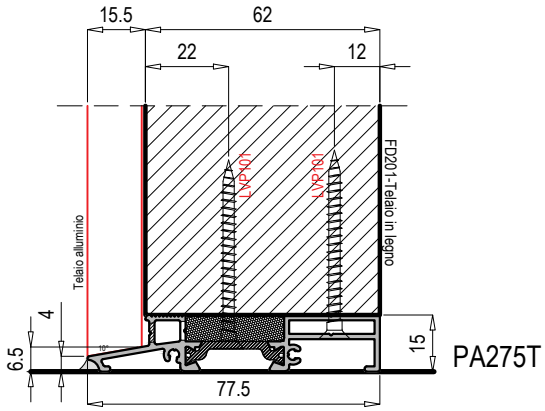

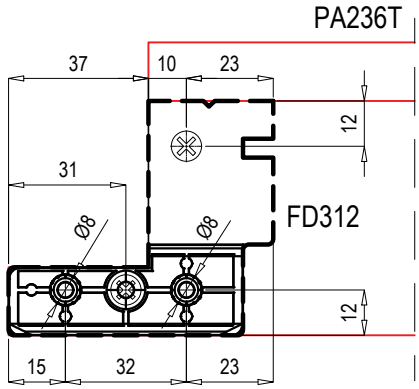

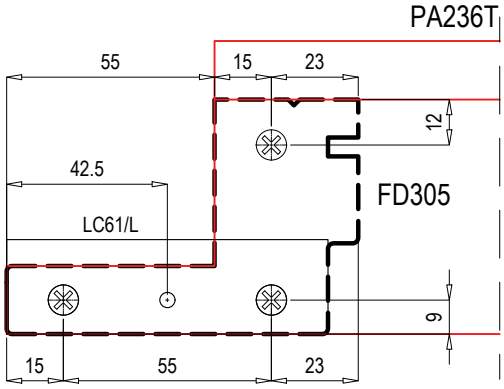

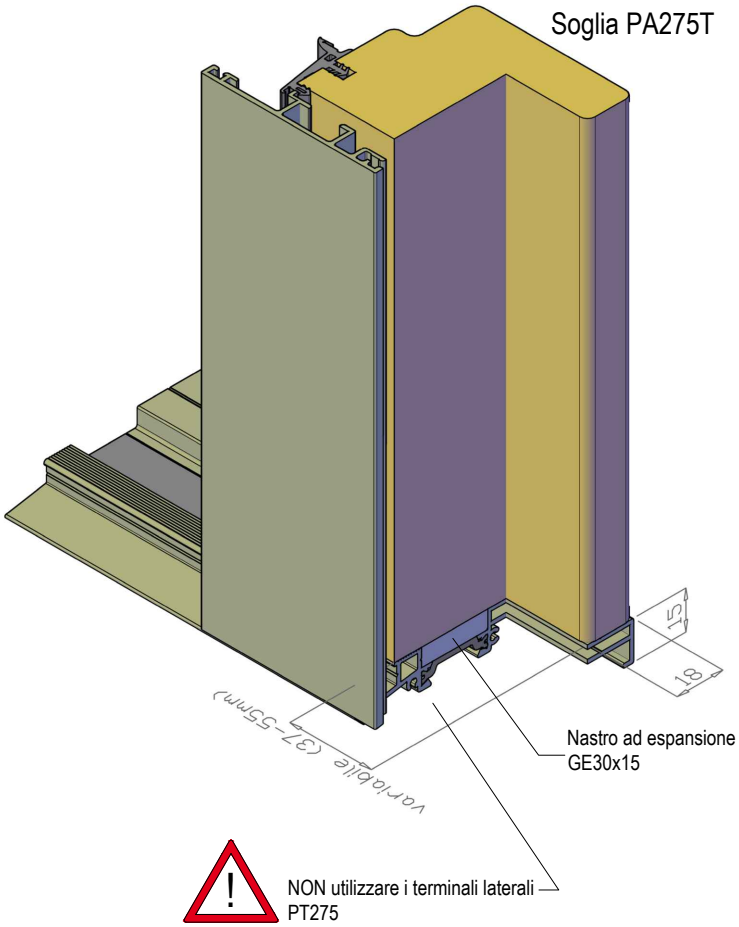

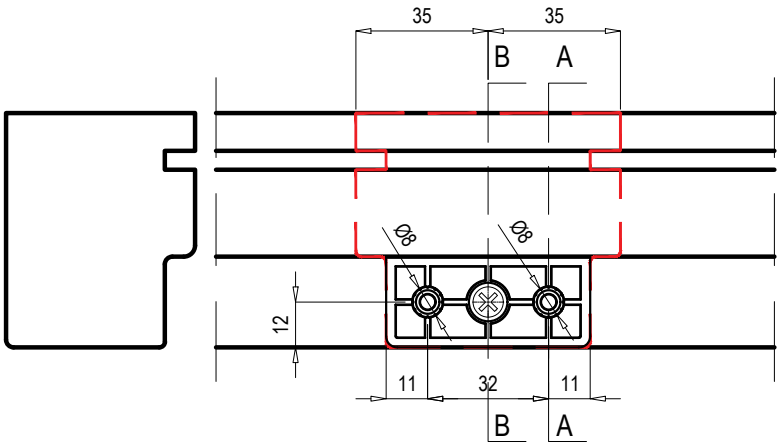
35
35
B
A
Ø8
Ø8
12
11
32
11
B
A

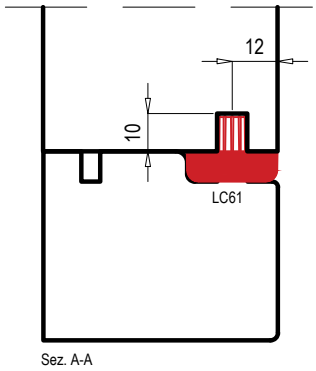
12
10
LC61
Sez. A-A

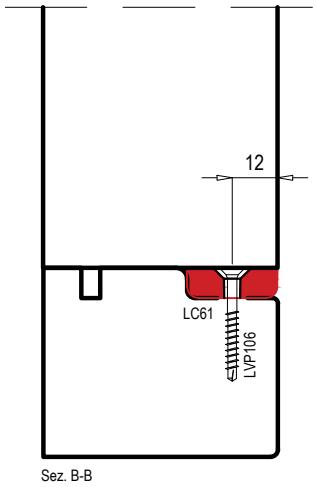
12
LC61
LVP106
Sez. B-B

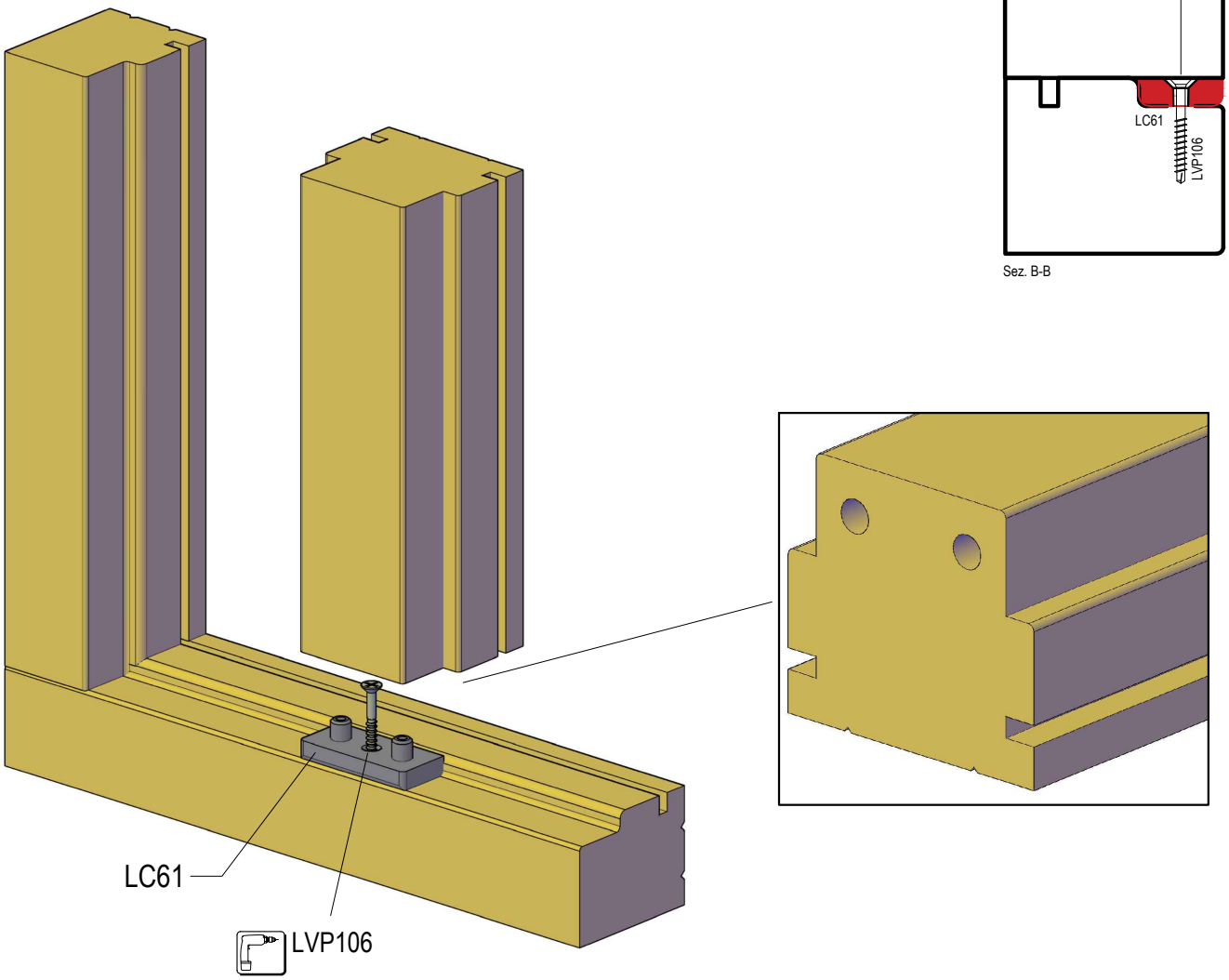
LC61
LVP106

Lavorazione per assemblaggio a croce

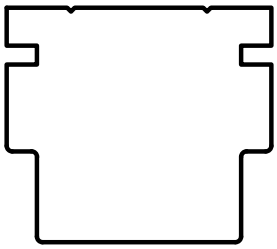

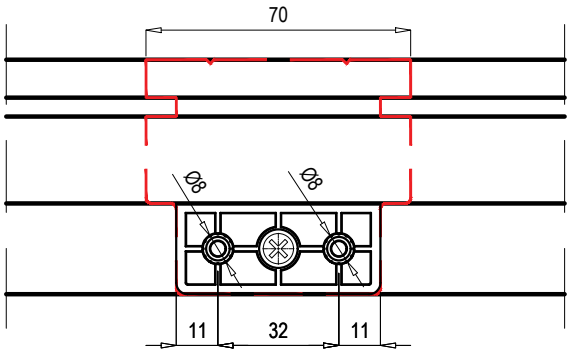

Valido solo per telaio saldato

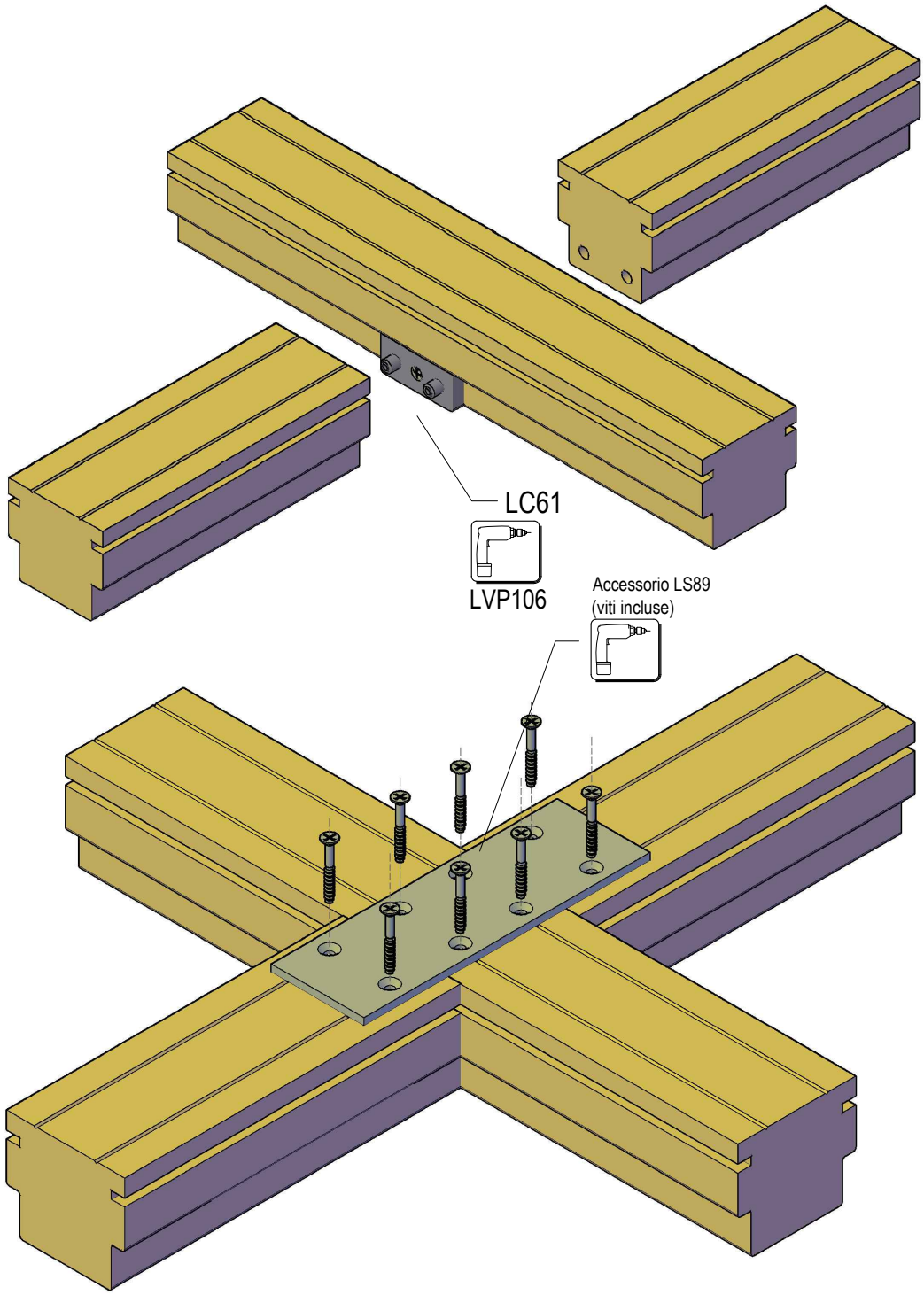

Lavorazioni per incasso accessorio LS89 nel caso di telaio assemblato

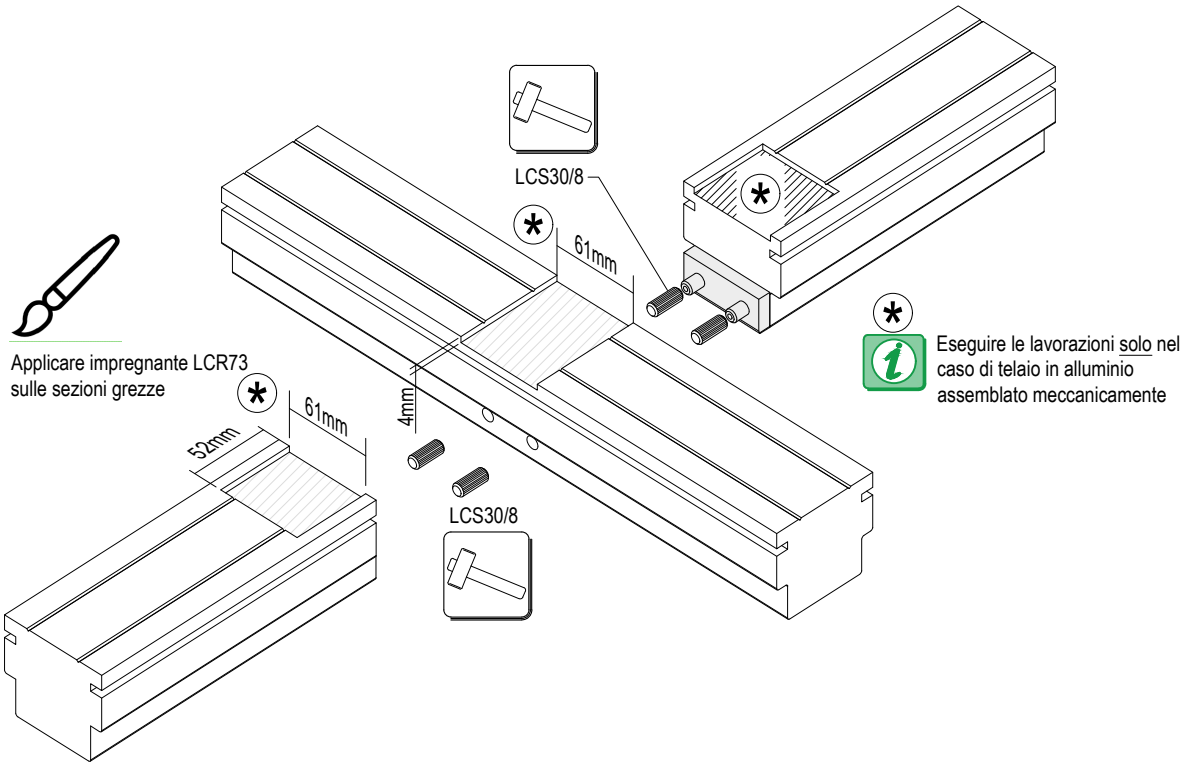

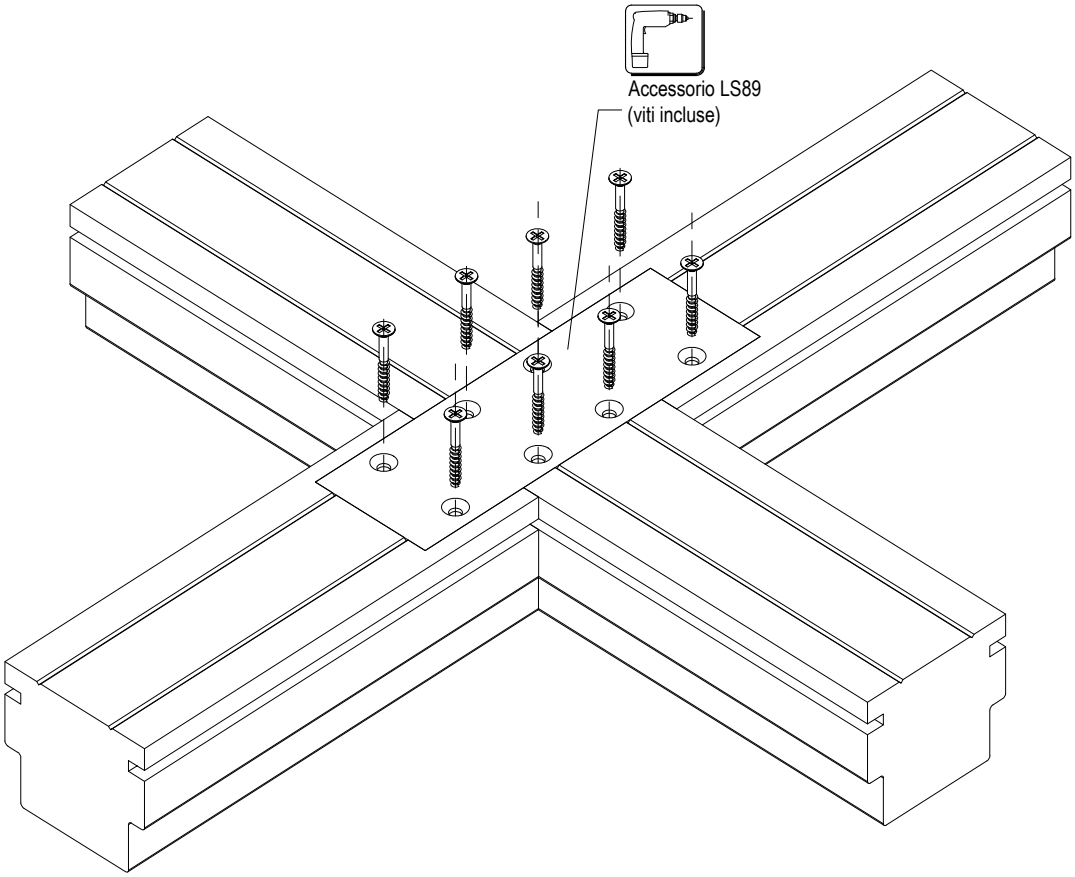

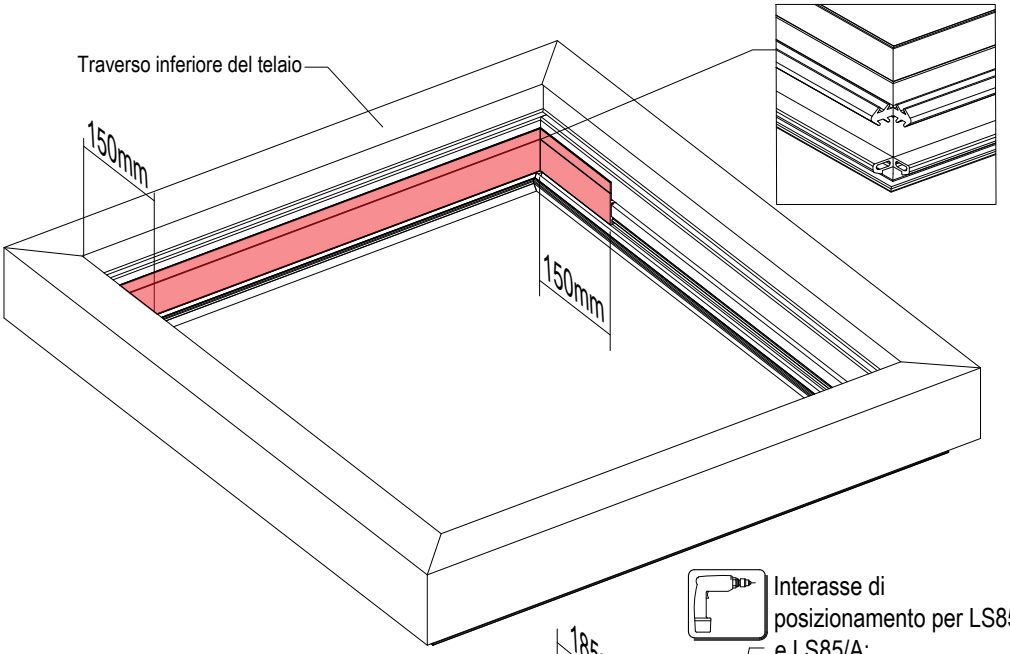

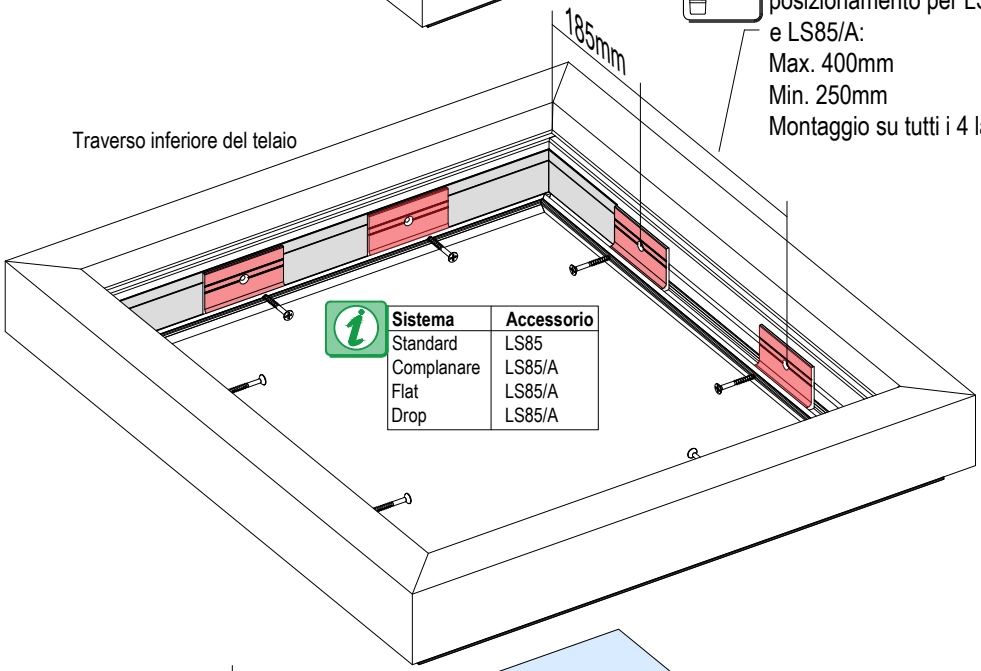

Interasse di posizionamento per LS85 e LS85/A:
Max. 400mm
Min. 250mm
Montaggio su tutti i 4 lati

Sistema	Accessorio
Standard	LS85
Complanare	LS85/A
Flat	LS85/A
Drop	LS85/A

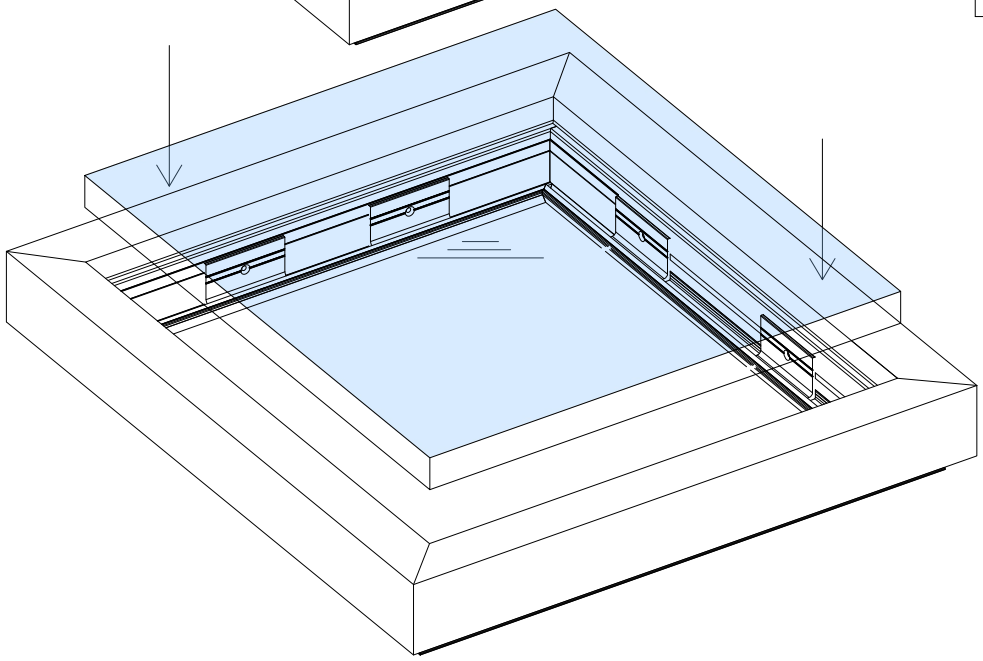

1

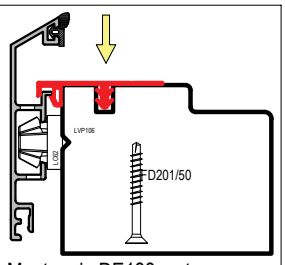

Montaggio DE188 su traverso inferiore

Nota: nel caso di sistema Standard e Drop rifilare in corrispondenza delle incisioni

2

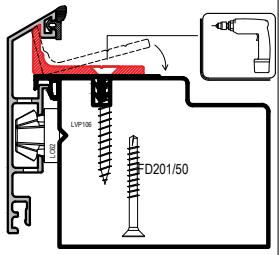

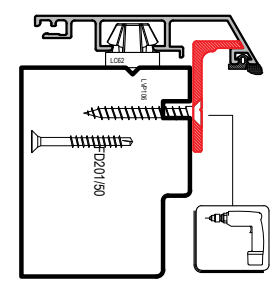

Montaggio LS85 sui 4 lati del telaio

3

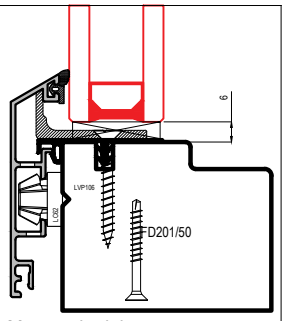

Montaggio del vetro

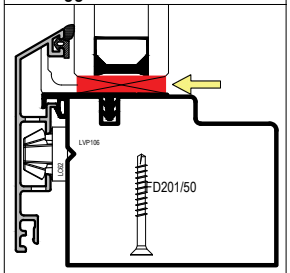

Montaggio spessori vetro

Sigillatura con silicone neutro su tutti i 4 lati

4

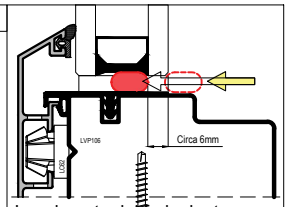

Inserimento del rodogiunto FG08

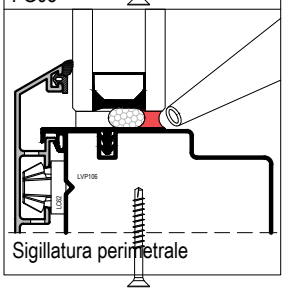

Sigillatura perimetrale

Interasse di posizionamento per LC97/LC98:
Max. 400mm
Min. 250mm
Montaggio su tutti i 4 lati

5

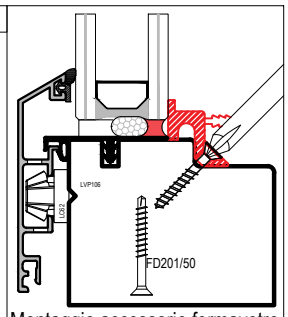

Montaggio accessorio fermavetro

Accessorio fermavetro in nylon
(viti incluse LVP25)

Sistema	Accessorio	Spessore vetro	Cornice
Standard	LC97	28mm	FD169/1
Standard	LC98	32mm	FD190/1
Complanare	LC98	44mm	FD190/1
Flat	LC156	50mm	FD190/1
Drop	LC101	28mm	FD176

1

2

Giunzione con taglio dei fermavetri a 45°

6

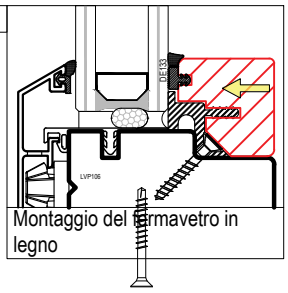

Montaggio del fermavetro in legno

Nell'interesse di un continuo miglioramento dei prodotti, Uniform spa si riserva il diritto di variare le specifiche in qualsiasi momento senza previa notifica.

In the interest of continued improvements to the products, Uniform spa reserve the right to change specifications at any time and without prior notification, and without any obligation

uniform